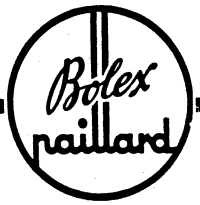

PAILLARD S.A. Ste-Croix - Suisse

SERVICE APRÈS VENTE & PIÈCES DE RECHANGE
SERVICE & SPARE PARTS DIVISION

Pièces de rechange et instructions techniques
Ersatzteile und technische Anleitung
Spare parts and service instructions

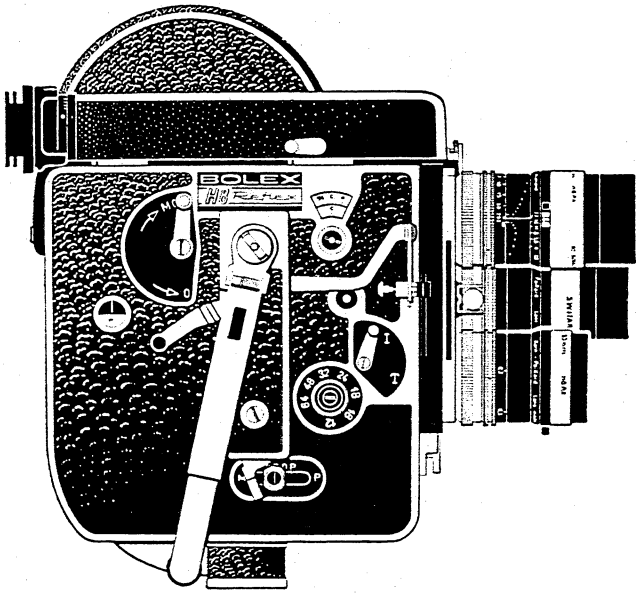

BOLEX H8/H16

H 16/100401 →
H 8 / 97801 →

Edition
Ausgabe 1961

INDEX

I INTRODUCTION

a) How to use this catalogue?

b) Abbreviations.

c) Conventional marks.

d) Obligatory improvements.

e) Main defects.

f) Gear ratios.

g) Conversions of cameras.

II ILLUSTRATIONS

AND

INSTRUCTIONS FOR SERVICING

Printed in Switzerland

I. INTRODUCTION

a) How to use this catalogue?

This catalogue contains the following:

1) Illustrated parts tables — arranged in the order of the disassembly

2) Instructions for servicing

All spare parts are identified by symbols and numbers. When ORDERING, the following specifications will do:

1) QUANTITY
2) SYMBOL
3) NUMBER

Examples: 1 BPE 4076
1 BP 3929 H

If an item of this catalogue undergoes a change, notification will be made by modification sheet, showing also all the previous modifications so that only the latest sheet has to be kept. After a certain number of modifications has been effected, a new parts table will be issued showing in the lower left-hand corner whether it completes or supersedes the previous page, if any; in the latter case only the latest issue has to be kept.

You are requested to file the modification sheets and new parts tables immediately on their receipt and to take them into consideration when making out your parts orders.

The present catalogue is put at your disposal as a loan for use in your service department and must on no account be handed to third parties.

P A I L L A R D S.A.
SAINTE - CROIX

Printed in Switzerland

b) ABBREVIATIONS

Symbol	Signification	Example
BC , BO	Symbol preceeding part number	BC 3546 BO 1233
BX , BCD		BX 2115 BCD 3355 H
BCE, BCM ,BP, etc...		BCE 3294 BCM 3274x1
	Symbol of standardized parts	
100 - 199	Screws	110.20.16
200 - 299	Nuts, pins	201.70.11
300 - 399	Washers, clips	360.15.11
600 - 699	Balls	600.10.12
700 - 799	Cables, wires, plugs, prisms	725.10.12
900 - 999	Draw- and pull springs	900.80.11
M1, x1	M1, M2, x1, x2 etc... first, second modification	BCE 3056M3 BCE 3350x2
H, J, K etc...	Variants	BC 3284 H
131.14.13...	...: Surface treatment of the part	131.13.14.ox.
	at aluminized black cd cadmium crm satin chrom. pl. crp bright chrom. (polished) ni nickel plated nip bright nickel pl. (polished) nin black nickel plated ninp black nickel pl. (polished) ox black oxydized ph phosphated	

The ABBREVIATIONS are an integral part of the part number and have therefore to be mentioned in your order together with the number.

c) CONVENTIONAL SIGNS

Symbol	Signification	Example
.....	Only design available	BC 3262M1
(.....†)	Superseded part. Available as stock lasts	(BC 3260 †)
(.....☠)	No longer available. Discard from your stock. Obliges service engineer to fit the new design on all apparatus with lower serial number	(BC 3331☠)
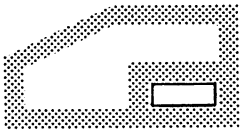	Parts appearing in the dotted field are available as an assembly. The respective reference is to be found in the lower right-hand corner of the field	
...X 131.14.13.ox.	Quantity of identical parts going with the assembly	4X 131.14.13.ox.
◯	◯= numbering of the designs (to designate interchangeability)	② BC 3261

The conventional signs unlike the abbreviations are not part of the number and consequently shall be omitted in the order.

Printed in Switzerland

Signes conventionnels (Suite)
Gebrauchliche Zeichen (Fortsetzung)
Conventional signs (Contin.)

2 3 4 5

Bolex paillard

14	Anciennes pièces Alte Teile Former parts 15	Nouvelles pièces Neue Teile New parts 16	Observations Bemerkungen Remarks 17
1		Symbole du lubrifiant solide à utiliser. Symbol des anzuwendenden Trockenschmiermittels. Symbol of solid lubricant to be applied.	(06.66)

c) CONVENTIONAL SIGNS (contin.)

Symbol	Signification	Example
○ [.....] I 2/1&3	Design ② may be fitted instead of ① and ③	② [BC 3282] UM2 I 2/1&3
○ [.....] NI 1/2	Replacement of this parts involves change of other part(s). Design ① cannot be mounted instead of ②	① [BCE 3271] NI 1/2
○ [.....] NI 2/1;L 2/3	Design ② is not interchangeable with ① but with ③	② [BCE 3271x1] NI 2/1;I 2/3
→ [ ]	The parts enumerated in brackets must be fitted together in order to be interchangeable THE INTERCHANGEABILITY OF PARTS, p. ex. NI 1/2, IS ONLY POSSIBLE IF THE PAGES SHOW THE SAME CODE OR THE SAME HEADING RESPECTIVELY	② [BCE 3271x1] I 2/1 → [BCE 3145x2 / BC 1537]
[.....] /c=....	Mechanical characteristics (measurement, appearance, colour etc...) by which the new design is distinguishable from the old one	[BC 3165x2] /c=1,7
[.....] ( )	Applies only for a certain model	[BC 3289] (B80V)
[.....] /z=....	Number of teeth of a gear	[BCE 3043x1] /z=37
→ No	Up-to serial number	→ 653800
No .... →	From serial number	653801 →
▲	Symbol of grease to be applied	BJ 176
■	Symbol of oil to be applied	BJ 179
●	Symbol of glue to be used	BJ 794
◆	Symbol of paint to be applied	BJ 185
▬	Symbol of mastic to be applied	BJ 190
F.M.	Modification sheet (blue form)	
[.....] (N)	Parts to be mounted according to need (for adjustment)	[360.15.14.ox.] (N)
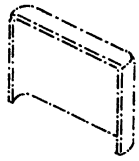	Part shown on another page	
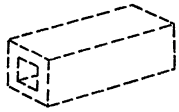	Part not available. If shown in a screened area it will be included in the corresponding assembly	

The conventional marks unlike the abbreviations are not part of the number and shall consequently be omitted in the order.

Printed in Switzerland

d) MODIFICATIONS

Cameras as from serial number..	Modif. No.	Description
97 801 →	1	CLAW Introduction of trailing-claw for H8
100 401 →	2	CLAW Introduction of trailing-claw for H16
116 001 →	3	TURRET Introduction of reflex viewfinder
121 401 →	4	TURRET LOCATING SEGMENTS Shortening of turret locating rails
152 100 →	5	COUNTER Introduction of a combined counter with footage and meter dial
158 001 →	6	SPEED Increased speed from 8 to 12 f./s Introduction of speed setting for 18 f./s
162 301 →	7	AUTOMATIC OPENING Automatic opening of loop formers and spool ejection device on H16 RX VS cameras
162 301 →	8	VARIABLE SHUTTER Introduction of the variable shutter on H16 cameras
162 301 →	9	SPROCKET New sprocket type on H16 RX VS cameras
166 031 →	10	RELEASE BUTTON Modification of the release button for use of RX-Fader with cable release

Printed in Switzerland

d) MODIFICATIONS (continued)

Cameras as from serial number..	Modif. No.	Description
167 251 →	11	VIEWFINDER Modification to avoid light reflections in the viewfinder
172 501 →	12	LATERAL RELEASE Introduction of a new lateral release
181 641 →	13	HOUSING Shoe for lightmeter or telemeter (range-finder) on H8 and H16 cameras
186 925 →	14	FRAME COUNTER Introduction of a stronger rewind shaft of the frame counter

Printed in Switzerland

Bolex paillard

CONVERSION OF H16 CAMERAS

OPERATIONS TO BE PERFORMED	H16M to H16T	H16M to H16RX	H16T to H16RX	H16T to H16RX-MATIC	H16RX to H16RX-MATIC
Adaptation of spool ejector. Tap upper working plate with BJ 821 100401 → 165300	x	x	x	x	x
Mount turret-carrier and change fixing screws of turret-carrier	x	x	x	x	x
Adaptation of RX-FADER. Tap camera body with BJ 822 and BJ 753 100401 → 165300				x	x
Adaptation of VS device. Modify upper working plate with BJ 527 and BJ 1549 100401 → 165300				x	
Adaptation of automatic loopformer. Change upper working plate 100401 → 165300		x	x	x	x
Fitting the reflex viewfinder 100401 → 116000		x	x	x	
New handcrank 21 mm.		x	x	x	x
New speed control knob 18 f./s	x	x	x	x	x
Fitting the eye-level focus. 100401 → 116000	x				

Printed in Switzerland

Bolex paillard

TROUBLE SHOOTING

Defect	Cause and remedy
Film loosing speed	Check and adjust the following parts: - Film transport mechanism - Film gate (cleanness, width, film-guide) - Pressure-pad (cleanness, pressure 90 ± 10 gr) - Mechanism (gear-work, excessive friction, torque) - Spring motor
Irregular speed	Check and adjust: - Mechanism (gear-work, friction) - Speed governor (centering of bell, adjustment of flyweight) - Spring motor (regularity of motion)
Loading trouble	Check and adjust automatic loading device.
Blurred pictures, breathing	Breathing means : the image on the screen "moves" forward and backward (irregular pulsation), mainly at the beginning of a new sequence, when the camera has not been used for some time. Check and adjust: - Pressure-pad (cleanness, pressure 90 ± 10 gr) - Gate (cleanness) - Distance lens-seat/film-plane - Lenses (good fit on the turret) - Emulsion base of film (a distorted base may often result in blurred pictures)
Poor picture steadiness	Check and adjust: - Pressure-pad (position on film, cleanness) - Gate (distance between the fixed blades, pressure of elastic blade) - Cam and claw assembly (play)
Travel ghost	Check and adjust: - Automatic loading device - Angular position of shutter - Claw penetration

Printed in Switzerland

TROUBLE SHOOTING (continued)

Defect	Cause and remedy
Take-up axle not functioning properly, film gets pleated accordion-like	Check the spools. Their cheeks must be perfectly plane and perpendicular to the spool axle. The space between the cheeks must be large enough to let the film run through smoothly. Check and adjust the following components: - Closing of sprocket shoes - Rotation of spool axles. The spools must not rub against the upper working plate. - Torque of spool axles - Torque of spool brake.
Footage counter not returning to zero	- Footage dial jamming. Change spring or complete counter assembly.
Light entering	- Check light-tightness and try to locate the critical point - Check filter-holder
Scratches on film	- Load camera with a test film and locate damaged side of film (base or emulsion). Check every part which touches the film (sprocket, loop formers, gate, pressure-pad, automatic loading device)
Defective frame counter	- Drive gear of the "hundreds" dial must be replaced by a complete assembly which is fitted to the old type plate.

Printed in Switzerland

GEAR RATIO

applicable as from serial number (H8) 97801 → , (H16) 100401 →

$$n = \frac{\text{Number of gear revolutions}}{\text{Revolutions of claw axle}}$$

Position	Name of part	n (H16)	Number of teeth
A	Spring motor	0,0120	120
B	Clutch axle	0,0318	47/45
C	Upper sprocket axle	0,1250	46/12
D	Axle of winding handle	0,1250	46
E	Intermediate axle	0,4790	48/12
F	Intermediate axle	1,0000	23/17
G	Shutter axle	1,0000	
H	Claw axle	1,0000	
J	Speed governor	2,5700	
K	Lower sprocket axle	0,1250	46
L	Worm-screw	0,0063	20
M	Axle of footage counter brake	$2,25.10^{-4}$	38/28
N	Footage counter	$2,06.10^{-4}$	41

Position	Name of part	n (H8)	Number of teeth
A	Spring motor	0,0060	120
B	Clutch axle	0,0159	47/45
C	Upper sprocket axle	0,0625	46/12
D	Axle of windinf handle	0,0625	46
F	Intermediate axle	1,0000	23/17
G	Shutter axle	1,0000	
H	Claw axle	1,0000	
J	Speed governor	2,5700	
K	Lower sprocket axle	0,0625	46
L	Worm-screw	0,0032	20
M	Axle of footage counter brake	$1,125.10^{-4}$	38/28
N	Footage counter	$1,030.10^{-4}$	41
O	Intermediate axle	0,1250	46/23
P	Intermediate axle	0,4790	48/12

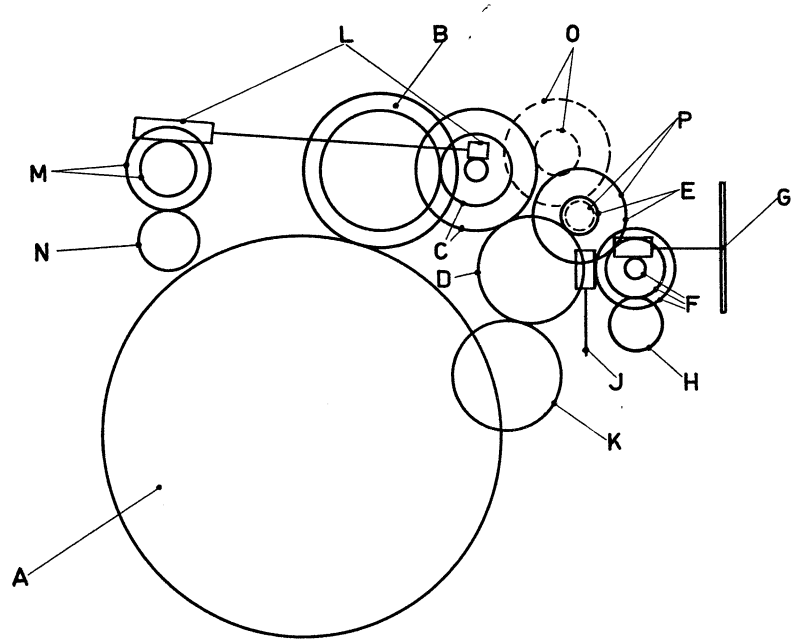

Printed in Switzerland

INTRODUCTION EINFUEHRUNG

Cotes
Maße
Dimensions

H8S, H8RX

Bolex paillard

I

12,29 **

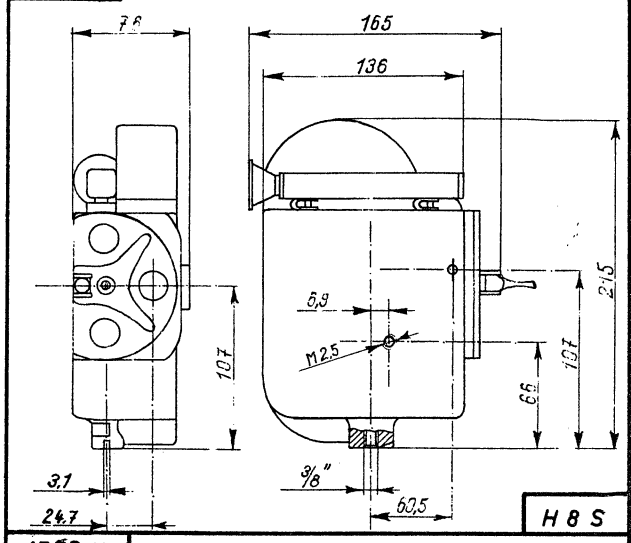

12,29 **

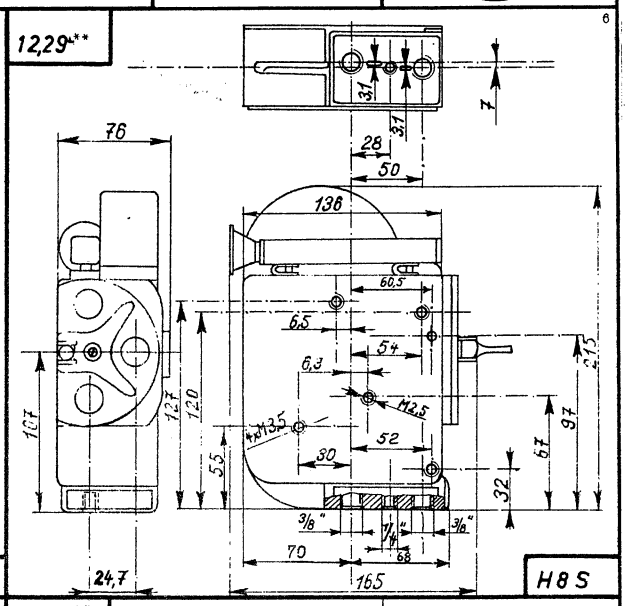

17,52 **

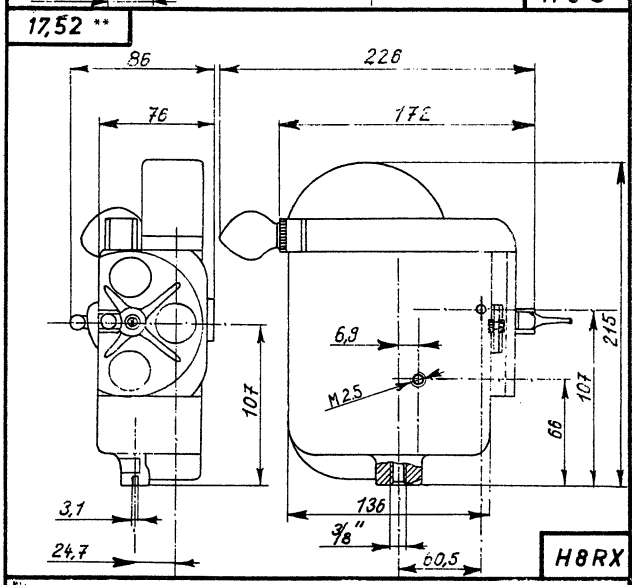

17,52 **

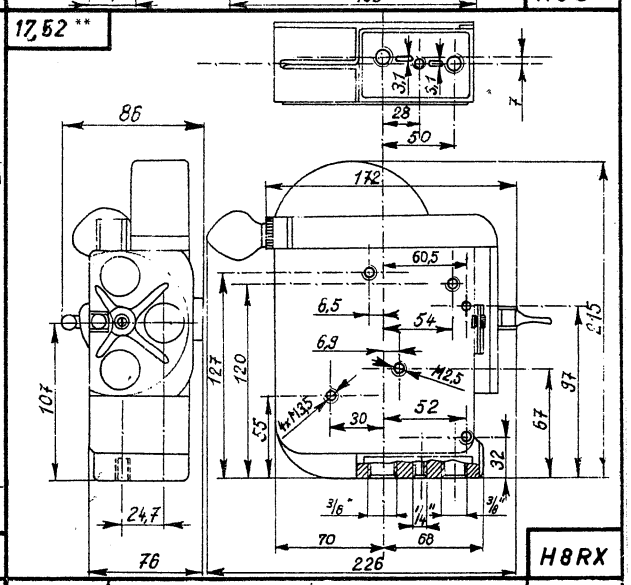

17,52 **

1:1

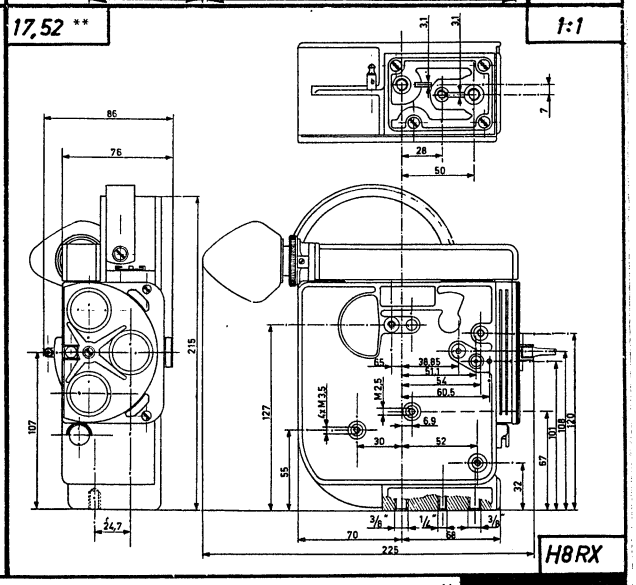

H2	12.66	*	** Tirage Auflagemaß Flange focal distance

10

Printed in Switzerland

INTRODUCTION EINFUEHRUNG

Cotes
Maße
Dimensions

H16RX, H16S, H16T

Bolex paillard

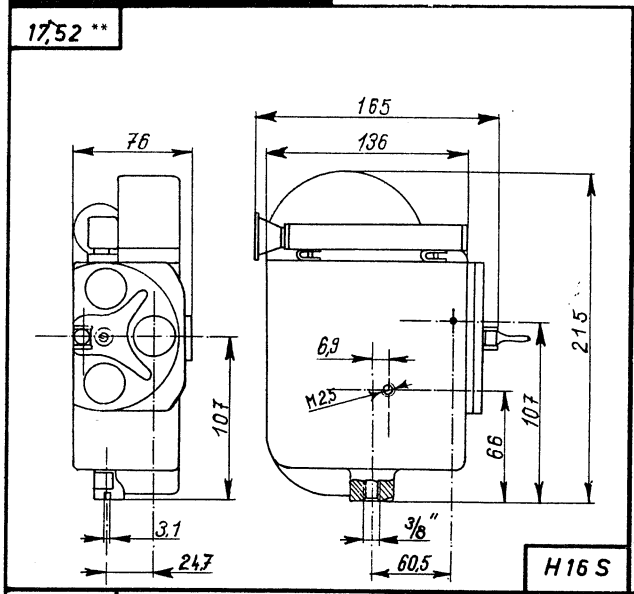

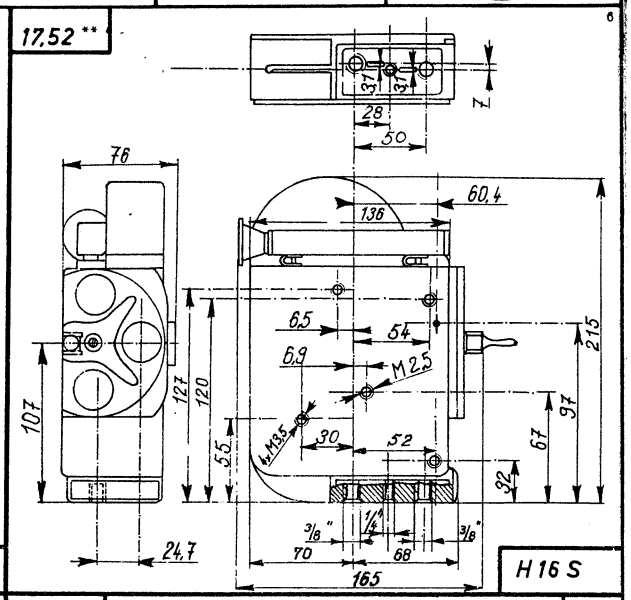

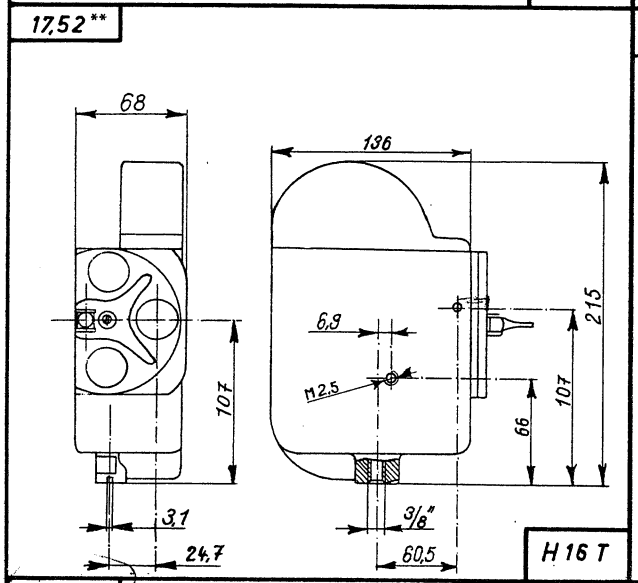

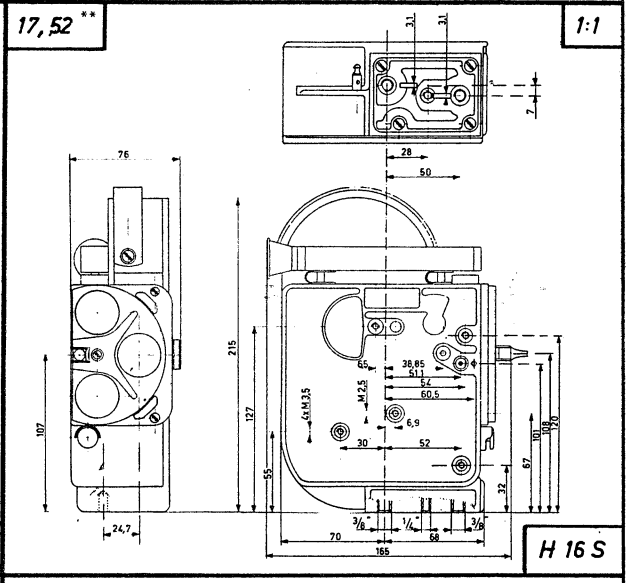

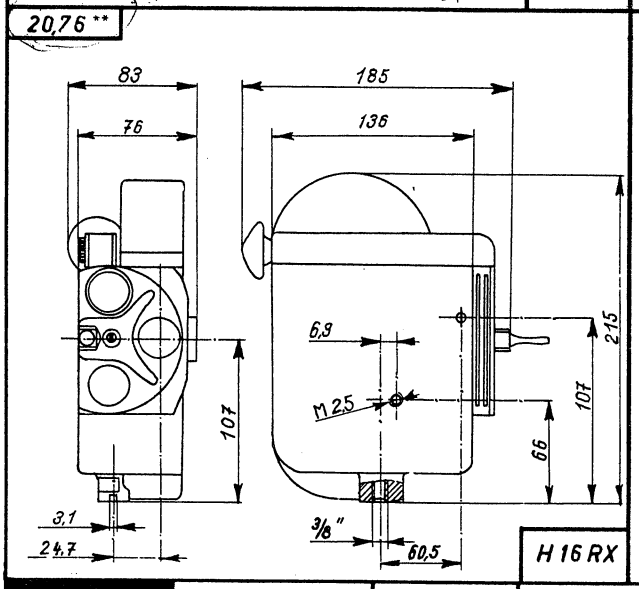

H2	12.66	*	** Tirage Auflagemaß Flange focal distance

11

Printed in Switzerland

INTRODUCTION EINFUEHRUNG

Cotes
Maße
Dimensions

H 16M

Bolex paillard

I

17,52 **

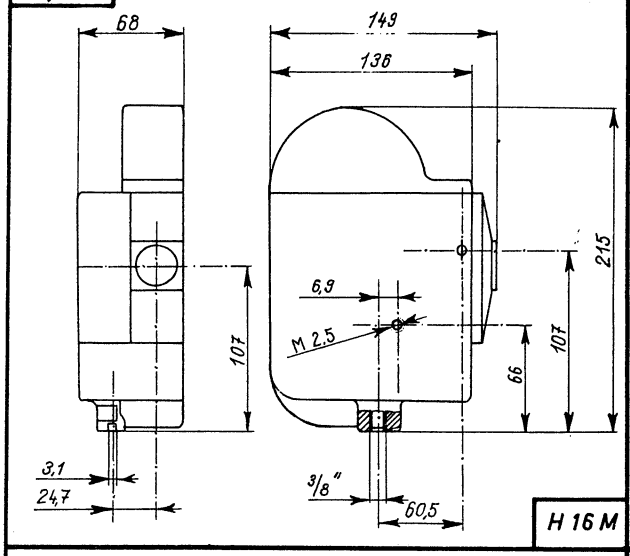

17,52 **

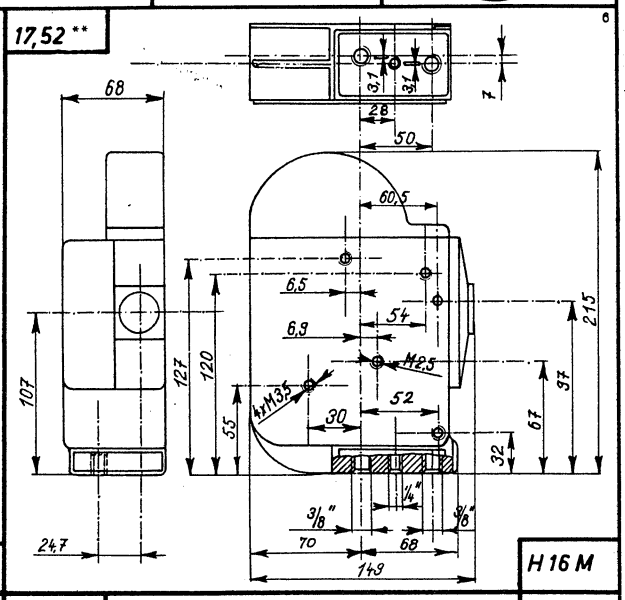

17,52 **

1:1

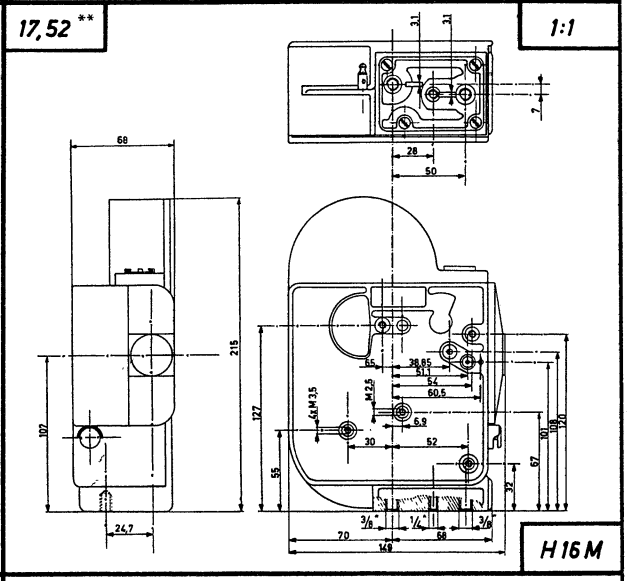

Printed in Switzerland

H2	12.66	*	** Tirage Auflagemaß Flange focal distance

11.1

INTRODUCTION
EINFUEHRUNG

Cotes
Maße
Dimensions

H 16 RXOV

Bolex paillard

I

20,76 **

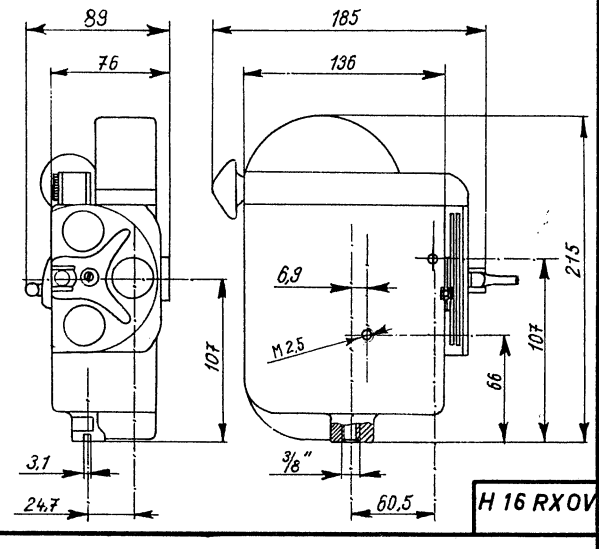

H 16 RXOV

20,76 **

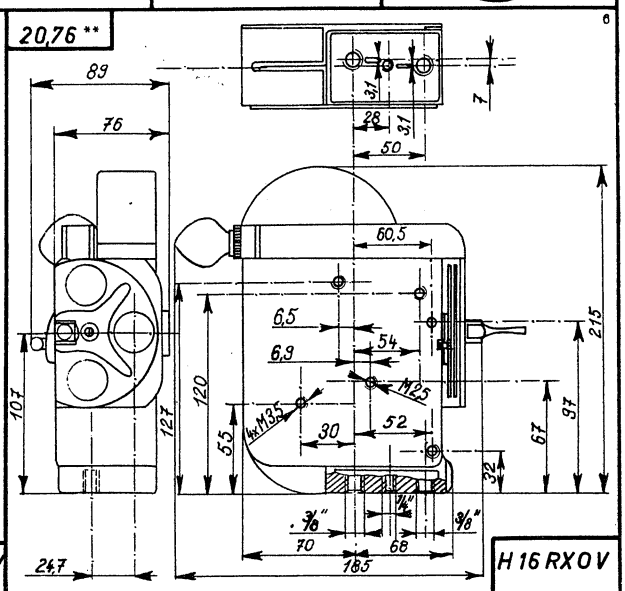

H 16 RXOV

1:1

20,76 **

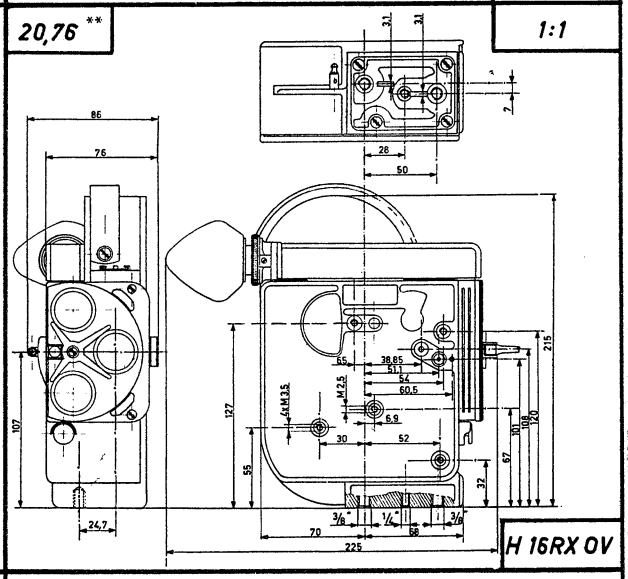

H 16RX OV

H2	12.66	*	** Tirage Auflagemaß Flange focal distance

11.2

Printed in Switzerland

INTRODUCTION EINFUEHRUNG	Cotes Maße Dimensions	H16RX5	Bolex paillard

20,76**

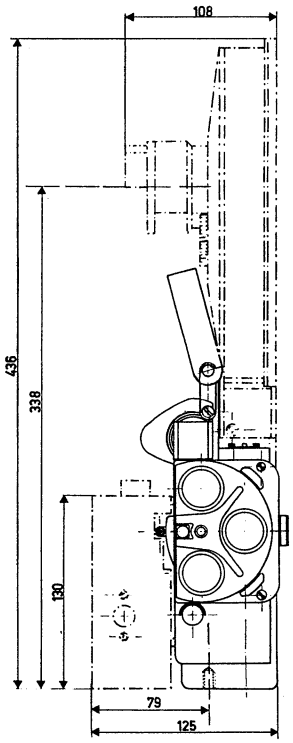

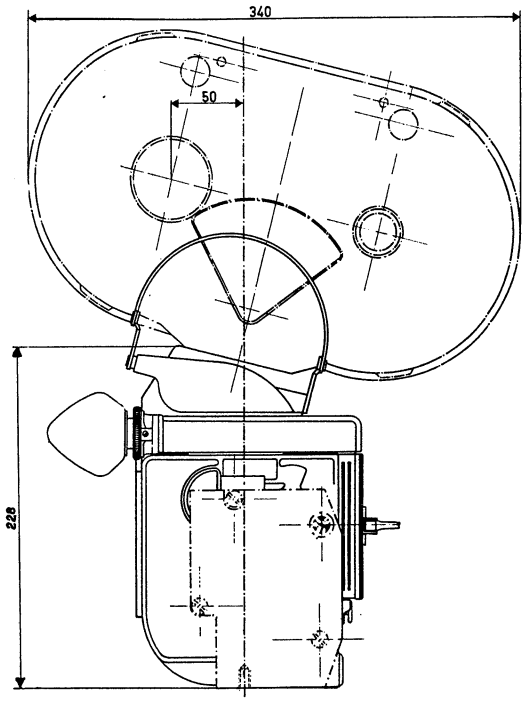

H16RX5

Printed in Switzerland

H 2	01.67	*	** Tirage Auflagemaß Flange focal distance	12

INTRODUCTION EINFUEHRUNG	Cotes Maße Dimensions	H16M5	Bolex paillard

17,52 **

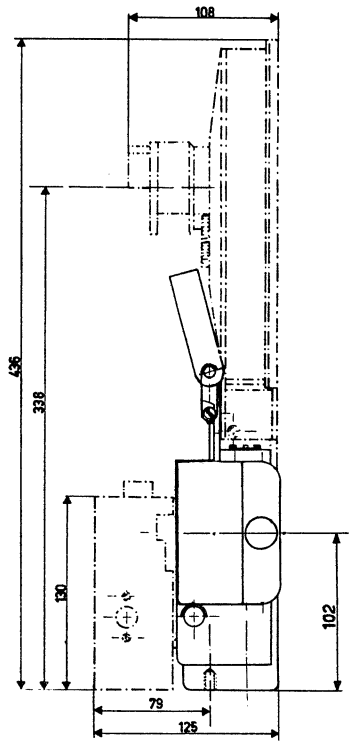

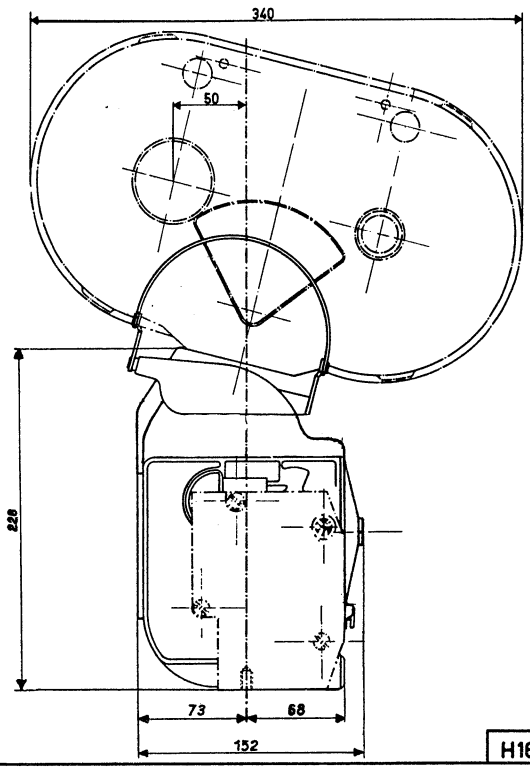

H16M5

Table des matières
Inhaltsverzeichnis
Index

2

H 8 97 801 →
H16 100 401 →

4

Bolex paillard

5

II

18

Arbre d'arrêtage . . . . . H
Arbres débiteurs . . . . . H
Arbre entraîneur 1:1 . . . . H
Arbre manivelle marche arrière . G

Barillet . . . . . H
Boîtier . . . . . E
Boucleurs L
Boutons des vitesses . . . . E
Bride de blocage tourelle . . C6
Boutons de commande . . . . E

Couloir C
Coupe-film . . . . . E
Courroies . . . . . H
Couvercle . . . . . M
Compteur images . . . . . J
Compteur métrique . . . . . G
Compteur sonore . . . . . F

Débiteurs L
Déclencheur . . . . . G

Ejecteur de bobines . . . . F
Embrayage . . . . . H
Engrenages intermédiaires . . H
Entraîneurs de bobine . . . . F

Frein de bobine simple (16 mm) . F
Frein de bobine double (8 mm) . L

Gaînages . . . . . N
Griffe . . . . . B
Guide-film C

Leviers de commande . . . . E
Lunette de mise au point . . . P

Manivelles . . . . . M

Obturateur fixe . . . . . A
Obturateur variable . . . . D
Oeillières . . . . . O,P,Q
Optique porte-tourelle RX . . C

Palier obturateur fixe . . . H
Pattes débiteurs L
Platine inférieure . . . . G
Platine supérieure . . . . F
Poignée . . . . . E
Prisme réflex C

Rattrapeur de boucle (16 mm) . . L
Régulateur de vitesse . . . . K
Remontoir . . . . . H

Tourelle C

Viseur . . . . . O
Viseur réflex . . . . . Q
Volet presseur . . . . . A

19

Akustisches Zählwerk . . . . F
Antriebswelle 1:1 . . . . . H
Arretierwelle . . . . . H
Aufzugmechanismus . . . . . H
Augenmuscheln . . . . . O,P,Q
Auslöser . . . . . G

Befestigungsflansch für den Objektivrevolver C6
Belederung . . . . . N
Bildzähler . . . . . J

Deckel . . . . . M
Doppelte Spulenbremse (8 mm) . L

Einfache Spulenbremse (16 mm) . F
Einstellhebel . . . . . E
Einstellknöpfe . . . . . E
Einstellknopf für die Filmgeschwindigkeit . . . . . E
Einstellupe . . . . . P

Federwerk . . . . . H
Feste Sektorenblende . . . . A
Filmandruckplatte . . . . . A
Filmbühne C
Filmführung C
Filmführungsschuhe L
Filmschneidevorrichtung . . . E

Geschwindigkeitsregler . . . K
Greifer . . . . . B

Handgriff . . . . . E

Kameragehäuse . . . . . E
Kupplung . . . . . H
Kurbeln . . . . . M

Lager der festen Sektorenblende H

Meterzähler . . . . . G

Obere Werkplatte . . . . . F
Objektivrevolver C
Optik RX-Revolverkopfträger . . C

Peesen . . . . . H

Reflexprisma C
Reflexsucher . . . . . Q

Schlaufenfänger (16 mm) . . . L
Schlaufenformer L
Spulenantriebswellen . . . . F
Spulenauswerfer . . . . . F
Sucher . . . . . O

Untere Werkplatte . . . . . G

Verstellbare Sektorenblende . . D

Welle für Rückspulkurbel . . . G
Wellen der Wickeltrommeln . . H
Wickeltrommeln L

Zwischenzahnräder . . . . . H

20

Acoustic counter . . . . . F
Aperture plate C

Bearing of fixed rotary shutter H
Belts . . . . . H

Camera body . . . . . E
Claw . . . . . B
Clutch . . . . . H
Control knobs . . . . . E
Control levers . . . . . E

Double spool brake (8 mm) . . L
Drive shaft 1:1 . . . . . H
Drive shafts of spools . . . F

Eyecups . . . . . O,P,Q
Eye level focus . . . . . P

Film cutter . . . . . E
Film guide C
Fixed rotary shutter . . . . A
Footage counter . . . . . G
Frame counter . . . . . J

Grip . . . . . E

Handles . . . . . M

Intermediate gears . . . . . H

Leather covering . . . . . N
Lid . . . . . M
Loop-formers L
Loop-reformer (16 mm) L
Lower mounting plate . . . . G

Motor spring . . . . . H

Optical parts of RX-turret holder C

Pressure pad . . . . . A

Reflex prism C
Reflex viewfinder . . . . . Q
Release . . . . . G

Shaft for film rewind handle . G
Simple spool brake (16 mm) . . F
Speed governor . . . . . K
Speed selection knob . . . . E
Spool ejector . . . . . F
Sprocket guide shoes L
Sprockets L
Sprocket shafts . . . . . H
Stop shaft . . . . . H

Turret C
Turret locking clamp C6

Upper mounting plate . . . . F

Variable rotary shutter . . . D
Viewfinder . . . . . O

Winding mechanism . . . . . H

Printed in Switzerland

Filmandruckplatte
Blendenblatt

Volet presseur
Pale de l'obturateur

Pressure Pad
Shutter blade

H8S 97 801 →

A

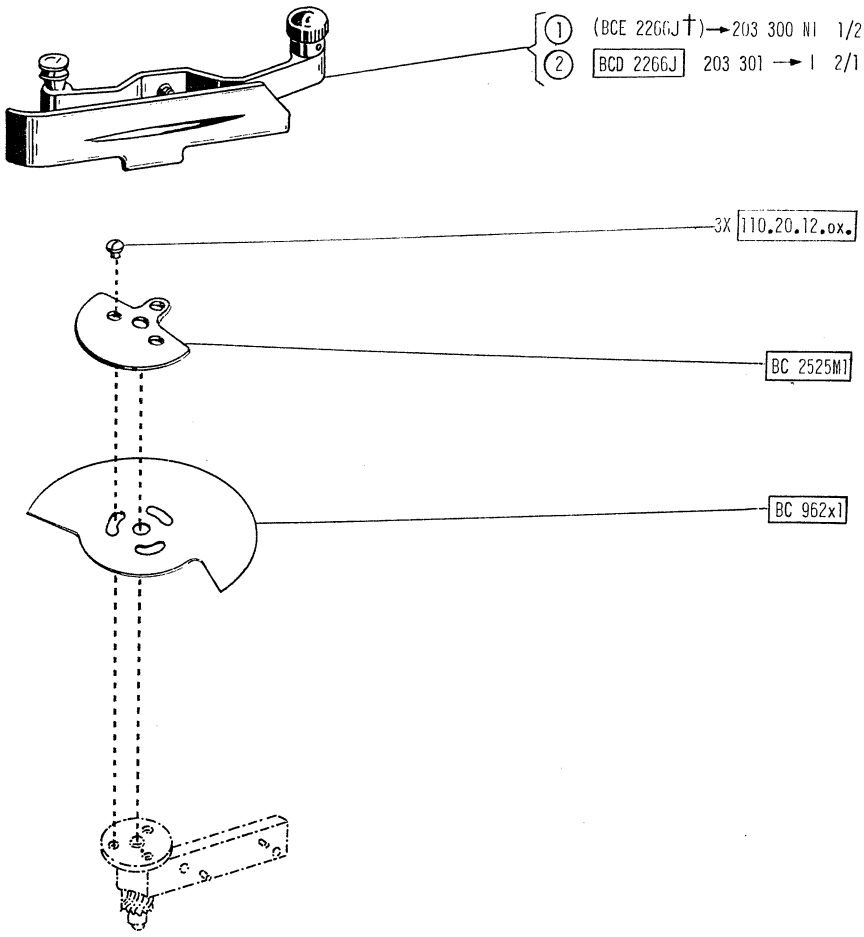

Printed in Switzerland

Volet presseur
Filmandruckplatte
Pressure-pad

H8RX

189 801 →

Bolex paillard 5

	Anciennes pièces Alte Teile Former parts 15	Nouvelles pièces Neue Teile New parts 16	Observations Bemerkungen Remarks 17
1	BCD 2266 J	(1) (BCD 2266 J†) → 212 050 NI 1/2 (2) BCE 2266 J M3 212 051 → I 2/1 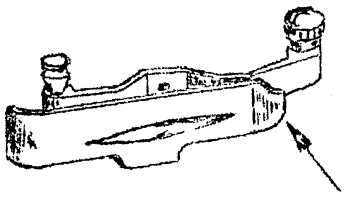	(F) L'arrière du volet presseur est relevé pour éviter son décollement quand la boucle du film est diminuée. (D) Die Andruckplatte wird unten zurückgebogen, damit sie sich nicht abhebt wenn die Filmschlaufe kleiner wird. (E) The lower end of the pressure-pad is bent inwards to avoid its taking off when the film loop gets smaller. (05.65)

Filmandruckplatte | Volet presseur | Pressure Pad

H8 RX 189801 →

A

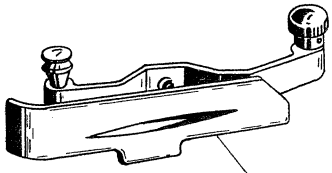

1	(BCE 2266J†) →	198 300	NI	1/2
2	BCD 2266J	198 301 →	I	2/1

Printed in Switzerland

Filmandruckplatte
Blendenblatt

Volet presseur
Pale de l'obturateur

Pressure Pad
Shutter blade

H16 S 100 401 →

A

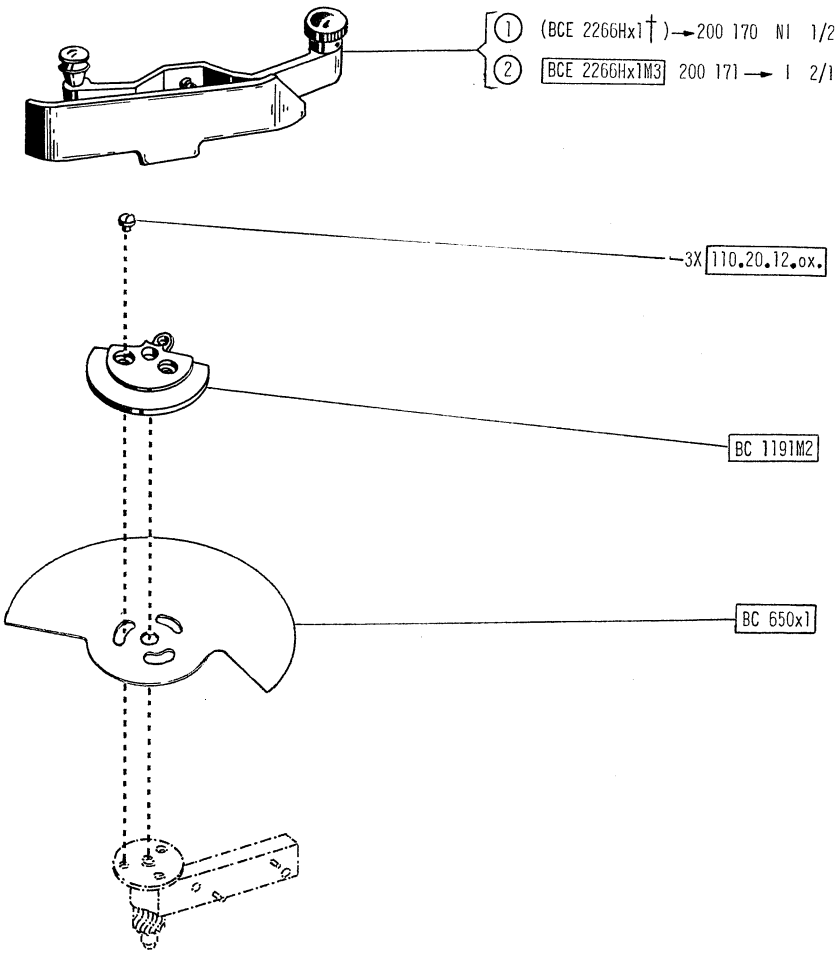

Printed in Switzerland

Filmandruckplatte
Blendenblatt

Volet presseur
Pale de l'obturateur

Pressure Pad
Shutter blade

H16RX 116 001→

A

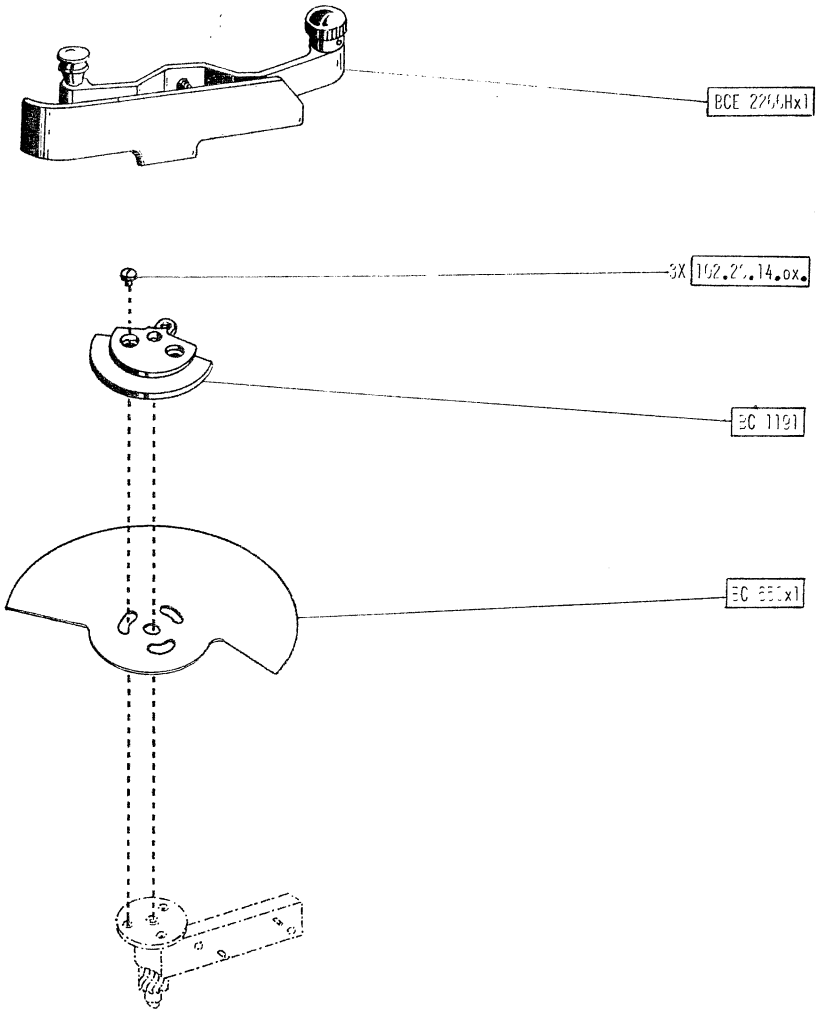

Printed in Switzerland

Filmandruckplatte | Volet presseur | Pressure Pad
Blendenblatt | Pale de l'obturateur | Shutter blade

H16T 130 001 →

A

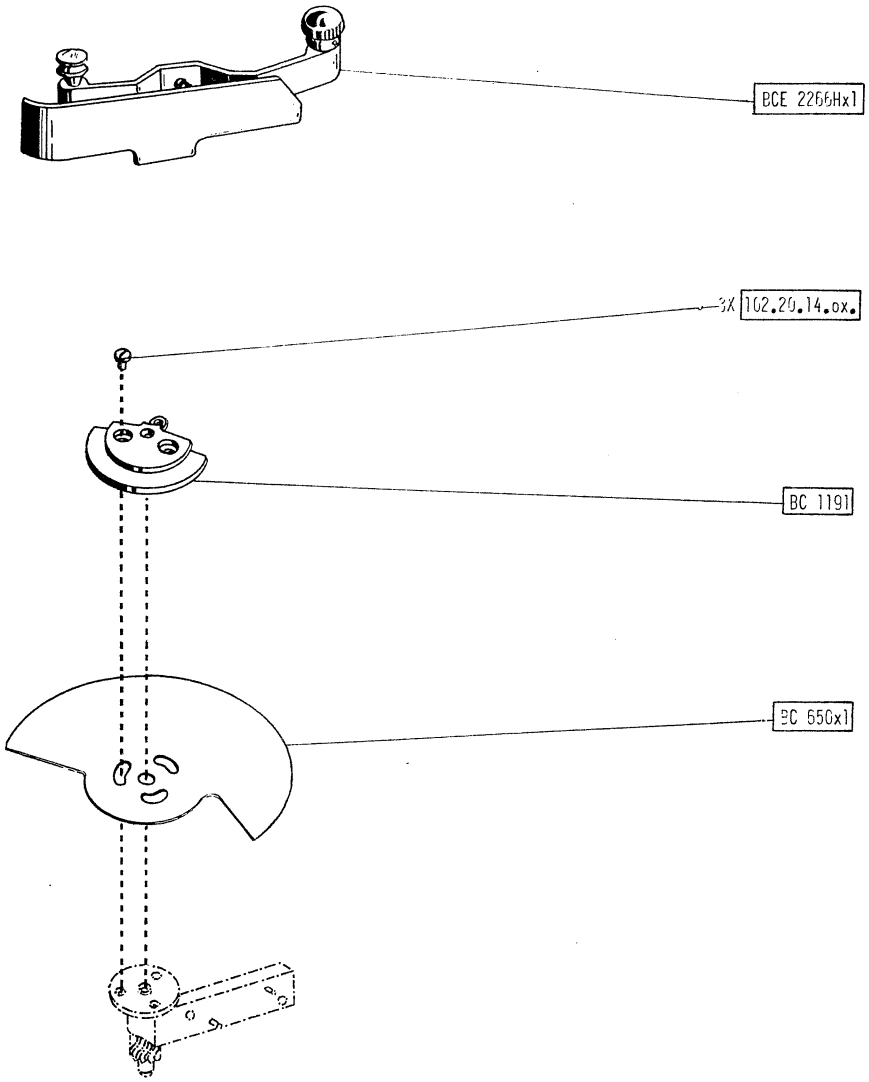

Printed in Switzerland

Filmandruckplatte
Blendenblatt

Volet presseur
Pale de l'obturateur

Pressure Pad
Shutter blade

H 16 M 151 401 →

A

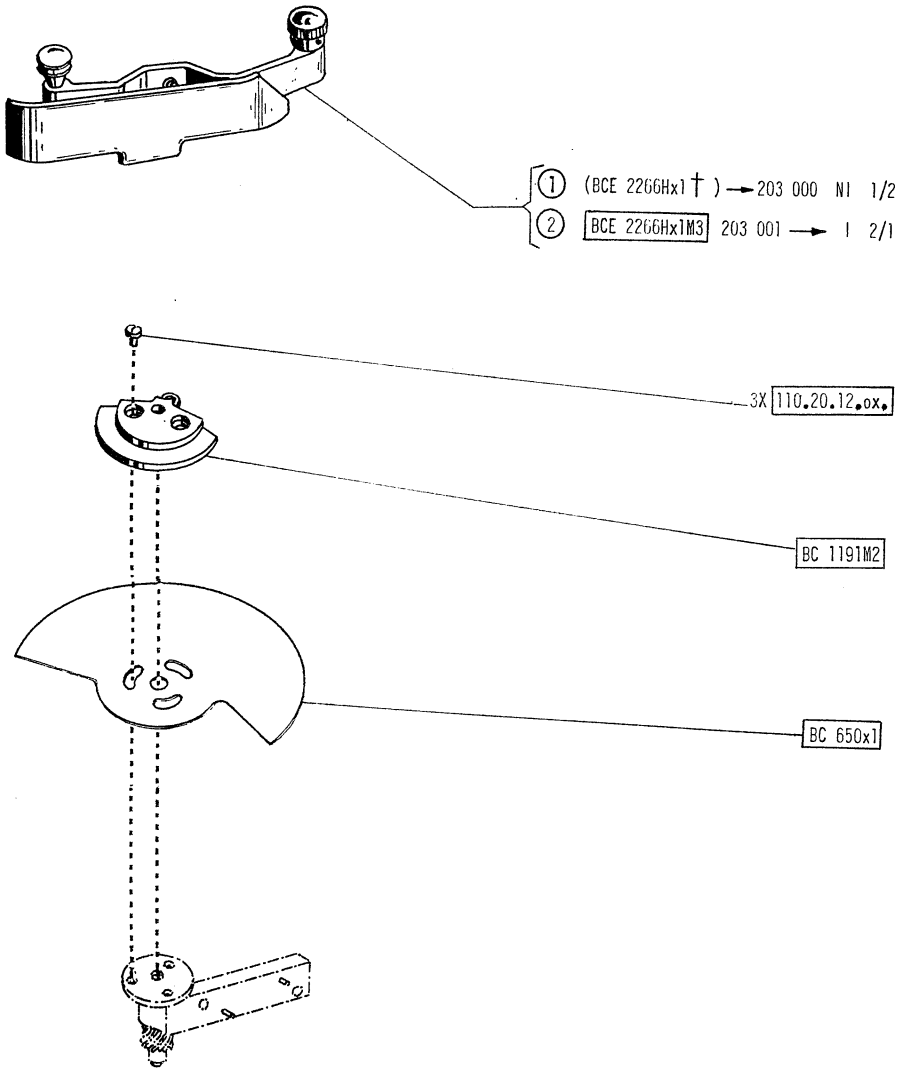

Printed in Switzerland

Filmandruckplatte Volet presseur Pressure Pad

H16 RX-OV 162 301 →

A

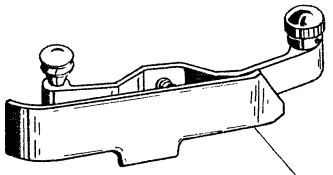

1	(BCE 2266Hx1 †) →	202 410	NI	1/2
2	BCE 2266Hx1M3	202 411 →	I	2/1

Printed in Switzerland

14	Anciennes pièces Alte Teile Former parts 15	Nouvelles pièces Neue Teile New parts 16	Observations Bemerkungen Remarks 17
8		BCM 2491 T a = 20,9 (N)	(F) Nouvelle variante de griffe. (D) Neue Variante des Greifers. (E) New version of the claw. (09.68)
9	→ 242 000 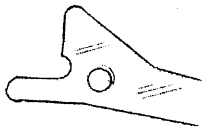	242 001 → BCM 2491 T 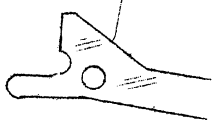	(F) Première série de griffe, exécution T, mal usinée. Le bec arrondi n'assure pas un bon entraînement du film, la boucle inférieure se résorbe. (D) Die erste Serie Greifer (Ausführung T) wurde ungünstig bearbeitet. Der rundliche Greiferschnabel transportiert den Film nicht einwandfrei und verursacht das Auffressen der unteren Filmschlaufe. (E) The claws of the first series (type T) have been inadequately manufactured. The round claw beak prevents the film from being transported correctly and causes the loss of the lower loop. 11.70

Greifer Griffe Claw

H16 RX-OV / H16 RX / H16 T / H16 M / H8

97801 → 127600 / H8
100401 → 127600 / H16
116001 → 128470 / H16 RX

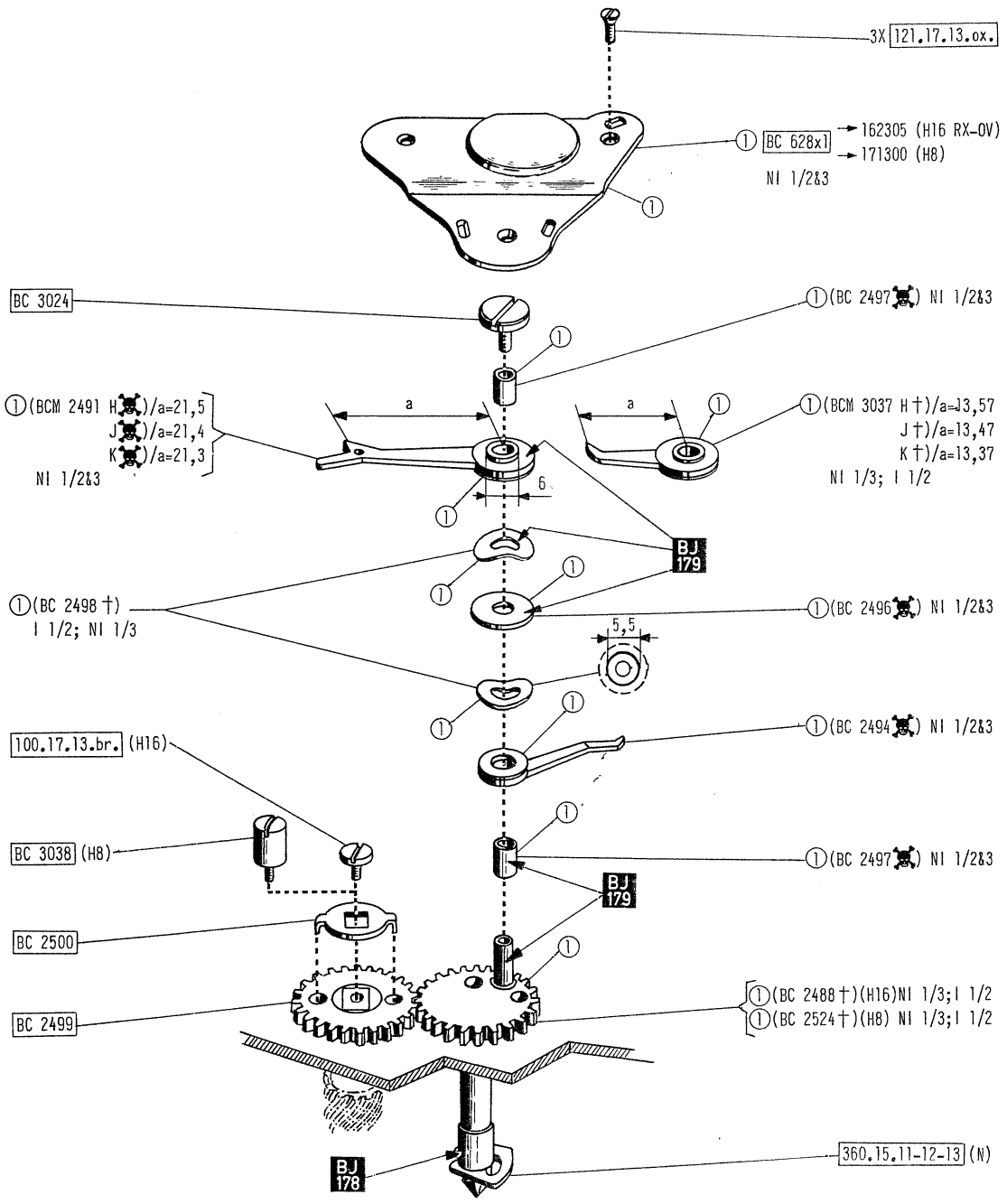

B

Printed in Switzerland

Greifer Griffe Claw

H16 RX / H16 T / H16 M / H8

127601 → 154170 / H8
127601 → 155650 / H16
128471 → 155650 / H16 RX

B

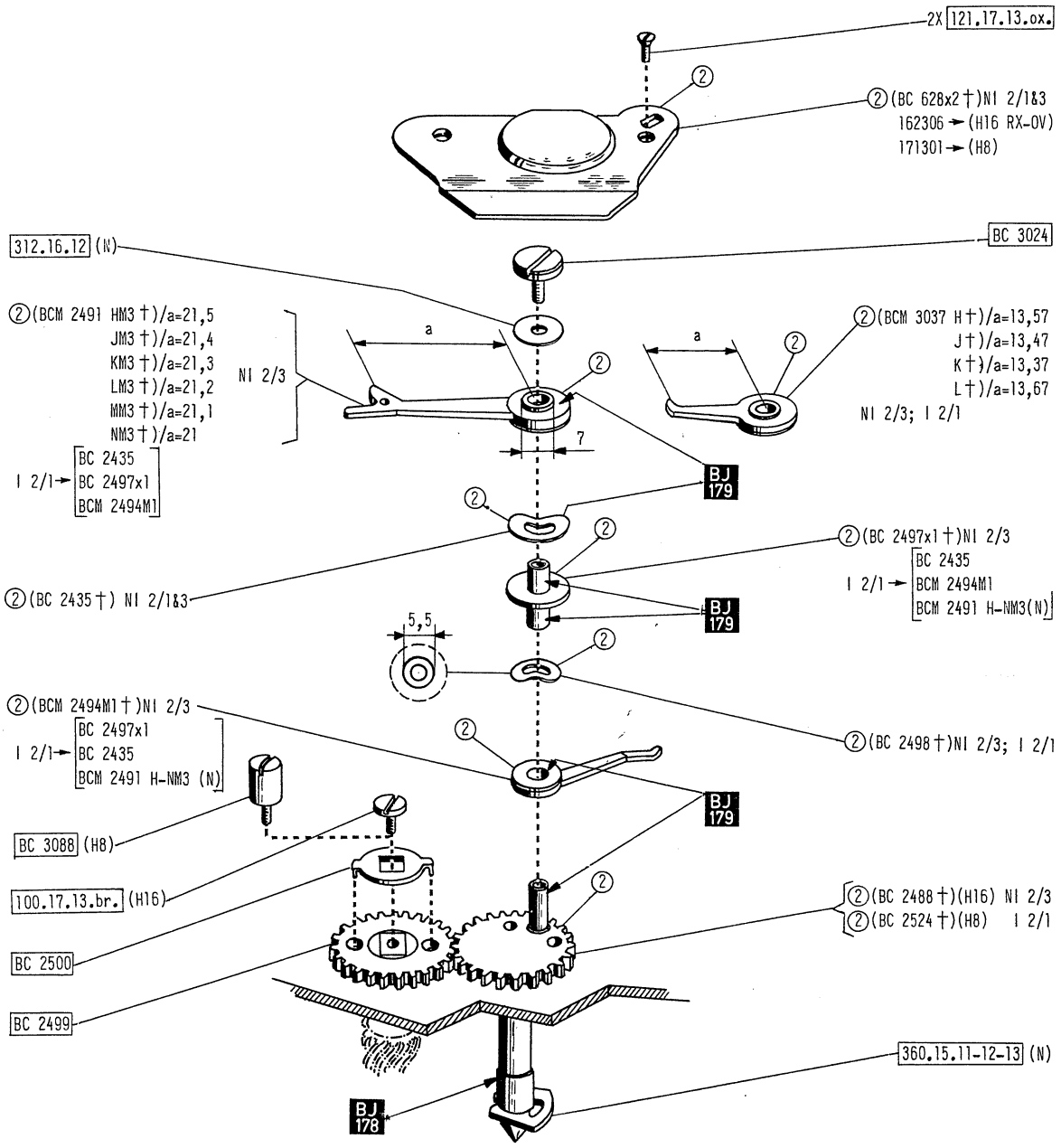

Printed in Switzerland

14 Anciennes pièces Alte Teile Former parts 15	Nouvelles pièces Neue Teile New parts 16	Observations Bemerkungen Remarks 17
1	Pour caméras H8 (avec griffe traînante) Für H8-Kameras (mit Schleppgreifer) For H8-Cameras (with trailing claw) BCD 2524x1A (rouge, rot, red) Ø 2,58 mm BCD 2524x1B (vert, grün, green) Ø 2,60 mm BCD 2524x1C (jaune, gelb, yellow) Ø 2,62 mm Pour caméras H16 (avec griffe traînante) Für H16-Kameras (mit Schleppgreifer) For H16-Cameras (with trailing claw) BCD 2488x1A (rouge, rot, red) Ø 2,58 mm BCD 2488x1B (vert, grün, green) Ø 2,60 mm BCD 2488x1C (jaune, gelb, yellow) Ø 2,62 mm	(F) Axes de griffe avec différents diamètres pour adaptation à la platine supérieure après alésage du coussinet (voir circulaire 459/SDR de novembre 1962). (D) Neue Greiferachsen mit verschiedenen Durchmessern, die nach Ausweitung der Bohrung (mit BJ 1006) in die obere Werkplatte eingepasst werden können (Siehe Rundschreiben Nr. 459/SDR vom November 1962). New claw axles with different diameters to fit in upper plate of mechanism after drilling out the respective bearing (see circular-letter 459/SDR of November 1962). (05.63)
2 BC 3088	BC 3088	(F) Erreur d'impression (D) Druckfehler (E) Misprint 06.63)
3 BC 2498M2 BC 2498M2	3 (BC 2498M2) → 199 500 N1 3/4 4 2X 339.26.1001 199 501 → 1 4/3	(F) Les 2 rondelles ressort existantes ont été remplacées par des rondelles élastiques bombées moins épaisses pour améliorer le fonctionnement de la griffe (ATTENTION ! VALABLE POUR H8S SEULEMENT). (D) Die 2 Federscheiben werden durch dünnere gewölbte Scheiben ersetzt, um das Funktionieren des Greifers zu verbessern. (ACHTUNG ! GILT NUR FÜR H8S). (E) The 2 spring washers are replaced by thinner washers which are bulged and elastic to improve the functioning of the claw. (ATTENTION ! VALID FOR H8S ONLY). (06.63)

14 Anciennes pièces Alte Teile Former parts 15	16 Nouvelles pièces Neue Teile New parts	17 Observations Bemerkungen Remarks
4 BC 2524x1 M1 (H8S) BCD 2524x1 A (H8S) BCD 2524x1 B (H8S) BCD 2524x1 C (H8S)	(3) (BC 2524x1 M1†) (H8S) NI 3/4 (4) BC 2524x1 M2 (H8S) I 4/3 BCD 2524x1 A M1 (H8S)(rouge-rot-red) Ø 2,58 BCD 2524x1 B M1 (H8S)(vert-grün-green) Ø 2,60 BCD 2524x1 C M1 (H8S)(jaune-gelb-yellow) Ø 2,62	(F) L'excentricité a été augmentée pour améliorer la sécurité de fonctionnement des griffes. (D) Die Exzentrizität wurde erweitert, um die Funktionssicherheit der Greifer zu erhöhen. (E) Increased eccentricity to imprive safety of performance of claws. (07.63)
5 BCM 2494x1	(3) (BCM 2494x1) H16RXOV → 207 381, H16M → 208 800, H16S → 221 200 } NI 3/4 (4) BCD 2494x1 H16RXOV 207 382 →, H16M 208 801 →, H16S 221 201 → } I 4/3 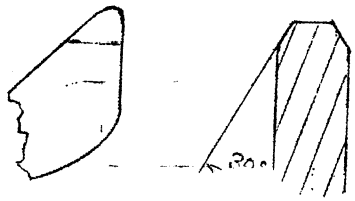	(F) Le bec de la griffe est chanfreiné d'environ 30° sur les deux côtés pour assurer une meilleure pénétration dans les perforations du film. (D) Die Nase des Greifers wurde an beiden Seiten um 30° abgeschrägt, um ein besseres Eindringen in die Perforation des Filmes zu gewährleisten. (E) The beak of the claw is chamfered by 30° on both sides in order to ensure a perfect penetration in the perforation of the film. (12.63)
6 BC 628x2 M1	(3) BC 628x2 M1, l = 34,5, d = 1 — H16RXOV → 202 775, H16M → 203 000, H16S → 199 800 } NI 3/4 (4) BC 628x3, l = 33, d = 2,5 — H16RXOV 202 775 →, H16M 203 001 →, H16S 199 801 → } I 4/3 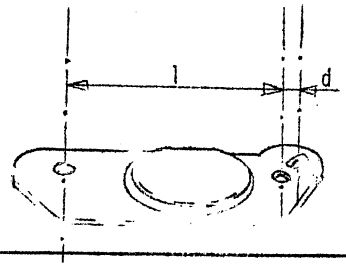	(F) La colonne support supérieure de la protection est écartée du chemin du piston de crantage du volet presseur. Le piston ne pourra plus rester croché accidentellement dans le trou de la vis de fixation supérieure. (D) Die obere Tragsäule der Schutzkappe muss dem Rastkolben der Andruckplatte ausweichen, damit der Kolben in Zukunft nicht mehr im Loch der oberen Befestigungsschraube hängen bleiben kann. (E) The upper supporting column of the protection cap must be cleared from the path of the fastening stud of the pressure-pad. The piston must not get hooked any more in the hole of the upper fixing screw. (11.65)
100.17.13.br	100.17.13.ox	(F) Nomenclature modifiée (D) Teilnummernänderung (E) Part-number modification (11.6

FM	Griffe Greifer Claw	H8, H16M, H16RX, H16RXOV, H16T	Bolex paillard

	Anciennes pièces Alte Teile Former parts	Nouvelles pièces Neue Teile New parts	Observations Bemerkungen Remarks
8		BCM 2491 T a = 20,9 (N)	(F) Nouvelle variante de griffe. (D) Neue Variante des Greifers. (E) New version of the claw. (09.68)

H16 RX-OV / H16 RX / H16 T / H16 M / H8

154170 → /H8
155650 → /H16 RX

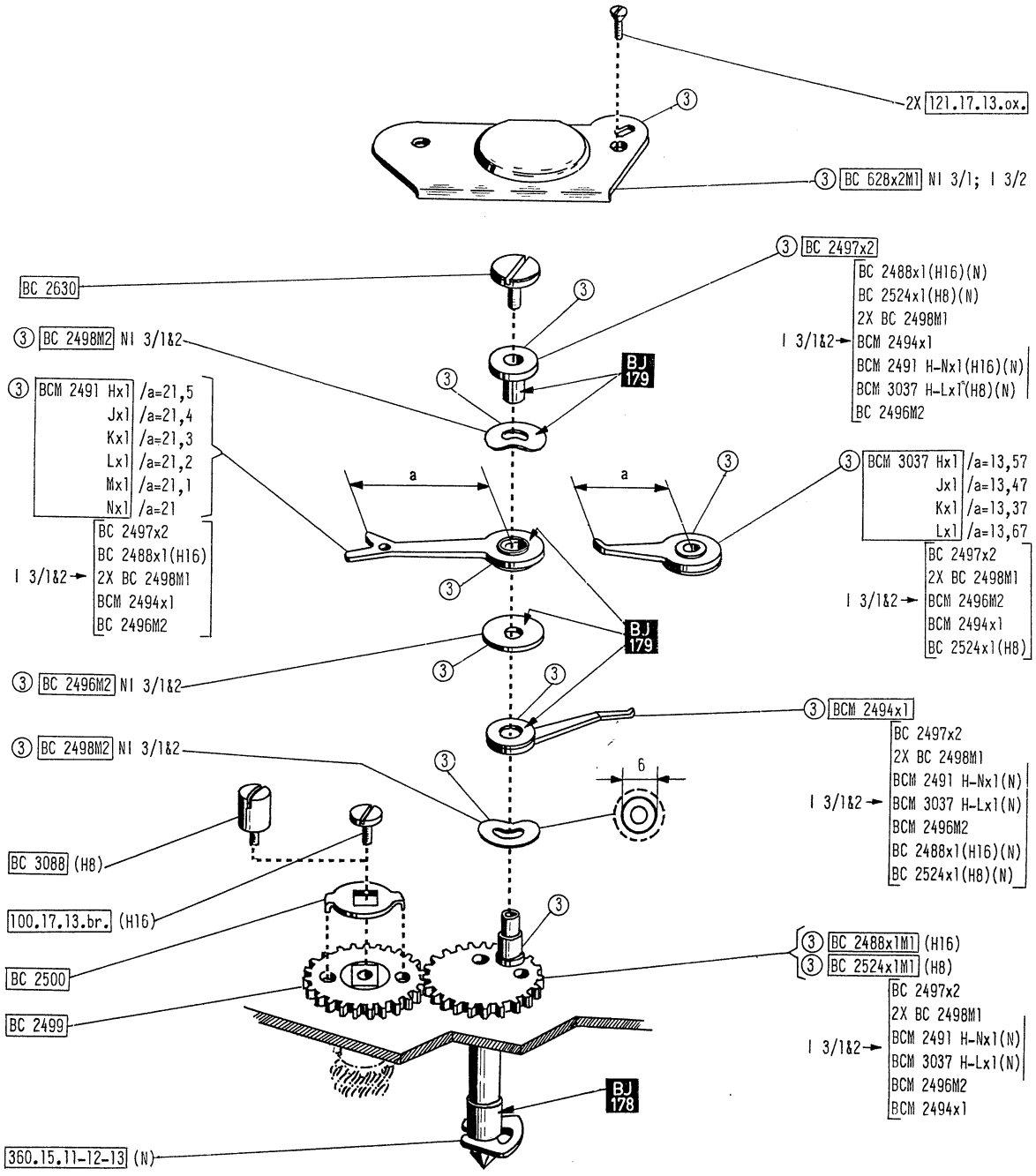

B

Printed in Switzerland

(F) I. CENTRAGE LATERAL DES GRIFFES AVEC BJ 1121

Débrayer le barillet et pousser le bouton latéral de déclenchement sur "M" et retirer le volet presseur.

Fig. 1 : Démonter la protection des griffes. Tourner l'axe à excentrique avec un tournevis BJ 604 par la vis (a) en position maximum à droite. Tirer les 2 griffes en arrière.

Fig. 2 : Engager la jauge BJ 1121 contre le couloir entre les guides latéraux, le bord (b) en face du joint entre porte-tourelle et boîtier.

Fig. 2.1 : Centrer le bec de la griffe marche avant par léger pliage avec le tordeur BJ 1129, pour le cycle complet entre les points (e) et (f) dans la rainure calibrée (c).

Fig. 2.2 : Centrage identique pour la griffe marche arrière entre les points (g) et (h) dans la rainure calibrée (d).

Si, lors de ces contrôles, le bec de la griffe sort des tolérances, c'est l'axe à excentrique qui en est la cause et il est nécessaire de le remplacer.

(D) I. SEITLICHE ZENTRIERUNG DER GREIFER MIT BJ 1121

Federmotor auskuppeln, seitlichen Auslöser auf "M" stellen und Filmandruckplatte herausnehmen.

Fig. 1 : Greiferschutz ausbauen. Exzenterachse mit in Schraube (a) eingesetztem Schraubenzieher BJ 604 ganz nach rechts bringen. Beide Greifer nach hinten ziehen.

Fig. 2 : Lehre BJ 1121 so zwischen den seitlichen Filmführungen in die Filmbühne einführen, dass der Rand (b) mit dem Spalt zwischen Gehäuse und Basis des Revolverträgers abschliesst.

Fig. 2.1 : Die Spitze des Vorwärtsgreifers ist nun durch leichtes Biegen mittels Werkzeug BJ 1129 so zu zentrieren, dass sie während eines ganzen Zyklus zwischen den Punkten (e) und (f) in der kalibrierten Nut (c) läuft.

Fig. 2.2 : Gleiche Zentrierung des Rückwärtsgreifers zwischen den Punkten (g) und (h) in der kalibrierten Nut (d).

Läuft bei diesen Kontrollen die Spitze des Greifers ausserhalb der Toleranzen, so liegt dies an der Exzenterachse, welche zu ersetzen ist.

(E) I. LATERAL CENTERING OF THE CLAWS WITH TOOL BJ 1121

Disengage spring motor, set lateral release knob to "M" and detach pressure plate.

Fig. 1 : Remove claw protection. Move screw (a) with aid of screwdriver BJ 604 until the eccentric axle is in extreme right hand position. Pull both claws backwards.

Fig. 2 : Insert gauge BJ 1121 between lateral film guides into gate so that edge (b) matches with seam between body and turret-holder.

Fig. 2.1 : Center tip of forward motion claw by slightly twisting with tool BJ 1129 so that it runs during full cycle in the calibrated slot (c) between points (e) and (f).

Fig. 2.2 : Identical centering of rear motion claw between points (g) and (h) of calibrated slot (d).

When tip of claw runs beyond tolerances during these checks, this is due to the eccentric axle which has to be exchanged.

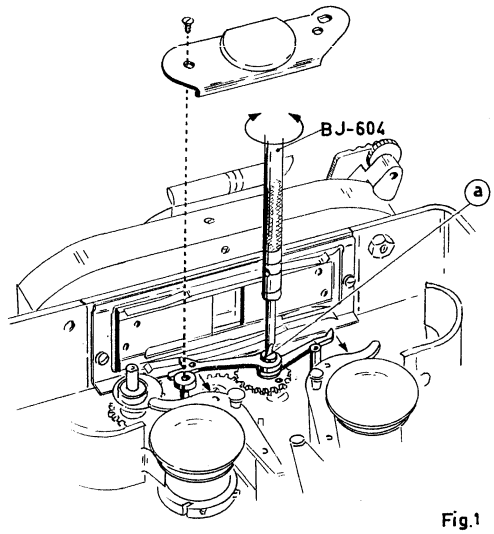

Fig.1

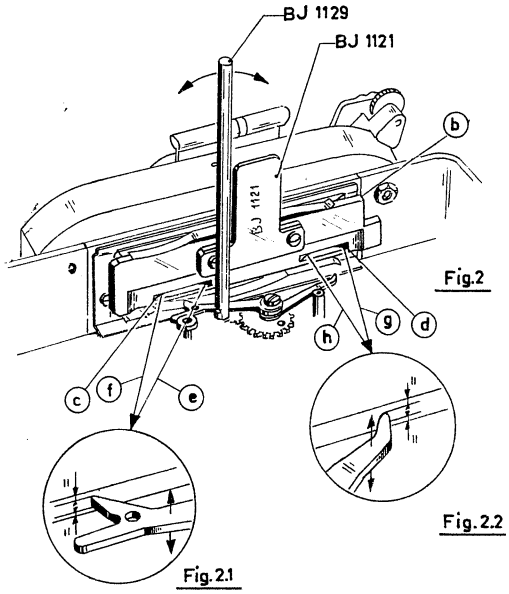

Fig.2

Fig.2.2

Fig.2.1

14	Anciennes pièces Alte Teile Former parts 15	Nouvelles pièces Neue Teile New parts 16	Observations Bemerkungen Remarks 17
1		Pour caméras H8 (avec griffe traînante) Für H8-Kameras (mit Schleppgreifer) For H8-Cameras (with trailing claw) BCD 2524x1 A (rouge - rot - red) Ø 2,58mm BCD 2524x1 B (vert - grün - green) Ø 2,60mm BCD 2524x1 C (jaune - gelb - yellow) Ø 2,62mm	(F) Axes de griffe avec différents diamètres pour adaptation à la platine supérieure après alésage du coussinet (voir lettre-circulaire 459/SDR de novembre 1962). (D) Neue Greiferachsen mit verschiedenen Durchmessern, die nach Ausweitung der Bohrung (mit BJ 1006) in die obere Werkplatte eingepasst werden können (Siehe (Rundschreiben 459/SDR vom November 1962). (E) New claw axles with different diameters to fit in upper plate of mechanism after drilling out the respective bearing (see circular-letter 459/SDR of November 1962). (05.63)
2	BC 3088	BC 3038	(F) Erreur d'impression (D) Druckfehler (E) Misprint (06.63)
3	BC 2498 M2 BC 2498 M2	① (BC 2498 M2 †) → 198 640 N1 1/2 ② 2X 339.26.1001 198 641 → I 2/1	(F) Les 2 rondelles ressort existantes ont été remplacées par des rondelles élastiques bombées moins épaisses pour améliorer le fonctionnement de la griffe. (D) Die 2 Federscheiben werden durch dünnere gewölbte Scheiben ersetzt, um das Funktionieren des Greifers zu verbessern. (E) The 2 spring washers are replaced by thinner washers which are bulged and elastic to improve the functioning of the claw. (06.63)
4	BC 2524x1 M1 BCD 2524x1 A BCD 2524x1 B BCD 2524x1 C	① (BC 2524x1 M1 †) → 199 074 N1 1/2 ② BC 2524x1 M2 199 075 → I 2/1 BCD 2524x1A M1 (rouge - rot - red) Ø 2,58mm BCD 2524x1B M1 (vert - grün - green) Ø 2,60mm BCD 2524x1C-M1 (jaune - gelb - yellow) Ø 2,62mm	(F) L'excentricité a été augmentée pour améliorer la sécurité de fonctionnement des griffes. (D) Die Exzentrizität wurde erweitert, um die Funktionssicherheit der Greifer zu erhöhen. (E) Increased eccentricity to improve safety of performance of claws. (07.63)

	Anciennes pièces Alte Teile Former parts 15	Nouvelles pièces Neue Teile New parts 16	Observations Bemerkungen Remarks 17
5	BCM 2494x1	(1) (BCM 2494x1) → 199 326 NI 1/2 (2) BCD 2494x1 199 327 → I 2/1 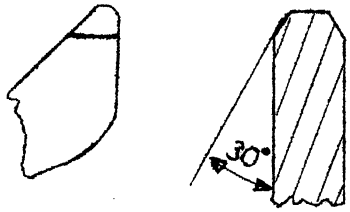	(F) Le bec de la griffe est chanfreiné d'environ 30° sur les deux côtés pour assurer une meilleure pénétration dans les perforations du film. (D) Die Nase des Greifers wurde an beiden Seiten um 30° abgeschrägt, um ein besseres Eindringen in die Perforation des Filmes zu gewährleisten. (E) The beak of the claw is chamfered by 30° on both sides in order to ensure a perfect penetration in the perforation of the film. (12.63)
6	360.15.12-12-13 (N)	360.15.11 e=0,4 (N) 12 e=0,6 (N) 13 e=0,5 (N)	(F) Erreur d'impression (D) Druckfehler (E) Misprint (11.65)
7	BC 628x2 M2	(1) BC 628x2 M2 → 211 430 NI 1/2 l = 34,5 d = 1 (2) BC 628x3 211 431 → NI 2/1 l = 33 d = 2,5 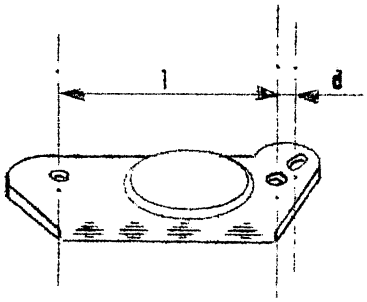	(F) La colonne support supérieure de la protection est écartée du chemin du piston de crantage du volet presseur. Le piston ne pourra plus rester croché accidentellement dans le trou de la vis de fixation supérieure. (D) Die obere Tragsäule der Schutzkappe muss dem Rastkolben der Andruckplatte ausweichen, damit der Kolben in Zukunft nicht mehr im Loch der oberen Befestigungsschraube hängen bleiben kann. (E) The upper supporting column of the protection cap must be cleared from the path of the fastening stud of the pressure-pad. The piston must not get hooked any more in the hole of the upper fixing screw. (11.65)

Greifer | Griffe | Claw

H8 RX 189801 →

B

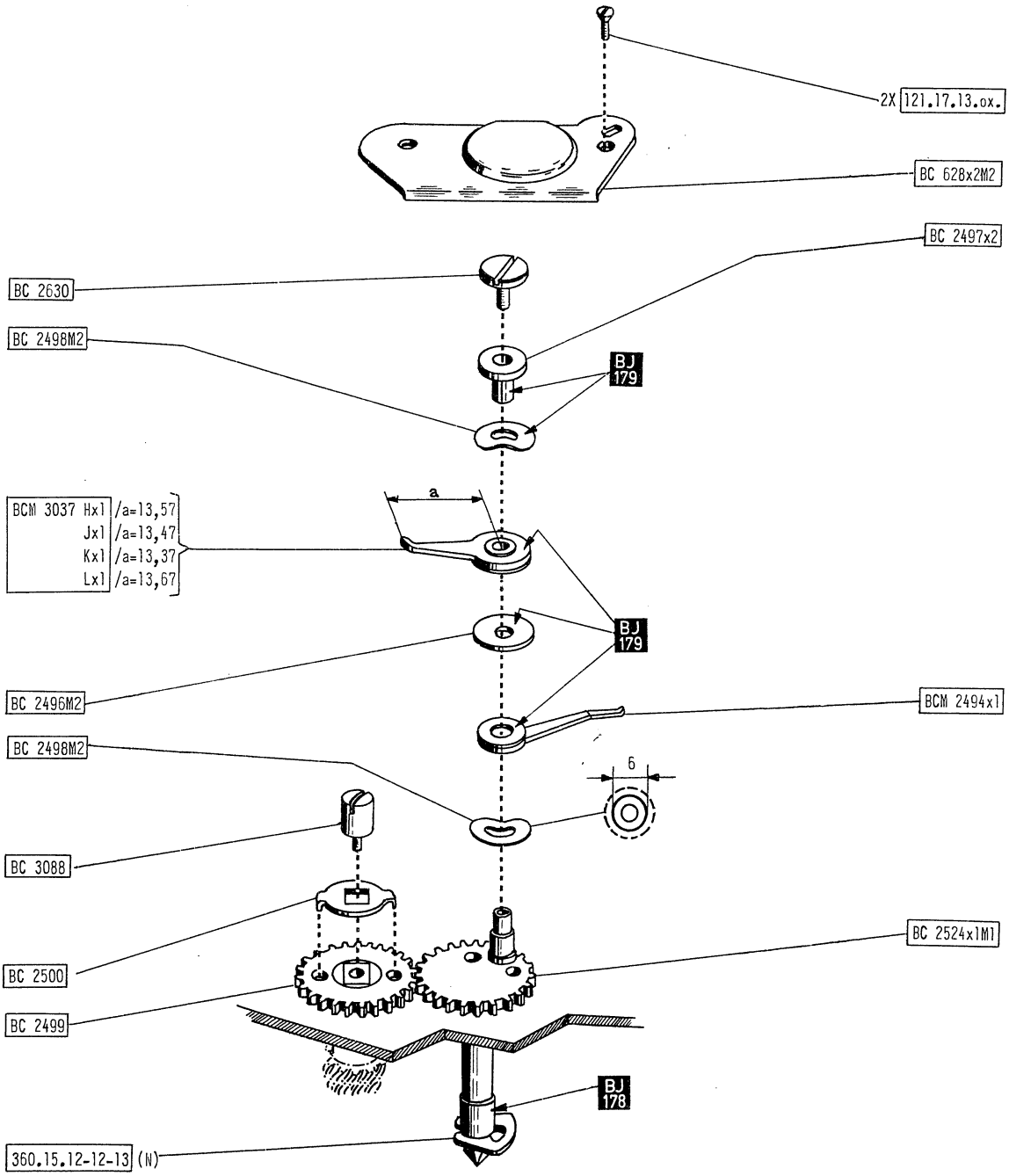

Printed in Switzerland

(F) I. CENTRAGE LATERAL DES GRIFFES AVEC BJ 1121

Débrayer le barillet et pousser le bouton latéral de déclenchement sur "M" et retirer le volet presseur.

Fig. 1 : Démonter la protection des griffes. Tourner l'axe à excentrique avec un tournevis BJ 604 par la vis (a) en position maximum à droite. Tirer les 2 griffes en arrière.

Fig. 2 : Engager la jauge BJ 1121 contre le couloir entre les guides latéraux, le bord (b) en butée contre l'écrou (k).

Fig. 2.1 : Centrer le bec de la griffe marche avant par léger pliage avec le tordeur BJ 1129, pour le cycle complet entre les points (e) et (f) dans la rainure calibrée (c).

Fig. 2.2 : Centrage identique pour la griffe marche arrière entre les points (g) et (h) dans la rainure calibrée (d).

Si, lors de ces contrôles, le bec de la griffe sort des tolérances, c'est l'axe à excentrique qui en est la cause et il est nécessaire de le remplacer.

(D) I. SEITLICHE ZENTRIERUNG DER GREIFER MIT BJ 1121

Federmotor auskuppeln, seitlichen Auslöser auf "M" stellen und Filmandruckplatte herausnehmen.

Fig. 1 : Greiferschutz ausbauen. Exzenterachse mit in Schraube (a) eingesetztem Schraubenzieher BJ 604 ganz nach rechts bringen. Beide Greifer nach hinten ziehen.

Fig. 2 : Lehre BJ 1121 so zwischen den seitlichen Filmführungen in die Filmbühne einführen, dass der Rand (b) an der Mutter (k) anliegt.

Fig. 2.1 : Die Spitze des Vorwärtsgreifers ist nun durch leichtes Biegen mittels Werkzeug BJ 1129 so zu zentrieren, dass sie während eines ganzen Zyklus zwischen den Punkten (e) und (f) in der kalibrierten Nut (c) läuft.

Fig. 2.2 : Gleiche Zentrierung des Rückwärtsgreifers zwischen den Punkten (g) und (h) in der kalibrierten Nut (d).

Läuft bei diesen Kontrollen die Spitze des Greifers ausserhalb der Toleranzen, so liegt dies an der Exzenterachse, welche zu ersetzen ist.

(E) I. LATERAL CENTERING OF THE CLAWS WITH TOOL BJ 1121

Disengage spring motor, set lateral release knob to "M" and detach pressure plate.

Fig. 1 : Remove claw protection. Move screw (a) with aid of screwdriver BJ 604 until the eccentric axle is in extreme right hand position. Pull both claws backwards.

Fig. 2 : Insert gauge BJ 1121 between lateral film guides into gate so that edge (b) is adjacent to nut (k).

Fig. 2.1 : Center tip of forward motion claw by slightly twisting with tool BJ 1129 so that it runs during full cycle in the calibrated slot (c) between points (e) and (f).

Fig. 2.2 : Identical centering of rear motion claw between points (g) and (h) of calibrated slot (d).

When tip of claw runs beyond tolerances during these checks, this is due to the eccentric axle which has to be exchanged.

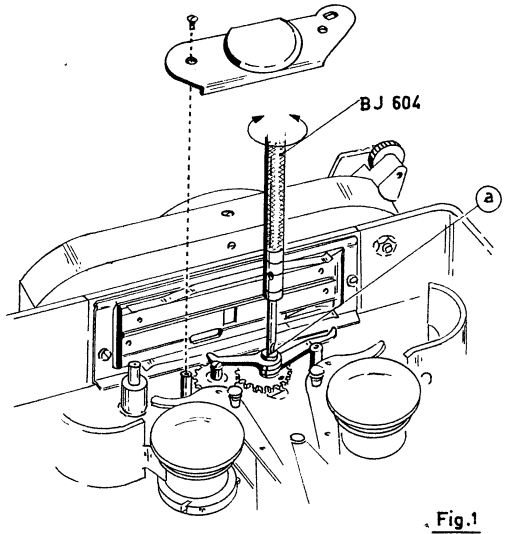

Fig.1

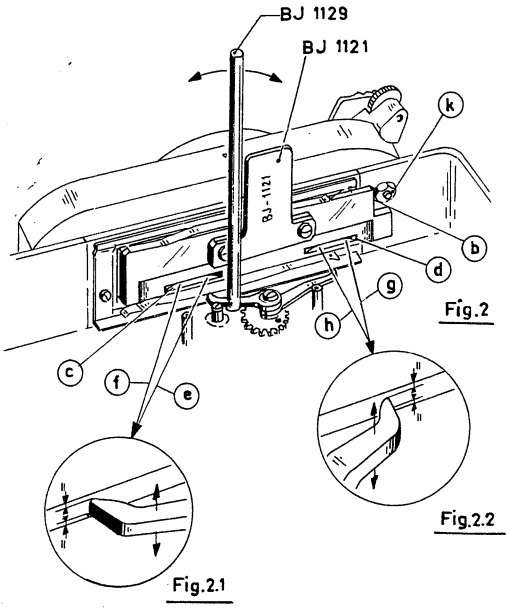

Fig.2

Fig.2.1

Fig.2.2

B 4

Printed in Switzerland

14	Anciennes pièces Alte Teile Former parts 15	Nouvelles pièces Neue Teile New parts 16	Observations Bemerkungen Remarks 17
1	BJ 936	936	(F) Erreur d'impression (D) Druckfehler (E) Misprint (03.63)
2		190	(F) Mastic à utiliser pour le masticage des joints entre la tourelle, la platine supérieure et le boîtier. (D) Kitt zum Abdichten der Fugen zwischen dem Revolverkopf, der oberen Werkplatte und dem Gehäuse. (E) Mastic used to seal the joints between turret, upper plate and camera body. (07.65)
3	3X 110.30.20.ox 4X 100.35.15.ox	3X 110.20.20.ox 3X 100.35.15.ox 102.35.15.ox	(F) Erreur d'impression (D) Druckfehler (E) Misprint (07.65)

Objektiv-Revolver Tourelle Turret

H8

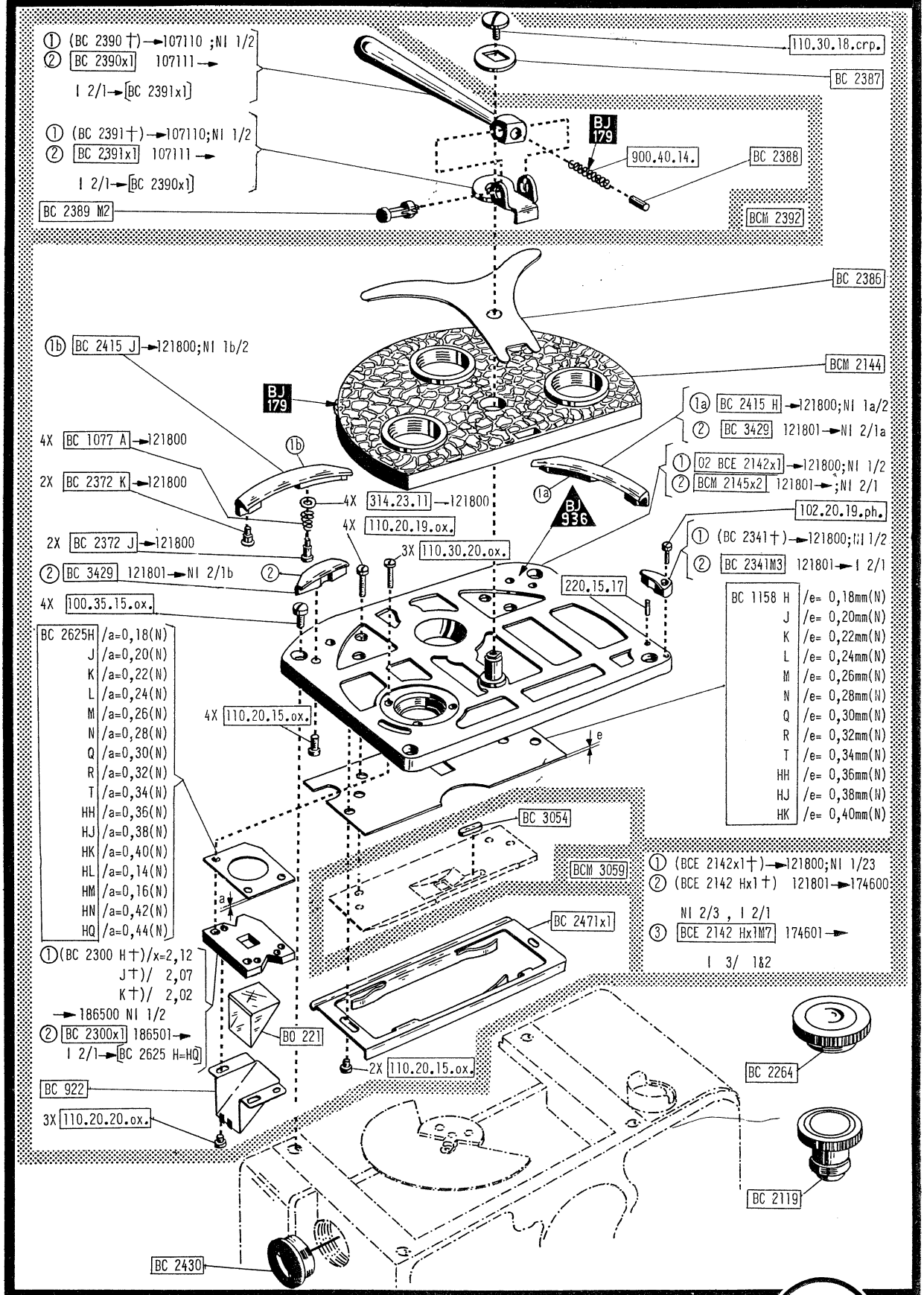

C

Printed in Switzerland

14 Anciennes pièces Alte Teile Former parts 15	Nouvelles pièces Neue Teile New parts 16	Observations Bemerkungen Remarks 17
1		
BJ 936	936	(F) Erreur d'impression (D) Druckfehler (E) Misprint (03.63)
2		
4X 100.35.15.ox	3X 100.35.20.ox 102.35.20.ox 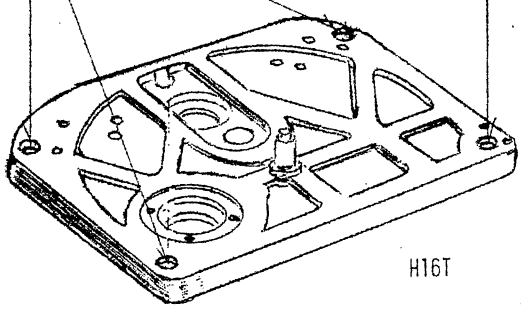 H16T	(F) Erreur d'impression (D) Druckfehler (E) Misprint (08.65) (F) Valable pour H16S + H16T (D) Gültig für H16S + H16T (E) Valid for H16S + H16T
3		
3X 100.35.20.ox 102.35.20.ox	3X 100.35.20.ni 102.35.20.ni	(F) Nomenclature et traitement modifiés; ox devient ni pour garantir une meilleure protection contre la rouille. (D) Aenderung der Oberflächenbehandlung, um die Korrosionsbeständigkeit zu erhöhen. (E) The surface treatment has been changed in order to make the part corrosion-proof. (08.65)
4		
	190	(F) Mastic à utiliser pour le masticage des joints entre la tourelle, la platine supérieure et le boîtier. (D) Kitt zum Abdichten der Fugen zwischen dem Revolverkopf, der oberen Werkplatte und dem Gehäuse. (E) Mastic used to seal the joints between turret, upper plate and camera body. (08.65)

Objektiv-Revolver Tourelle Turret

H16 T

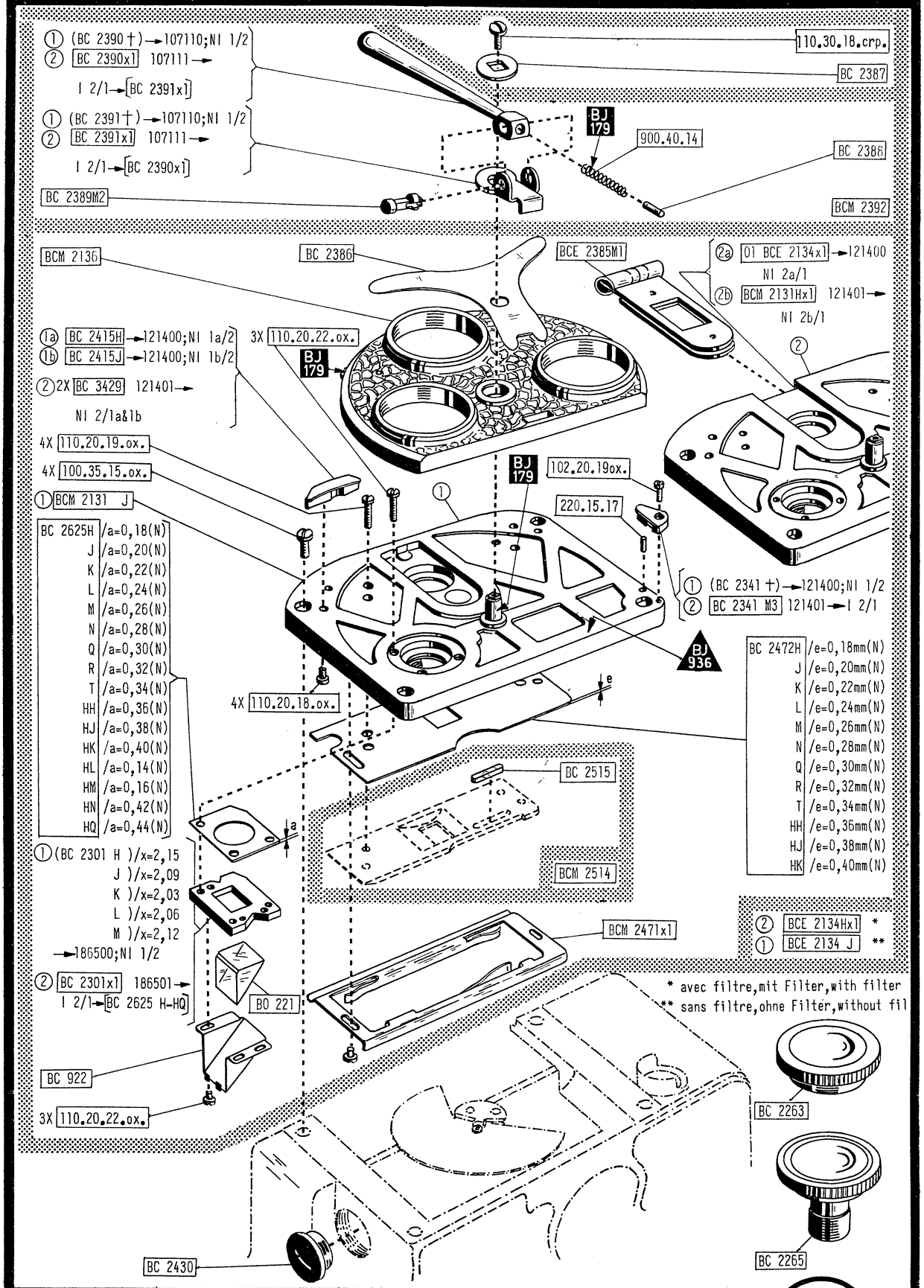

C

Printed in Switzerland

Tourelle
Objektiv-Revolver
Turret

2

3 H16 RX

4 116001 → 162305

5 Bolex paillard

14	Anciennes pièces Alte Teile Former parts 15	Nouvelles pièces Neue Teile New parts 16	Observations Bemerkungen Remarks 17
1	2X 110.20.26.ox	① 2X (110.20.26.ox†) NI 1/2 ② 2X 110.20.25.nin I 2/1	(F) Erreur d'impression (D) Druckfehler (E) Misprint
	2X 303.21.11.ox	① 2X (303.21.11.ox†) NI 1/2 ② 4X 303.21.11.ox (N)I 2/1	
2	BJ 936	BJ 936	(F) Erreur d'impression (D) Druckfehler (E) Misprint
3		BJ 190	(F) Mastic à utiliser pour le masticage des joints entre la tourelle, la platine supérieure et le boîtier. (D) Kitt zum Abdichten der Lücken zwischen Revolverkopf, oberer Werkplatte und Kameragehäuse. (E) Mastic to seal the joints between turret, upper working plate and camera housing.
4		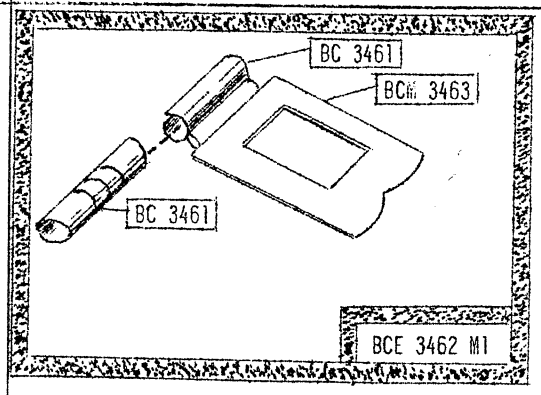	(F) Complément (D) Ergänzung (E) Supplement (09.63)

Objektiv-Revolver Tourelle Turret

H16 RX 116001 → 162305

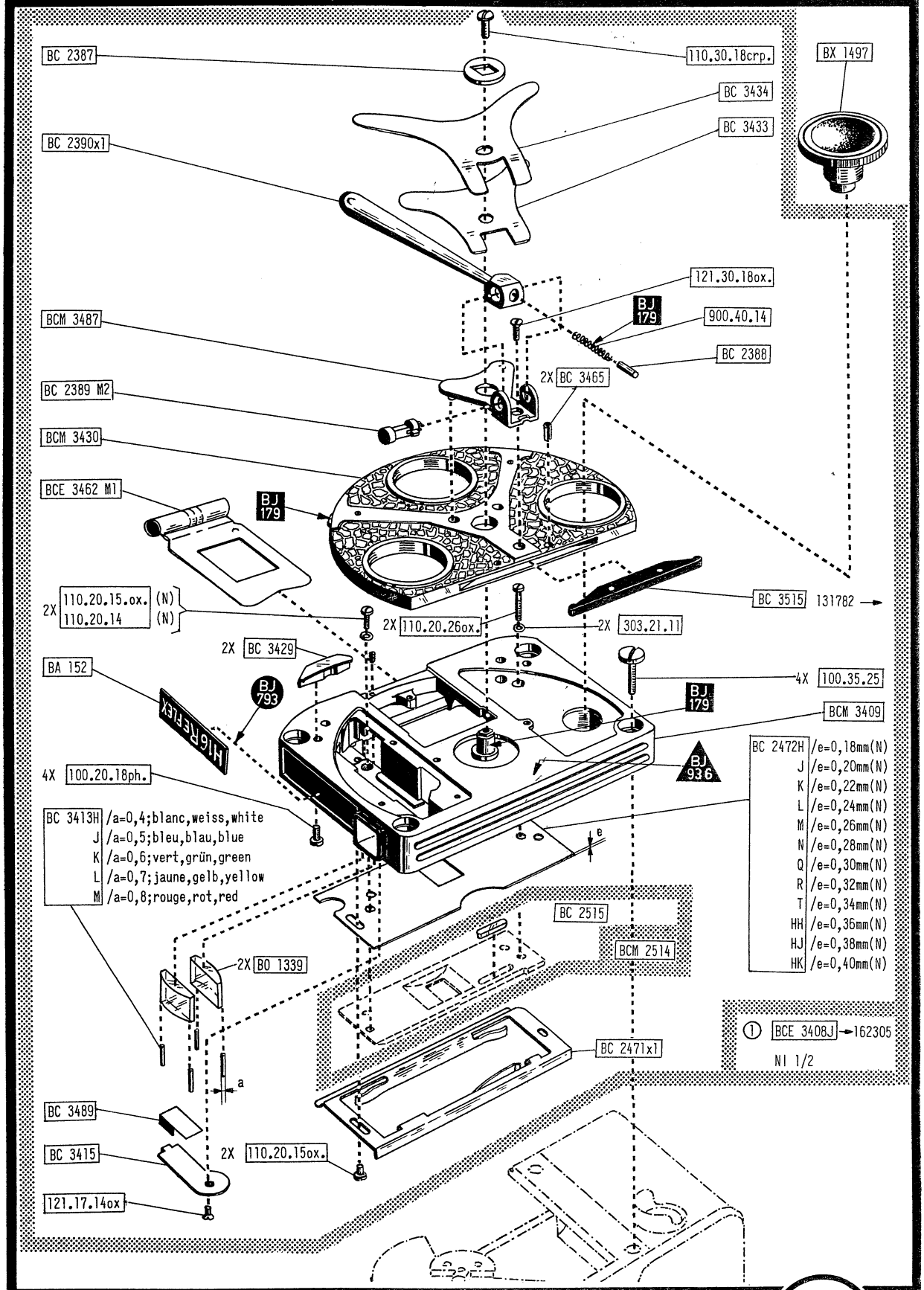

C

Printed in Switzerland

14	Anciennes pièces Alte Teile Former parts 15	Nouvelles pièces Neue Teile New parts 16	Observations Bemerkungen Remarks 17
1	BCE 3408 Jx1	(1) (BCE 3408 Jx1 †) → 195 800 NI 1/2 (2) BCE 3408 Jx1 M8 195 801 → I 2/1	(F) Suppression du crantage de la position 2 du levier de commande de l'obturateur variable afin d'éliminer le papillotement dû à ce dernier. (D) Zur Vermeidung des Flimmerns kann die VS in Pos. 2 nicht mehr verriegelt werden. (E) To avoid flicker due to the variable shutter, the latter can no longer be locked in position 2.
2	BJ 936	936	(F) Erreur d'impression (D) Druckfehler (E) Misprint (06.63)
3		190	(F) Mastic à utiliser pour le masticage des joints entre la tourelle, la platine supérieure et le boîtier. (D) Kitt zum Abdichten der Fugen zwischen dem Revolverkopf, der oberen Werkplatte und dem Gehäuse. (E) Mastic used to seal the joints between turret, upper plate and camera body. (06.63)
4	BA-152 BCM 3409x2	BCM 3409x2 M1	(F) L'inscription H16 REFLEX a été transférée sur le boîtier (voir chapitre E). (D) Die Inschrift H16 REFLEX erscheint auf dem Kameragehäuse (siehe Kap. E). (E) The name plate H16 REFLEX has been transferret to the camera body (see chapter E). (06.63)
5	-	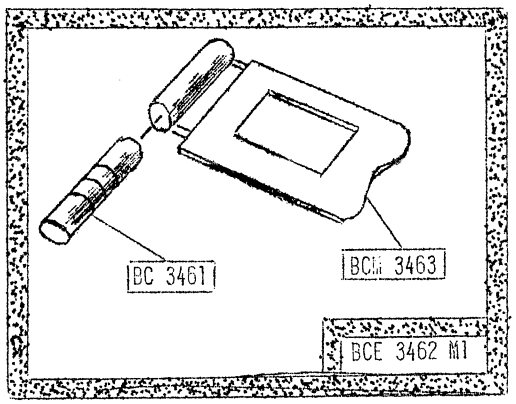	(F) Complément (D) Ergänzung (E) Supplement (09.63)

14	Anciennes pièces Alte Teile Former parts 15	Nouvelles pièces Neue Teile New parts 16	Observations Bemerkungen Remarks 17
6	BCM 3409x2 M1 BCE 3408 Jx1 M8	② (BCM 3409x2 M1 †) (BCE 3408 Jx1 M8 †) →230 491 N1 2/3 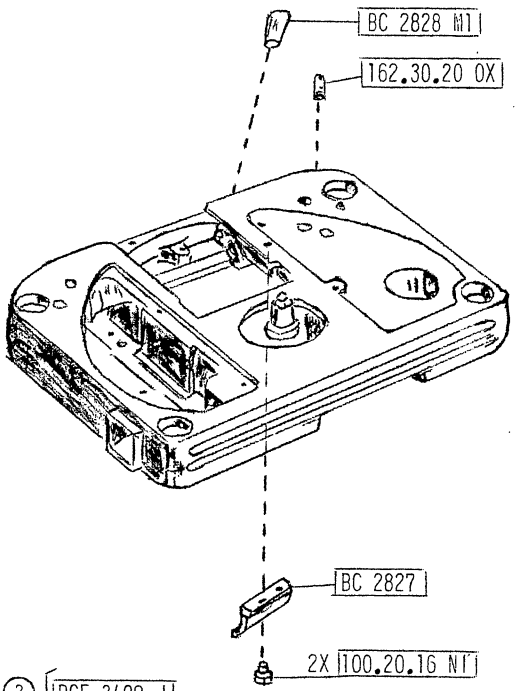 ③ BCE 3409 J BCE 3408 K M1 230 492 → I 3/2	(F) Introduction d'un porte-tourelle permettant le montage de la claquette. Les 2 trous pour le passage et la fixation de la claquette sont fermés par un bouchon plastique et une vis bouchon. Montage d'un miroir sous le couloir. Engager délicatement une vis à bois dans le bouchon en plastique pour l'extraire. (D) Einführung einer Revolverbasis , die den Einbau einer Startmarkierungsvorrichtung erlaubt. Die beiden Löcher für die Einführung und Befestigung der Startmarkierungsvorrichtung werden durch einen Plastikstopfen, bzw. eine Schraube verschlossen. Einbau eines Spiegels unter dem Filmkanal. Der Plastikstopfen kann durch vorsichtiges Eindrehen einer Holzschraube herausgezogen werden. (E) Introduction of a turret base that allows the fitting of a clapper. The 2 holes for introducing and fixing the clapper are sealed by a plastic plug and a screw, resp. A mirror is mounted under the gate. The plug can be pulled out with the aid of a wood screw. (04.67)
7	BCM 2514 BC 2515	① (BCM 2514 †) → 240 600 N1 1/2 BC 2515 ② BCM 2514 M2 240 601 → I 2/1 (E) Material and surface treatment of the gate have been modified in order to reduce sliding friction and the risk of oxydation and emulsion deposits. Stainless steel has been replaced by anodized aluminium, and the thickness of the picture gate has been diminished in order to avoid reflexes. Introduction of a Nylon insert opposite the reverse motion claw. Both Nylon inserts are driven in and cemented.	(F) Matière et recouvrement du couloir modifiés pour diminuer le frottement et le risque d'oxydation et de dépôt d'émulsion. Acier inoxydable devient anticorodal aluminité. Epaisseur de la fenêtre diminuée pour éviter les reflets. Introduction d'un sabot nylon en face de la griffe marche arrière. Les 2 sabots nylon sont chassés et collés. (D) Material und Oberflächenbehandlung der Filmbühne wurden geändert, um die Gleitfähigkeit zu verbessern und die Gefahr von Oxydation und Emulsionsrückständen zu vermindern. Der rost freie Stahl wurde durch eloxiertes Aluminium ersetzt. Die Stärke des Bildfensters wurde verringert, um Reflexe zu vermeiden. Einführung einer Nyloneinlage gegenüber dem Greifer für den Rückwärtslauf. Beide Nyloneinlagen sind eingetrieben und verklebt. (12.68)

Objektiv-Revolver Tourelle Turret

H16 RX-OV 162306 →

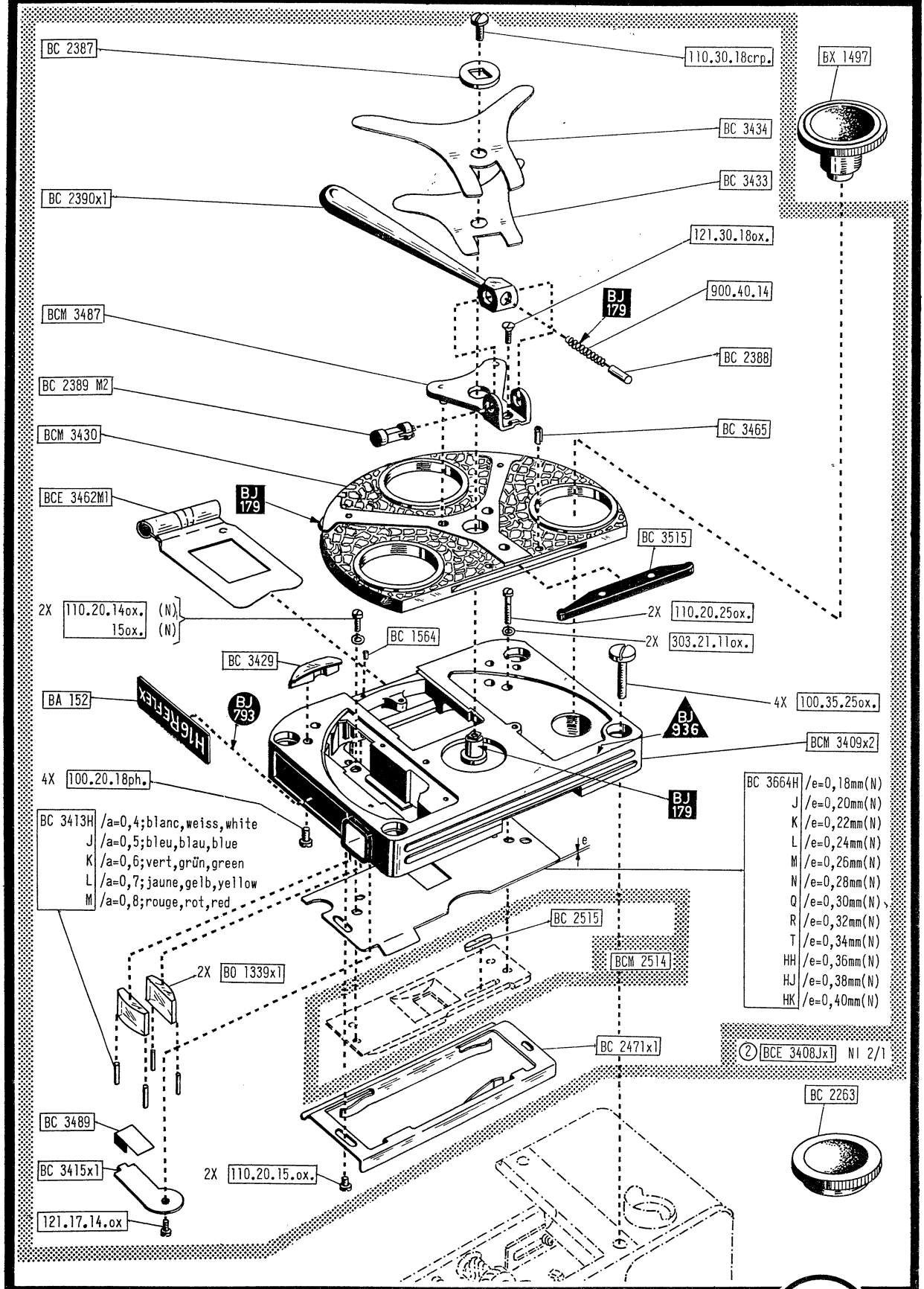

C

Printed in Switzerland

	Anciennes pièces Alte Teile Former parts 14 15	Nouvelles pièces Neue Teile New parts 16	Observations Bemerkungen Remarks 17
1	① (BO 1340/BC 3420†)	② 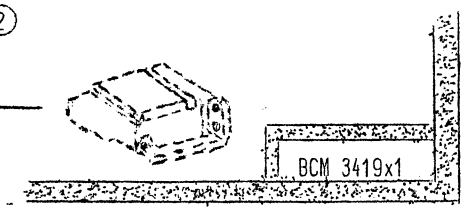 	(F) Le prisme seul n'est plus livrable. (D) Das Prisma allein ist nicht lieferbar. (E) The prism is not available separately. (10.69)
2	② → 239 500 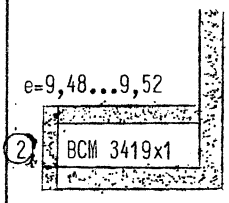 	③ 239 501 → 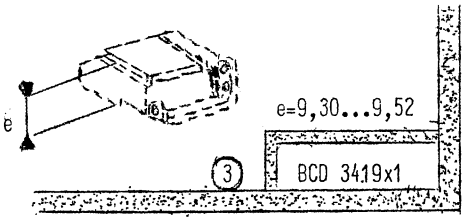 (F) ATTENTION : I 3/2 en effectuant le réglage du tirage optique selon IT. (D) ACHTUNG : I 3/2 wenn die Justierung des Auflagemasses gemäss der IT vorgenommen wird. (E) ATTENTION : I 3/2 if adjustment is carried out as per IT.	(F) Tolérances d'épaisseur du prisme réflex modifiées pour permettre l'emploi de prismes plus minces pour diminuer les rebuts à la fabrication. Effectuer le montage et le réglage du tirage optique selon IT-C10-I. (D) Stärketoleranzen des Reflexprismas geändert, um die Verwendung dünnerer Prismen zweck Verminderung von Ausschluss bei der Herstellung zu ermöglichen. Die Montage und Justierung des optischen Auflagemasses sind gemäss IT-C10-I vorzunehmen. (E) Modified thickness tolerances of the reflex prism, with a view to being able to use thinner ones, in order to reduce manufacturing rejects. Assembly and adjustment of the optical flange focal distance are to be carried out as per IT-C10-I. (10.69)

Objektiv-Revolver Tourelle Turret

H16 RX-OV / H16 RX

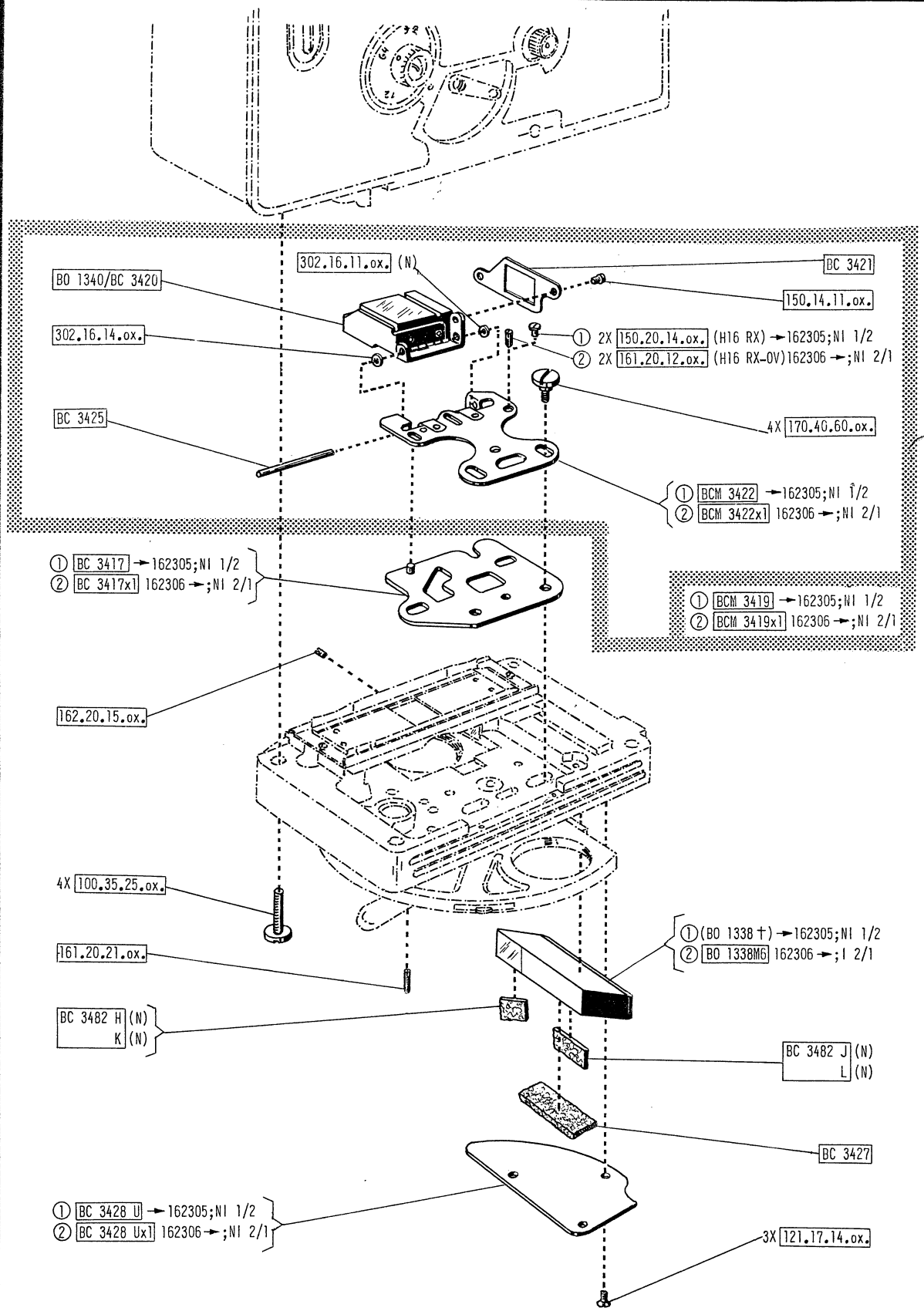

C

Printed in Switzerland

Bolex paillard

FEUILLE DE MODIFICATIONS

ÄNDERUNGSSCHEIN — MODIFICATION SHEET

a	Alte Teile Anciennes pièces Former parts b	Neue Teile Nouvelles pièces New parts c	Bemerkungen Observations Remarks d
1	BCE 2645 BCE 2646	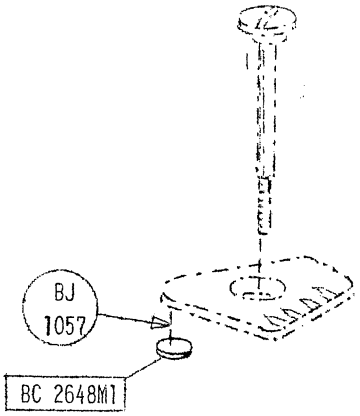	(F) Erreur d'impression (D) Druckfehler (E) Misprint (8.63)

Ä.S. / F.M. / M.S. 2 ergänzt / complète / completes → C - 6b / H - 06.62

Classer dans "Catalogue pièces de rechange et instructions tech." pour:
Gehört in den Katalog "Ersatzteile und technische Anleitungen" für: CAMERAS H16 / 100 401 H 8 / 97 801

H16 RX / H16S / H8 RX 189461 →

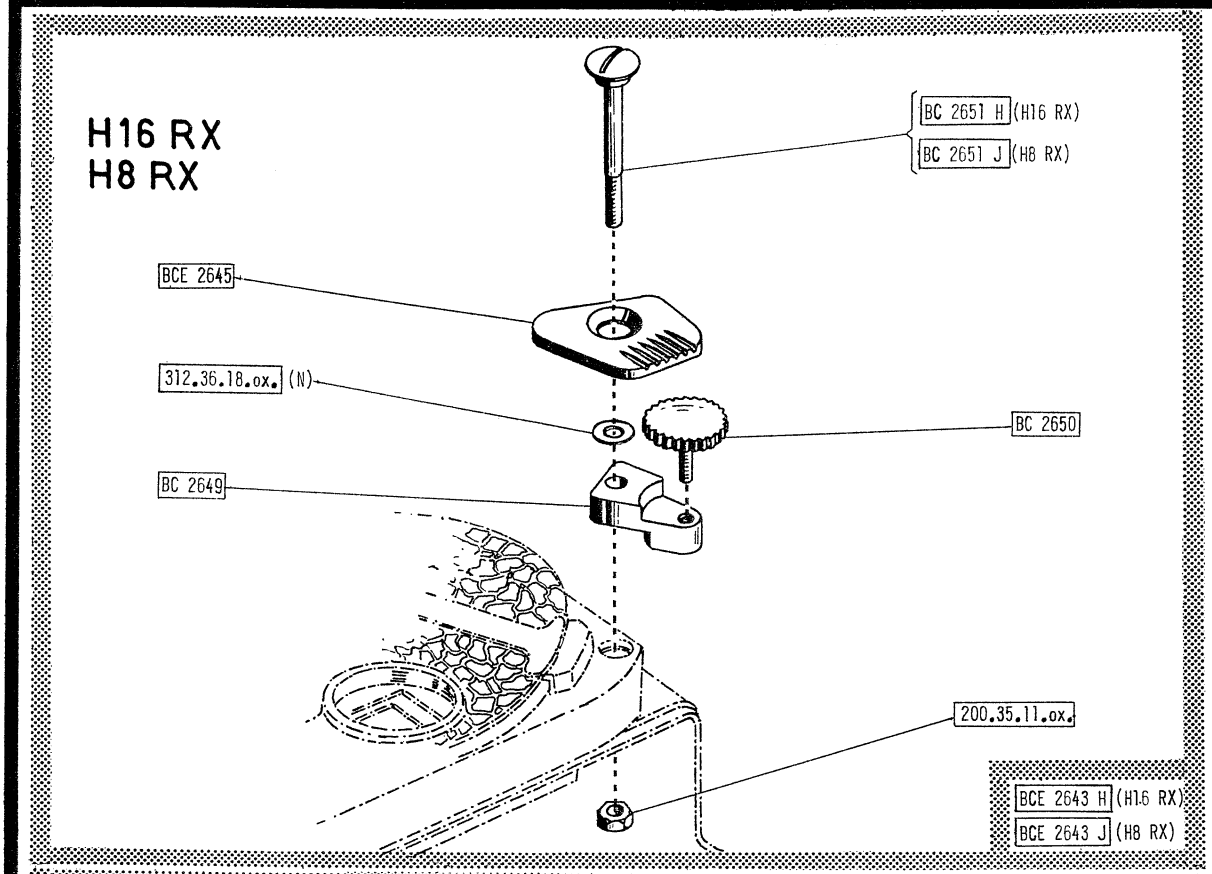

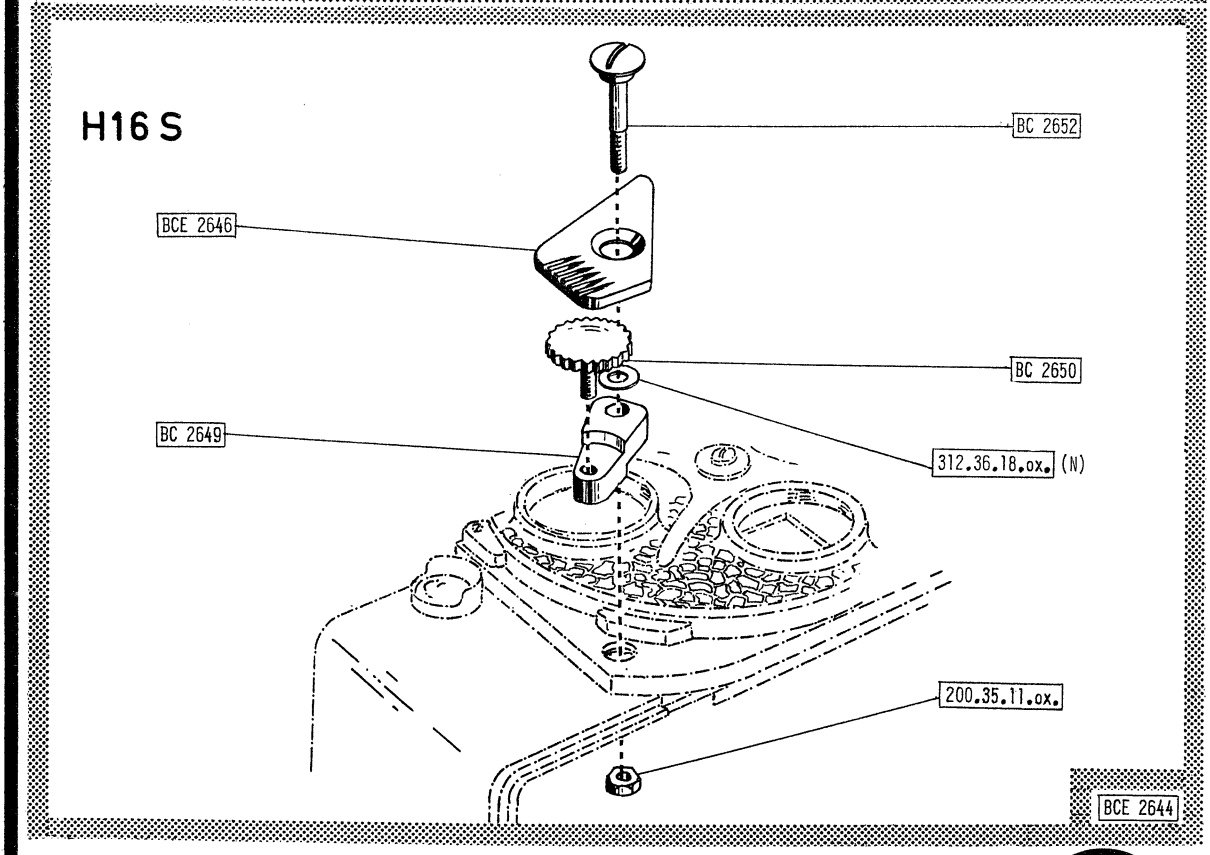

C

Printed in Switzerland

14	Anciennes pièces Alte Teile Former parts 15	Nouvelles pièces Neue Teile New parts 16	Observations Bemerkungen Remarks 17
1		H16M 151 401 → H16M5 234 401 →	(F) No. d'introduction des variantes. (D) Einführungsnummern der Varianten. (E) Introduction numbers of versions. (10.67)
2	BC 2514 BC 2515	(1) (BCM 2514 †) H16M → 237 000 H16M5 → 234 600 NI 1/2 BC 2515 (2) BCM 2514 M2 H16M 237 001 → H16M5 234 601 → I 2/1	(F) Matière et recouvrement du couloir modifiés pour diminuer le frottement et le risque d'oxydation et de dépôt d'émulsion. Acier inoxydable devient anticorodal alumilité Epaisseur de la fenêtre diminuée pour éviter les reflets. Introduction d'un sabot nylon en face de la griffe marche arrière. Les 2 sabots nylon sont chassés et collés. (D) Material und Oberflächenbehandlung der Filmbühne wurden geändert, um die Gleitfähigkeit zu verbessern und die Gefahr von Oxydation und Emulsionsrückständen zu vermindern. Der rost freie Stahl wurde durch eloxiertes Aluminium ersetzt. Die Stärke des Bildfensters wurde verringert, um Reflexe zu vermeiden. Einführung einer Nyloneinlage gegenüber dem Greifer für den Rückwärtslauf. Beide Nyloneinlagen sind eingetrieben und verklebt. (E) Material and surface treatment of the gate have been modified in order to reduce sliding friction and the risk of oxydation and emulsion deposits. Stainless steel has been replaced by anodized aluminium, and the thickness of the picture gate has been diminished in order to avoid reflexes. Introduction of a Nylon insert opposite the reverse motion claw. Both Nylon inserts are driven in and cemented. (10.67)

Objektiv - Revolver Tourelle Turret

H16 M

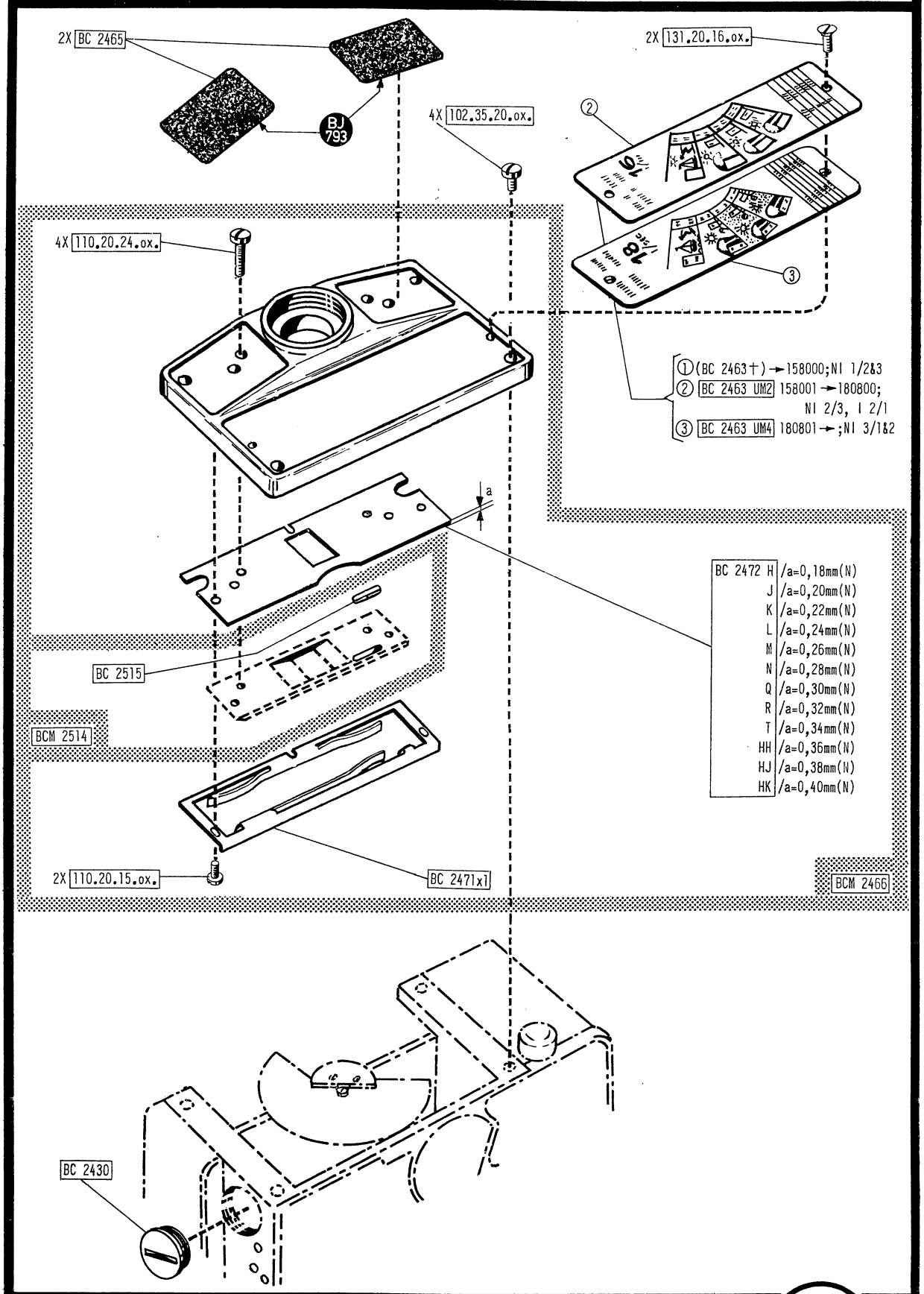

C

Printed in Switzerland

	Anciennes pièces Alte Teile Former parts 14 15	Nouvelles pièces Neue Teile New parts 16	Observations Bemerkungen Remarks 17
1	2X 303.21.11.ox 13.ox	(1) 2X 303.21.11.ox 13.ox (N) I 1/2 (2) 2X 303.21.14.ox (N) I 2/1	(F) Introduction d'une nouvelle variante de rondelle pour faciliter le montage du couloir. (D) Neue Unterlagsscheibe zur Erleichterung des Zusammenhaus. (E) New washer to facilitate assembling the film gate.
2	2X 100.20.15.ox	2X 110.20.15.ox	(F) Erreur d'impression (D) Druckfehler (E) Misprint
3	BJ 936	936	(F) Erreur d'impression (D) Druckfehler (E) Misprint
4		190	(F) Mastic à utiliser pour le masticage des joints entre la tourelle, la platine supérieure et le boîtier. (D) Kitt zum Abdichten der Fugen zwischen dem Revolverkopf, der oberen Werkplatte und dem Gehäuse. (E) Mastic used to seal the joints between turret, upper plate and camera body. (06.63)
5	BCE 2701 complet avec OV komplett mit VS complete with VS	BCE 2701	(F) Erreur d'impression (D) Druckfehler (E) Misprint (08.63)
6	BC 1158 H ... HK	(1) (BC 1158 H†)...HK → 210 200 N1 1/2 (2) BC 1158 H M2 ...HK M2 210 201 → I 2/1	(F) Nouveau traitement, vernis noir mat pour diminuer les reflets. (D) Distanzplättchen werden matt-schwarz lackiert, um Lichtreflexe zu vermeiden. (E) Shims are painted with black-mat finish to avoid light reflections. (05.64)
7	2X 100.35.23.ox 102.35.23.ox	2X 100.35.23.ni 102.35.23.ni	(F) Nomenclature et traitement modifiés; ox devient ni pour garantir une meilleure protection contre la rouille. (D) Aenderung der Oberflächenbehandlung, um die Korrosionsbeständigkeit zu erhöhen. (E) The surface treatment has been changed in order to make the part corrosion-proof. (08.65)

Objektiv-Revolver Tourelle Turret

H8 RX 189801 →

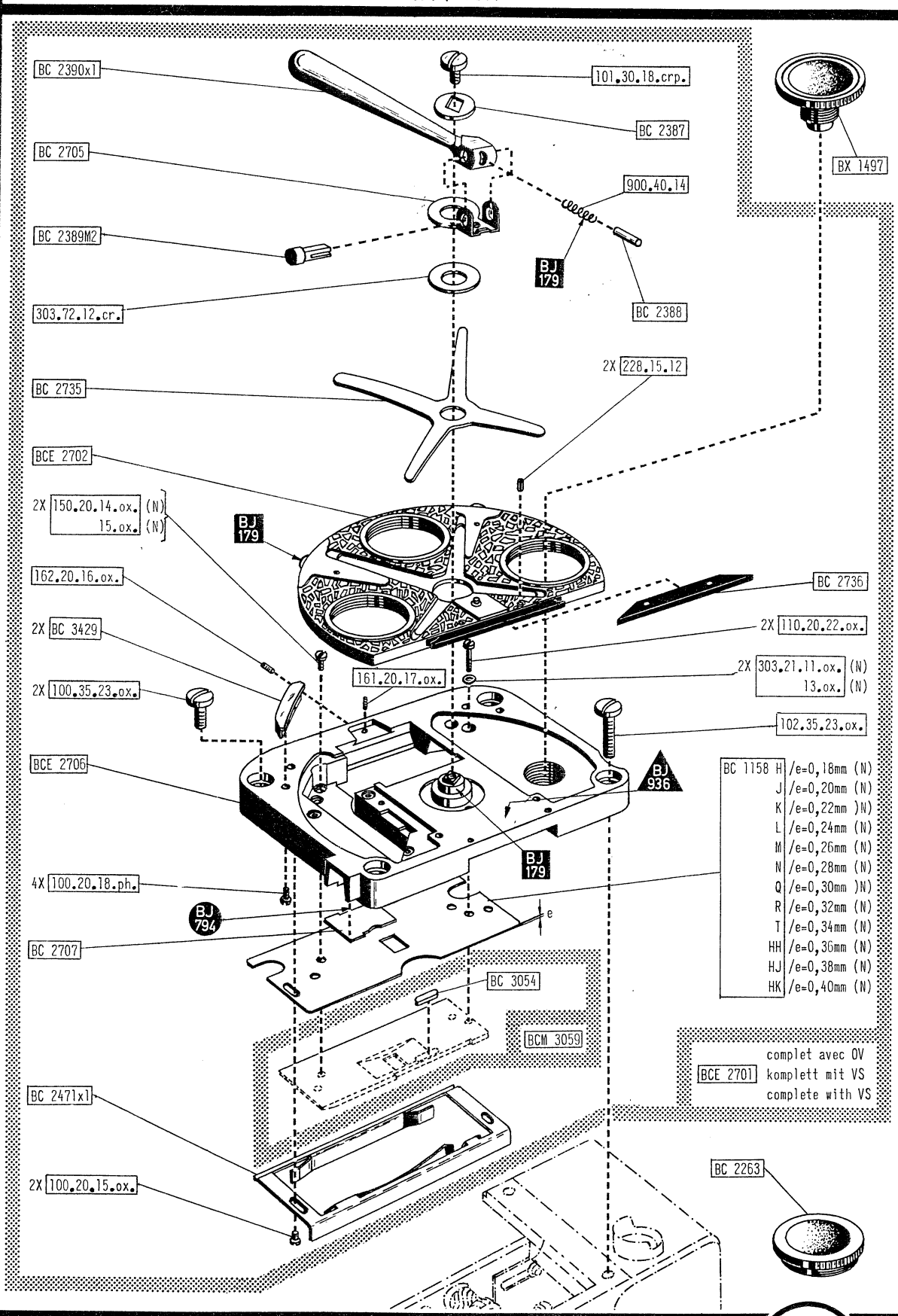

C

Printed in Switzerland

I - ASSEMBLY OF LENS TURRET

Tools :

BJ 483	BJ 1500x1
BJ 1002	BJ 1570
BJ 1566x1	BJ 1580
BJ 1569	BJ 587

a) Check whether the mobile turret (1) is perfectly flat (tool BJ 587 (2), Fig. 1).

b) Fix locating segments (3) without tightening the screws (Fig. 2).

c) To adjust the two segments, insert tool BJ 580 (5) and press segments lightly in the direction of the turret pivoring axle (see arrow).

d) The mobile turret (6) must be perfectly parallel to the turret base (7). Tighten the screws (Fig. 3).

Attention : Mount VC support and control lever before the mobile turret. (see TI, D2/I - H - 08.62).

Check condition and position of nylon shoe (8) of film gate (Fig. 4).

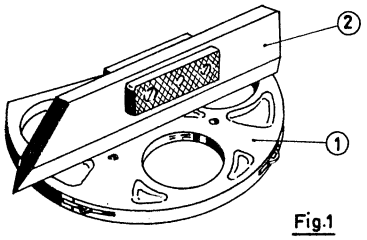

Fig.1

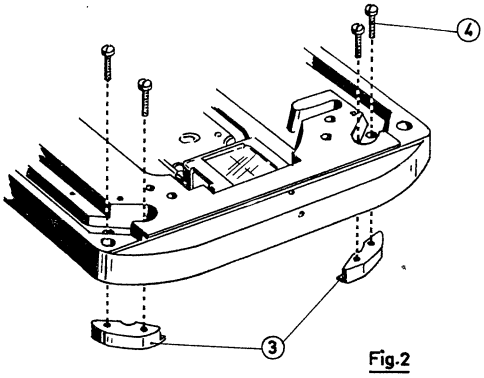

Fig.2

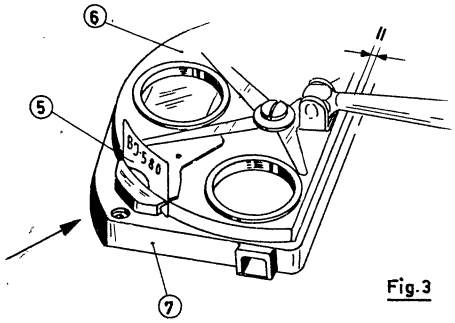

Fig.3

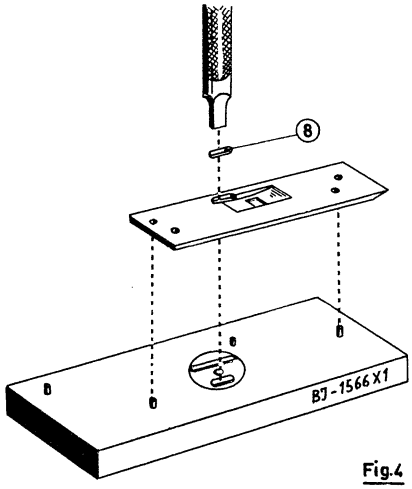

Fig.4

Printed in Switzerland

14 Anciennes pièces Alte Teile Former parts 15	Nouvelles pièces Neue Teile New parts 16	Observations Bemerkungen Remarks 17
		(F) Pour assurer une bonne fixité latérale du film, la pression du brin élastique est augmentée à 50 ± 5 g Attention : Ne pas déformer les 4 patins du guide-film ! (D) Um einen besseren horizontalen Bildstand zu gewährleisten, wurde der Druck der Führungszunge auf 50 ± 5 g erhöht. Achtung : Die 4 Filmführungszungen nicht verbiegen ! (E) To improve the horizontal picture steadiness, the pressure of the elastic film guide is increased to 50 ± 5 g Attention : Do not bend the 4 tongues of the guide-rail ! (04.63)

e) Place BJ 1002 on BJ 1569 (Fig. 5)

f) Insert film gate (9) and adjust with shim (10) (Fig. 5).

g) Engage front plate (11) on BJ 1569 and screw on film gate. Check that the four screws do not project beyond the level of film gate (9).

Place film-guide and screw it on.

h) Gauge BJ 1500xl must slide freely in film-guide (12), yet without play. Retain the eleastic guide-rail during this check. The fixed rails must be perpendicular to the film gate (Fig. 6).

i) Pressure of elastic rail on film-guide (Fig. 7) is

25...30 g

k) See TI C9 - I/H - 08.62, for assembly of optical parts.

l) Remove tool BJ 995, unclutch the mechanism, align shutter blades and claws. Remove BJ 1568 (see TI-C2-II/H - 08.62, Fig. 1).

m) Set VS control lever to open position and tilt reflex prism downward.

n) Place turret on camera housing and with tool BJ 1001 help the shutter blades to pass under the film gate (Fig. 8)

o) Screw on the turret and check functioning of variable shutter in forward and reverse motion.

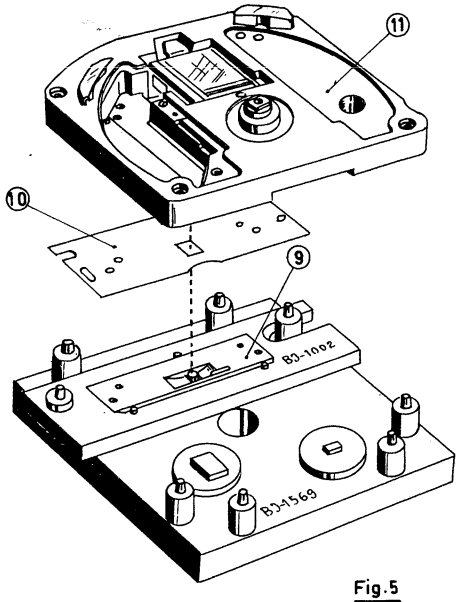

Fig.5

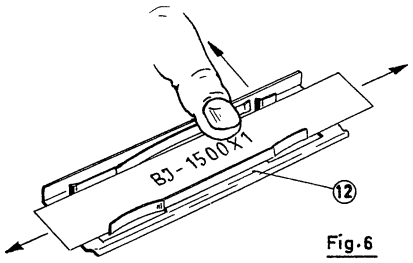

Fig.6

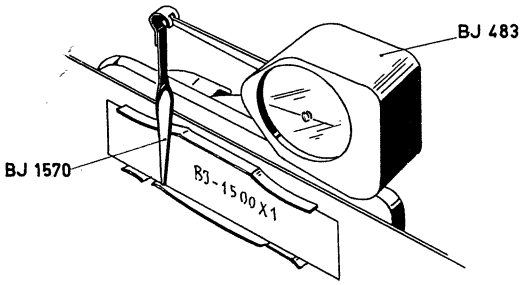

Fig.7

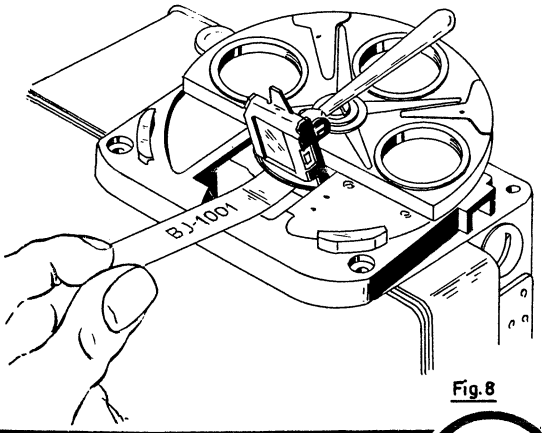

Fig.8

Printed in Switzerland

Objektiv-Revolver Tourelle Turret

H8 RX 189801 →

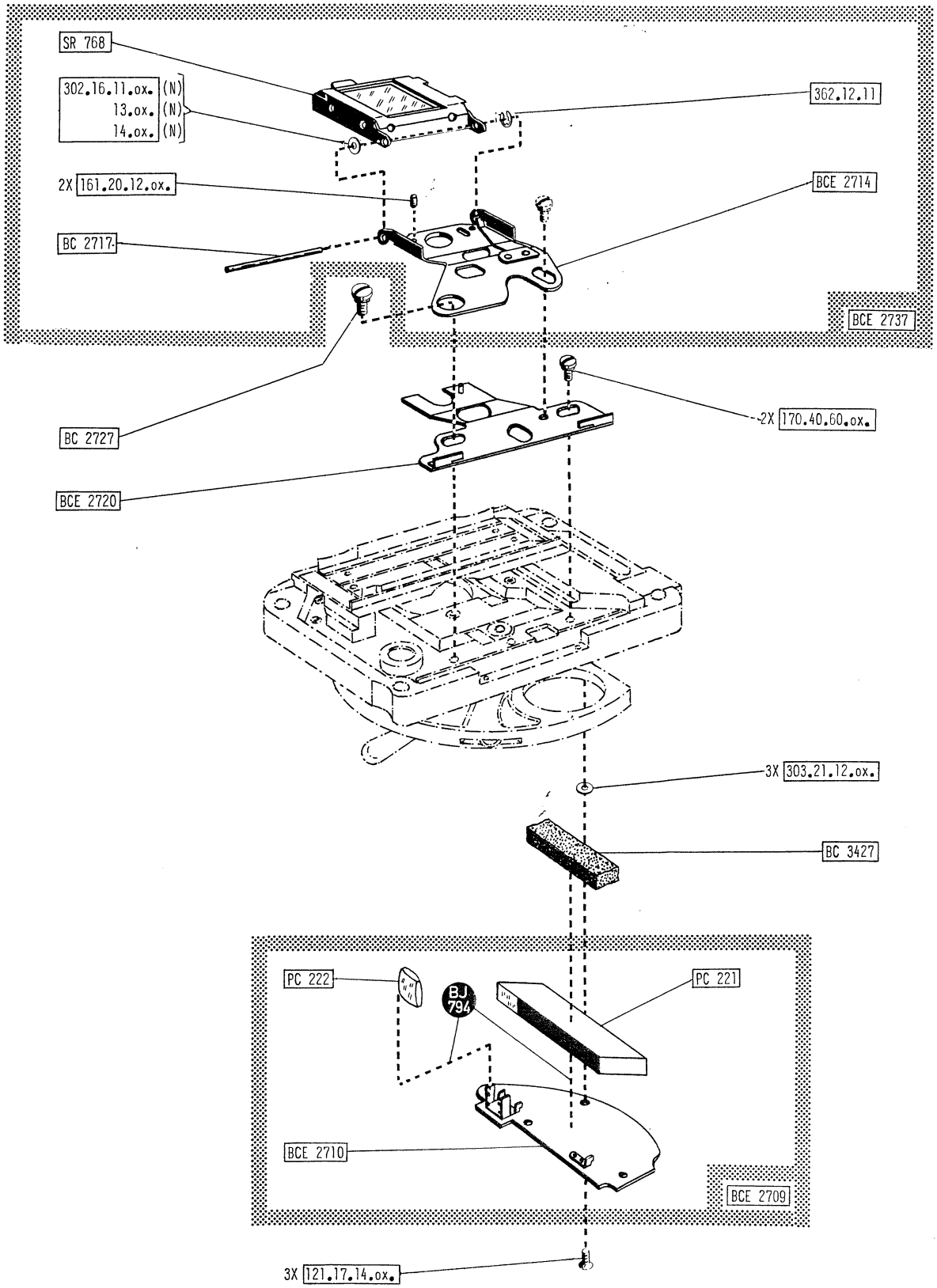

C

Printed in Switzerland

I - ASSEMBLY OF PRISMS

Adjustment of transport prism

a) Rotate turret (1) as per Fig. 1.

b) Insert cushion (2).

c) Blow away dust on transport prism (3) and collector lens (4).

Do not scratch the paint of the prism

d) Insert 3 washers (5) (Fig. 1)

e) Place lid of prism-holder (3) and screw on 3 screws (6).

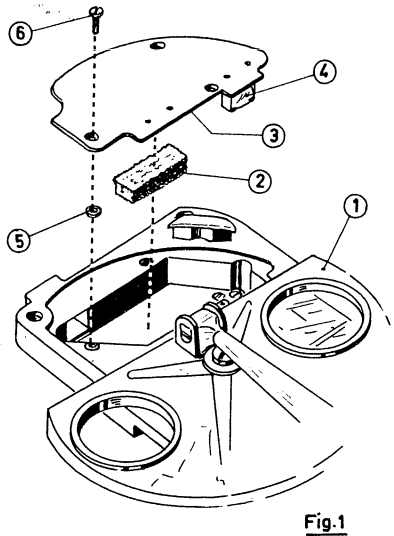

Fig.1

Printed in Switzerland

	Anciennes pièces Alte Teile Former parts 14 15	Nouvelles pièces Neue Teile New parts 16	Observations Bemerkungen Remarks 17
1	① BC 2828 110.30.18 KP BCE 3408 K NI 1/2	② 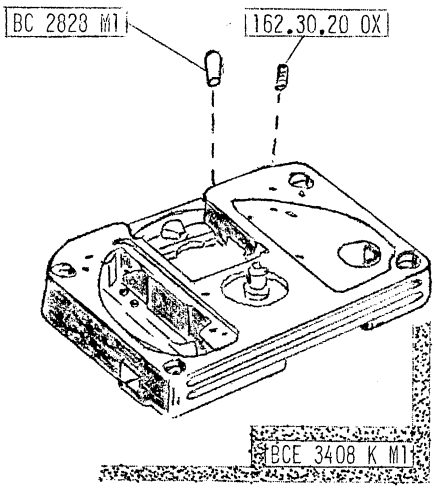 226 151 → I 2/1	(F) Introduction d'un bouchon en plastique et d'une vis bouchon pour simplifier l'obturation des trous de passage et de fixation de la claquette. Engager délicatement une vis à bois dans le bouchon en plastique pour l'extraire. (D) Vereinfachung des Abschlusses der beiden Löcher für das Einsetzen und die Befestigung der Startmarkierungsvorrichtung durch Einführung eines Plastikstopfens und einer Wurmschraube. Der Plastikstopfen kann durch vorsichtiges Eindrehen einer Holzschraube herausgezogen werden. (E) Introduction of a simplified sealing of the two holes for introducing and fixing the clapper by means of a plastic plug and a worm screw, resp. The plug can be pulled out with the aid of a wood screw. (04.67)
2	② BC 2828 M1 NI 2/3 162.30.20 OX NI 2/3 BCE 3408 K M1 NI 2/3 (BCE 3409 J†) NI 2/3	③ 2X 189.30.1038 KR NI 3/2 2X 314.30.149 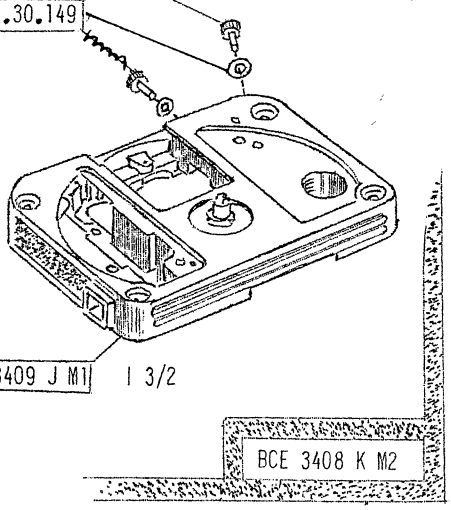 233 501 ⟶ NI 3/2	(F) Le bouchon plastique et la vis bouchon sans tête sont remplacés par 2 vis à tête moletée et 2 rondelles d'étanchéité. Leur mise en place et le retrait sont facilités et sans outil. 2 trous sont prévus dans le support compendium pour les entreposer pendant l'emploi de la claquette. (D) Der Plastikstopfen und die Wurmschraube sind durch 2 Rändelschrauben mit Dichtungsscheiben ersetzt worden, die leichter und ohne Werkzeug eingesetzt und herausgenommen werden können. In der Basis für das Kompendium sind 2 Löcher vorgesehen, in welche die Schrauben bei Benutzung der Startmarkierungsvorrichtung eingesetzt werden können. (E) The plastic plug and the worm screw have been replaced by 2 milled screws with gaskets. They can easily and without tool be screwed in and out. There are 2 holes provided in the base for the matte box, where the screws can be lodged when the clapper is used. (05.67)

	Anciennes pièces Alte Teile Former parts 14 15	Nouvelles pièces Neue Teile New parts 16	Observations Bemerkungen Remarks 17
3	BCM 2514 BC 2515	(1) (BCM 2514 ┼) → 233 800 NI 1/2 BC 2515 (2) BCM 2514 M2 233 801 → I 2/1	(F) Matière et recouvrement du couloir modifiés pour diminuer le frottement et le risque d'oxydation et de dépôt d'émulsion. Acier inoxydable devient anticorodal alumilité. Epaisseur de la fenêtre diminuée pour éviter les reflets. Introduction d'un sabot nylon en face de la griffe marche arrière. Les 2 sabots nylon sont chassés et collés. (D) Material und Oberflächenbehandlung der Filmbühne wurden geändert, um die Gleitfähigkeit zu verbessern und die Gefahr von Oxydation und Emulsionsrückständen zu vermindern. Der rost freie Stahl wurde durch eloxiertes Aluminium ersetzt. Die Stärke des Bildfensters wurde verringert, um Reflexe zu vermeiden. Einführung einer Nyloneinlage gegenüber dem Greifer für den Rückwärtslauf. Beide Nyloneinlagen sind eingetrieben und verklebt. (E) Material and surface treatment of the gate have been modified in order to reduce sliding friction and the risk of oxydation and emulsion deposits. Stainless steel has been replaced by anodized aluminium, and the thickness of the picture gate has been diminished in order to avoid reflexes. Introduction of a Nylon insert opposite the reverse motion claw. Both Nylon inserts are driven in and cemented. (10.67)

	Anciennes pièces Alte Teile Former parts 15	Nouvelles pièces Neue Teile New parts 16	Observations Bemerkungen Remarks 17
6	(1) → 232 100 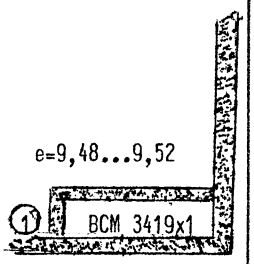 	(2) 232 101 → 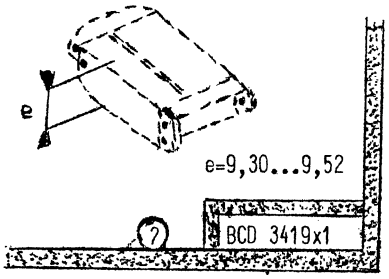 (F) ATTENTION : I 2/1 en effectuant le réglage du tirage optique selon IT. (D) ACHTUNG : I 2/1 wenn die Justierung des Auflagemasses gemäss der IT vorgenommen wird. (E) ATTENTION : I 2/1 if adjustment is carried out as per IT.	(F) Tolérances d'épaisseur du prisme réflex modifiées pour permettre l'emploi de prismes plus minces pour diminuer les rebuts à la fabrication. Effectuer le montage et le réglage du tirage optique selon IT-C10-I. (D) Stärketoleranzen des Reflexprismas geändert, um die Verwendung dünnerer Prismen zweck Verminderung von Ausschuss bei der Herstellung zu ermöglichen. Die Montage und Justierung des optischen Auflagemasses sind gemäss IT-C10-I vorzunehmen. (E) Modified thickness tolerances of the reflex prism, with a view to being able to use thinner ones, in order to reduce manufacturing rejects. Assembly and adjustment of the optical flange focal distance are to be carried out as per IT-C10-I. (10.69)

PD

Tourelle
Objektiv-Revolver
Turret

H16RX 5

226 001 →

Bolex paillard

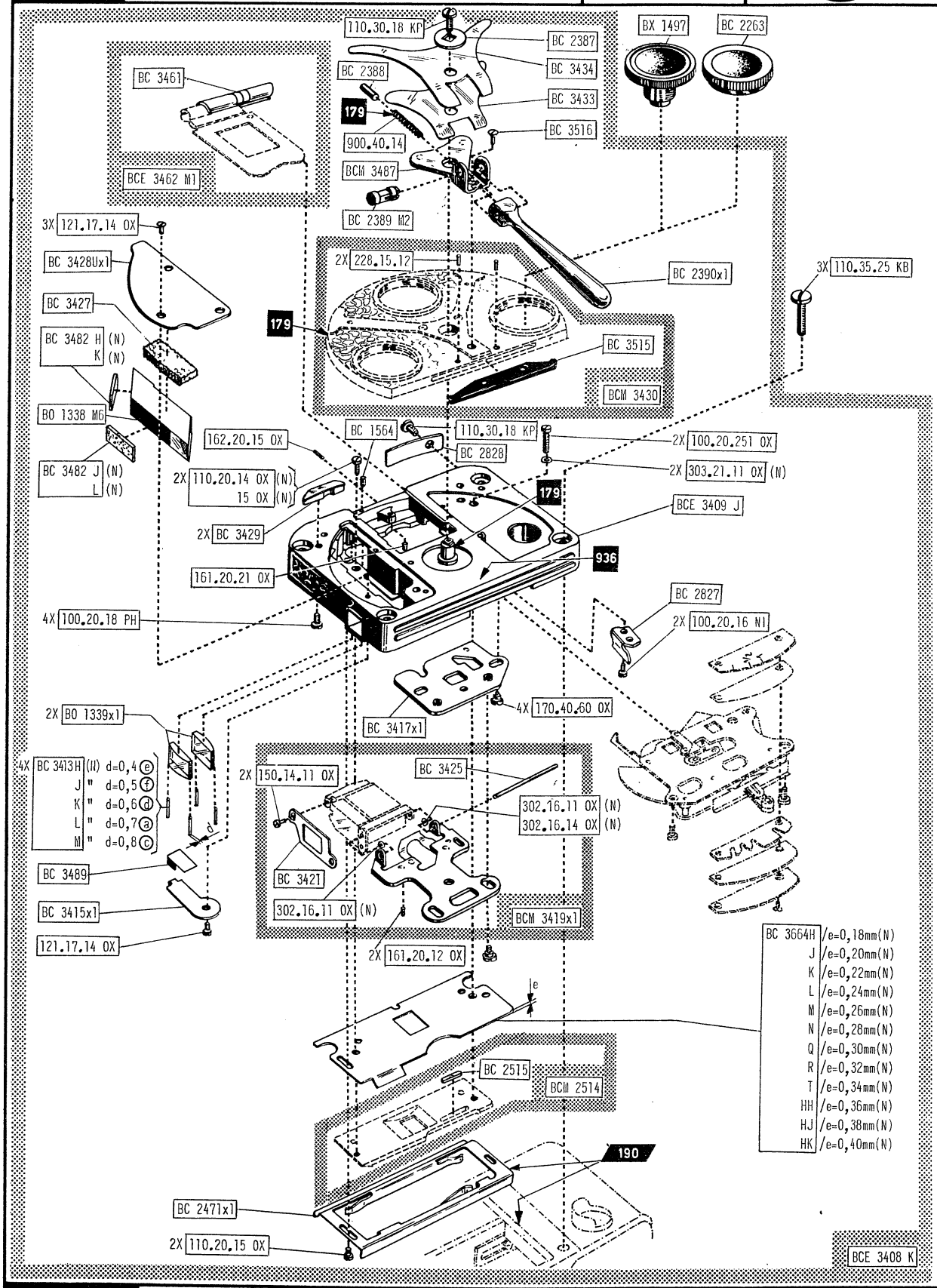

C

H 2	02.67	*	ⓐ Jaune / Gelb / Yellow ⓒ Rouge / Rot / Red ⓓ Vert / Grün / Green ⓔ Blanc / Weiss / White ⓕ Bleu / Blau / Blue

Printed in Switzerland

Obturateur variable
Verstellbare Sektorenblende
Variable shutter

2 H16 RX-OV 3

4 162306 →

5 Bolex paillard

14 Anciennes pièces Alte Teile Former parts 15	Nouvelles pièces Neue Teile New parts 16	Observations Bemerkungen Remarks 17
1 BCM 3503*	BCM 3503x1	(F) Pour éliminer le papillotement [illegible] géré de l'OV :
BCM 3499*	BCM 3499x1	1) l'angle d'ouverture de la pale fixe a été réduit de 143° à 130°. ATTENTION : Temps d'exposition raccourcis ! (mode d'emploi)
BC 3468	BC 3468M2	2) l'angle d'ouverture de la pale mobile a été augmenté pour assurer une superposition correcte.
BC 3566M2	BC 3566M3	3) supression du crantage de la position "2"
BC 3513	BC 3513M1	*) Ces pièces de l'OV ont été supprimées seulement sous l'index "A" de ce catalogue.
→ 195 800	195 801 →	(D) Massnahmen zur Verminderung des Flackers der verstellbaren Sektorenblende :
	INTERCHANGEABILITE : les pièces ne sont interchangeables qu'en bloc.	1) Der Oeffnungswinkel des festen [illegible] flügels wird von [illegible] ziert. ACHTUNG : Kürzere Belichtungszeiten ! (siehe Gebrauchsanleitung)
		2) Der Oeffnungswinkel des verstellbaren flügels wird vergrössert, damit sich die Blendenflügel einwandfrei überdecken.
		3) Die Rastung in Position "2" fällt weg.
		*) Diese Teile der VS wurden nur unter Index "A" dieses Kataloges gestrichen.
		(E) Modifications introduced in order [illegible] reduce the flicker of the variable shutter :
		1) The aperture angle of the fixed blade is reduced from 143° to 130°. ATTENTION : Shorter exposure times ! (See instruction for use)
		2) The aperture angle of [illegible] is increased to ensure a correct superposition of the blades.
		3) Elimination of position "2" of VS settings.
		*) These parts of the variable shutter are only discarded under index "A" of this catalogue. (06.63)

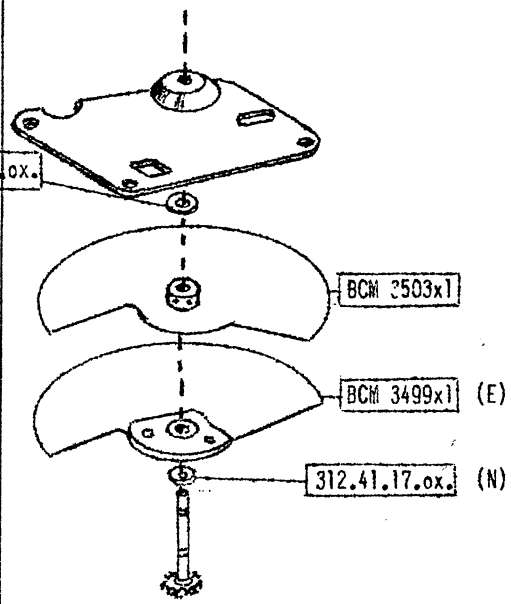

Suite sur FM 3
Fortsetzung auf FS 3
Continued on MS 3

	Anciennes pièces Alte Teile Former parts 14 15	Nouvelles pièces Neue Teile New parts 16	Observations Bemerkungen Remarks 17
2	BCM 3503x1 3X BC 3512	① (BCM 3503x1 †) → 200 370 N1 1/2 3X (BC 3512) ② BCM 3503x1M1 200 371 → 1 2/1 4X BC 3512 BJ 1039	(F) Pour améliorer la fixation de la pale fixe de l'OV, 4 vis et un collage de celles-ci ont été introduits. (D) Zur besseren Befestigung des festen Flügels der verstellbaren Sektorenblende verwenden wir 4 Schrauben, die mit Klebstoff gesichert werden. (E) To improve the attachment of the fixed VS blade, we use 4 screws secured with cement. (06.63)

Verstellbare Sektorenblende

Obturateur variable

Variable shutter

H16 RX-OV 162306 →

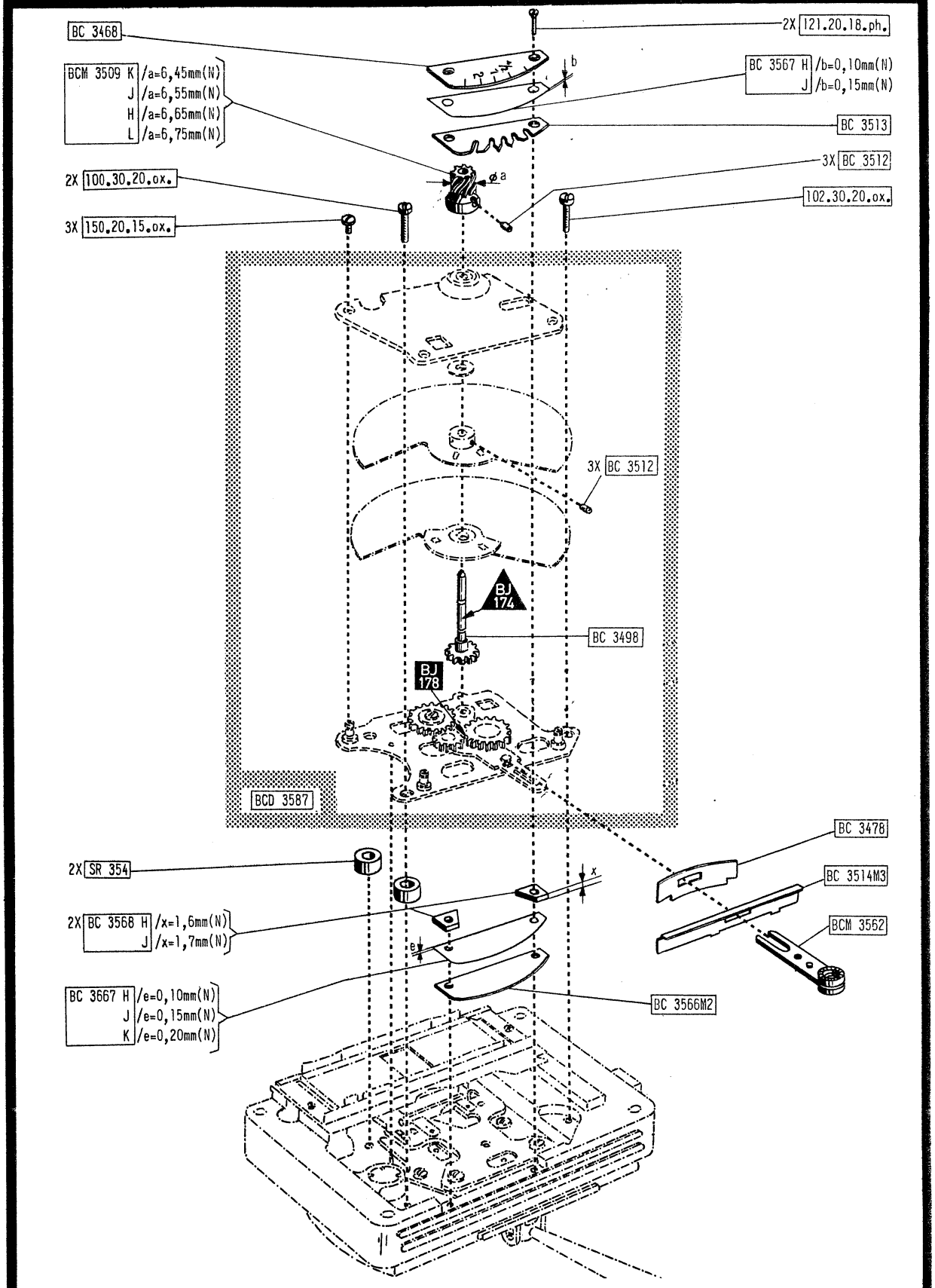

D

Printed in Switzerland

Obturateur variable
Verstellbare Sektorenblende
Variable shutter

2

H16 REFLEX 3

195801 → 4

Bolex paillard 5

	Anciennes pièces Alte Teile Former parts 14 15	Nouvelles pièces Neue Teile New parts 16	Observations Bemerkungen Remarks 17
1		BCM 3503x1 BCM 3499x1 303.31.11/13/14/15/17.ox (N) 312.41.17.ox (N) 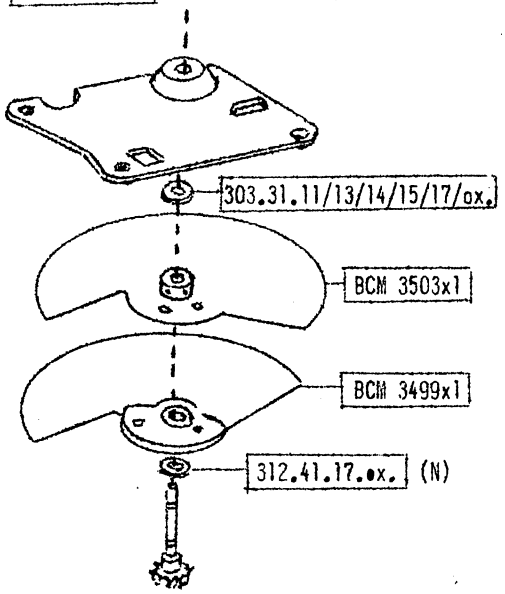 	(F) Pièces livrables. (D) Lieferbare Teile. (E) Available parts. (06.63)
2	BCM 3503x1 3X BC 3512	1 BCM 3503x1 †) → 200 370 N1 1/2 3X (BC 3512) 2 BCM 3503x1 M1 200 371 → I 2/1 4X BC 3512 BJ 1039	(F) Pour améliorer la fixation de la [illegible]e fixe de l'OV, 4 vis et un collage de celles-ci ont été introduits. (D) Zur besseren Befestigung des festen Flügels der verstellbaren Sektorenblende verwenden wir 4 Schrauben, die mit [illegible] stoff gesichert werden. (E) To improve the attachment of the fixed VS blade, we use 4 screws secured with cement. (06.63)

Obturateur variable
Verstellbare Sektorenblende
Variable shutter

2

H16RXOV 3

195 801 → 4

Bolex paillard 5

	Anciennes pièces Alte Teile Former parts 14 15	Nouvelles pièces Neue Teile New parts 16	Observations Bemerkungen Remarks 17
3	BCD 3587 M3	(1) (BCD 3587 M3†) NI 1/2 (2) BCD 3587 M4 I 2/1	(F) Les pignons en laiton sont remplacés par des pignons en bronze afin de diminuer l'usure. (D) Um die Verschleissfestigkeit zu erhöhen, werden die Ritzel, die früher aus Messing bestanden, jetzt aus Bronze hergestellt. (E) Former brass pinions are now made of bronze in order to increase their resistance to wear. (08.63)
4	BCE 3736	(1) (BCE 3736†) NI 1/2 (2) BC 3737 M3 I 2/1	(F) La hauteur du triangle d'indication a été augmentée pour le rendre mieux visible. En outre, nous avons renoncé au collage du triangle, de sorte que la coulisse est maintenant faite d'une seule pièce. (D) Die Höhe des Anzeige-Dreiecks wurde vergrössert, damit es besser erkennbar ist. Ausserdem wurde das Aufkleben des Anzeige-Dreiecks aufgegeben, so dass der Schieber jetzt aus einem Teil besteht. (E) The height of the indication triangle has been increased in order to make it better visible. Moreover, we gave up glueing the indication triangle so that the slide is now made of one piece only.
5			(F) Erreur de dessin. L'indicateur OV BC 3737 M3 et ses éléments de montage font partie de l'ensemble BCD 3587 M4. (D) Fehler in der Zeichnung. Das VS-Signal BC 3737 M3 und seine Montageteile gehören zur Einheit BCD 3587 M4. (E) Error in drawing. VS-Signal BC 3737 M3 and adjacent parts belong to assembly BCD 3587 M4. (11.65)
6	910.20.12	(1) (910.20.12†) → 220 600 NI 1/2 (2) 910.20.12 M1 220 601 → I 2/1	(F) Ressort de rappel de l'indicateur OV renforcé par diminution du nombre de spires, pour améliorer le fonctionnement. 17 spires devient 10 spires. (D) Die Windungszahl der Rückholfeder des VS-Signals wurde von 17 auf 10 reduziert, um die Feder zu verstärken. (E) Return spring of VS-signal reinforced by reducing the number of windings from 17 to 10. (11.65)

Verstellbare Sektorenblende

Obturateur variable

Variable shutter

H16 REFLEX 195801 →

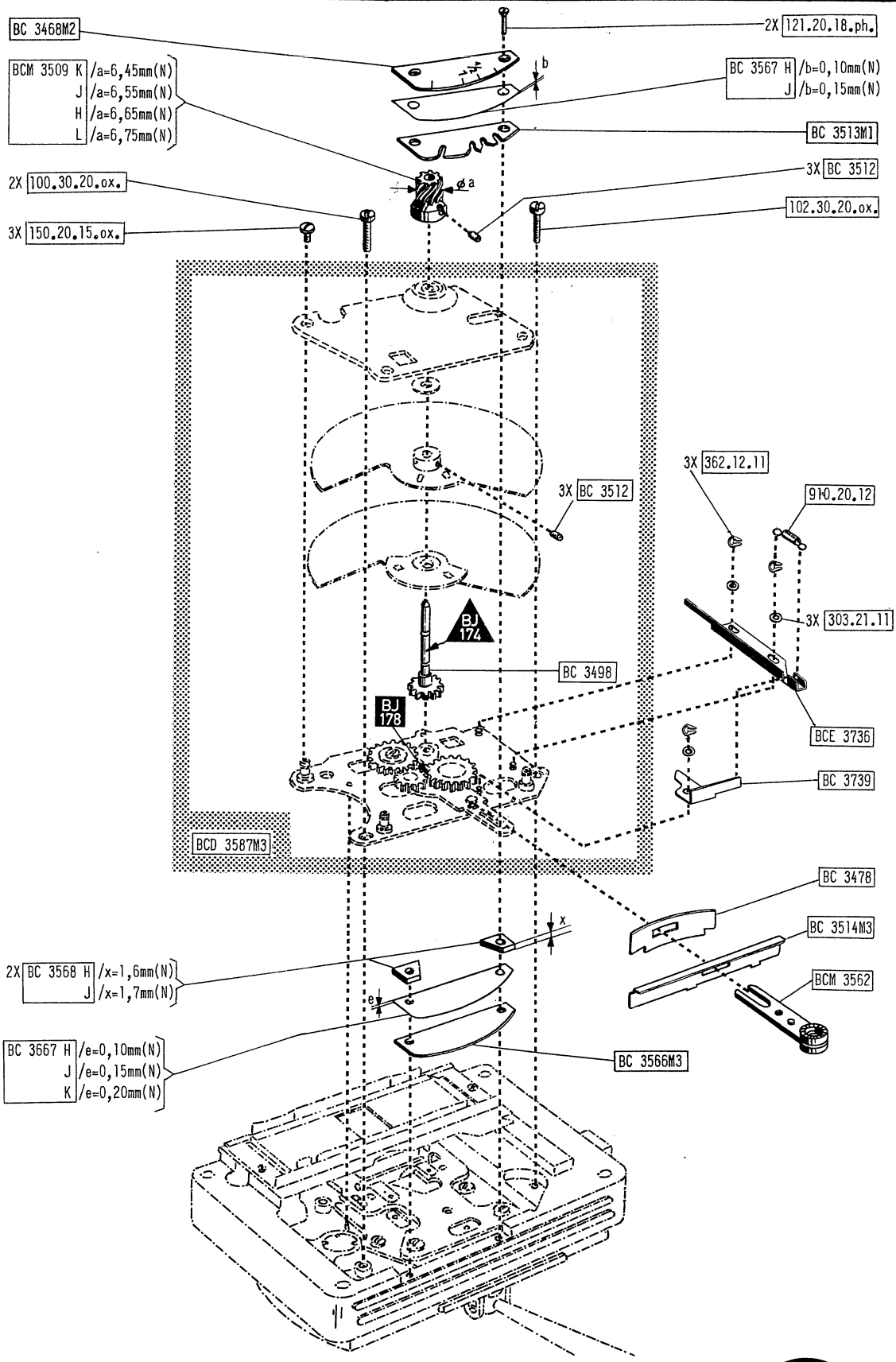

D

Printed in Switzerland

PD

Obturateur variable
Verstellbare Sektorenblende
Variable shutter

H16RX OV

195 801 →

Bolex paillard

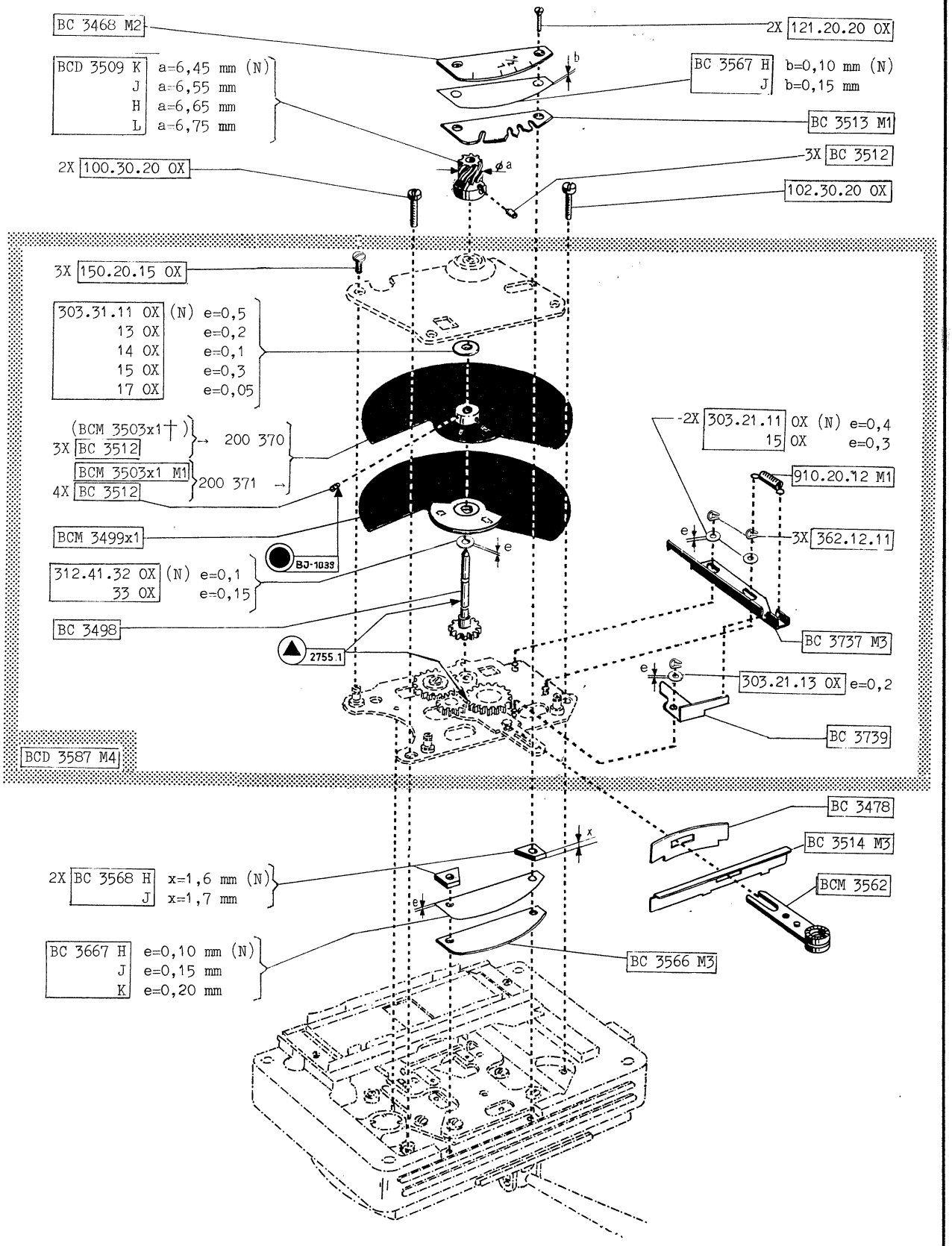

D

H2	09.69	*	Cette PD remplace : Dieses PD ersetzt : D-1b/H-08.62 This PD replaces :	1.1

14 Anciennes pièces Alte Teile Former parts 15	Nouvelles pièces Neue Teile New parts 16	Observations Bemerkungen Remarks 17
1 303.21.11.ox.	① 303.21.11.ox. (N) I 1/2 ② 303.21.15.ox. (N) I	(F) Introduction d'une nouvelle variante de rondelle pour faciliter le montage de la glissière BC 2746. (D) Einführung einer neuen Unterlagscheibe zur Erleichterung der Montage des Schiebers BC 2746. (E) Introduction of a new washer to facilitate the fitting of slider BC 2746. (06.63)
2	① (BC 2761 †) → 193 580 NI 1/2 ② BC 2761x1 193 581 → I 2/1 → BC 2762x1 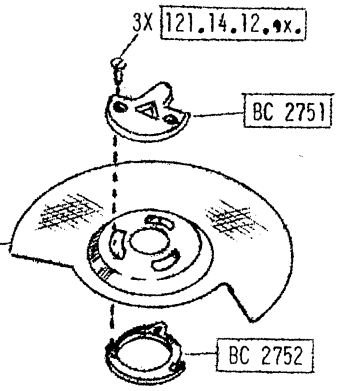 ① (BC 2762 †) → 193 580 NI 1/2 ② BC 2762x1 193 581 → I 2/1 → BC 2761x1 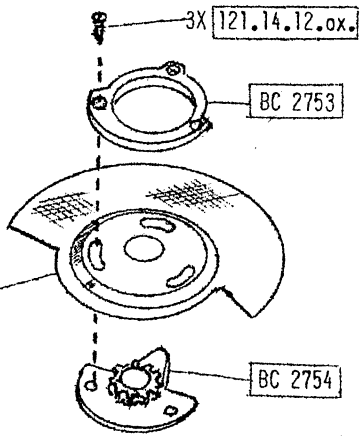 	(F) Ces pièces de l'oburateur variable ont été supprimées seulement sous l'index "A" de de catalogue. (D) Diese Teile der verstellbaren Sektorenblende wurden nur unter Index "A" dieses Kataloges gestrichen. (E) These parts of the variable shutter are only discarded under index "A" of this catalogue. (06.63)

	Anciennes pièces Alte Teile Former parts	Nouvelles pièces Neue Teile New parts	Observations Bemerkungen Remarks
3	225.10.16	① (225.10.16†) → 198 500 NI 1/2 ② 225.10.17.ox 198 501 → I 2/1	(F) Afin d'éviter la perte de la goupille conique fixant le pignon BC 653 Hx1 et J, introduction d'une goupille plus longue qui, après chassage, est mâtée légèrement du côté du petit diamètre. (D) Der konische Stift zum Festhalten des Ritzels BC 653 Hx1 und J wird länger und am dünneren Ende leicht verstemmt, damit er nicht herausfallen kann. (E) Conical pin to fix pinion BC 653 Hx1 and J becomes longer. It is caulked at the thin end to avoid its coming off. (08.65)
4	BC 2759	① (BC 2759†) → 217 450 NI 1/2 ② BC 2759 M1 217 451 → I 2/1	(F) Changement de matière du pignon. Le bronze remplace le laiton pour diminuer l'usure. (D) Das Ritzel wird jetzt aus Bronze gemacht anstatt aus Messing. Verminderung der Abnutzung. (E) Pinion made of bronze instead of brass to reduce wear. (08.65)
5	BCE 2763 150.20.21.ox	① (BCE 2763†) 150.20.21.ox → 221 000 NI 1/2 ② BCE 2763x1 159.20.1001.ox 221 001 → I 2/1	(F) La vis 150.20.21.ox est remplacée par une vis 159.20.1001.ox ayant un pas à gauche pour supprimer le risque de desserrage. (D) Die Schraube 150.20.21.ox wird durch Schraube 159.20.1001.ox ersetzt, welche Linksgewinde hat, damit sie sich nicht lösen kann. (E) Screw 150.20.21.ox is replaced by screw 159.20.1001.ox with lefthanded thread in order to avoid the risk of becoming loose. (01.66)

Verstellbare Sektorenblende

Obturateur variable

Variable shutter

H8 RX 190201 →

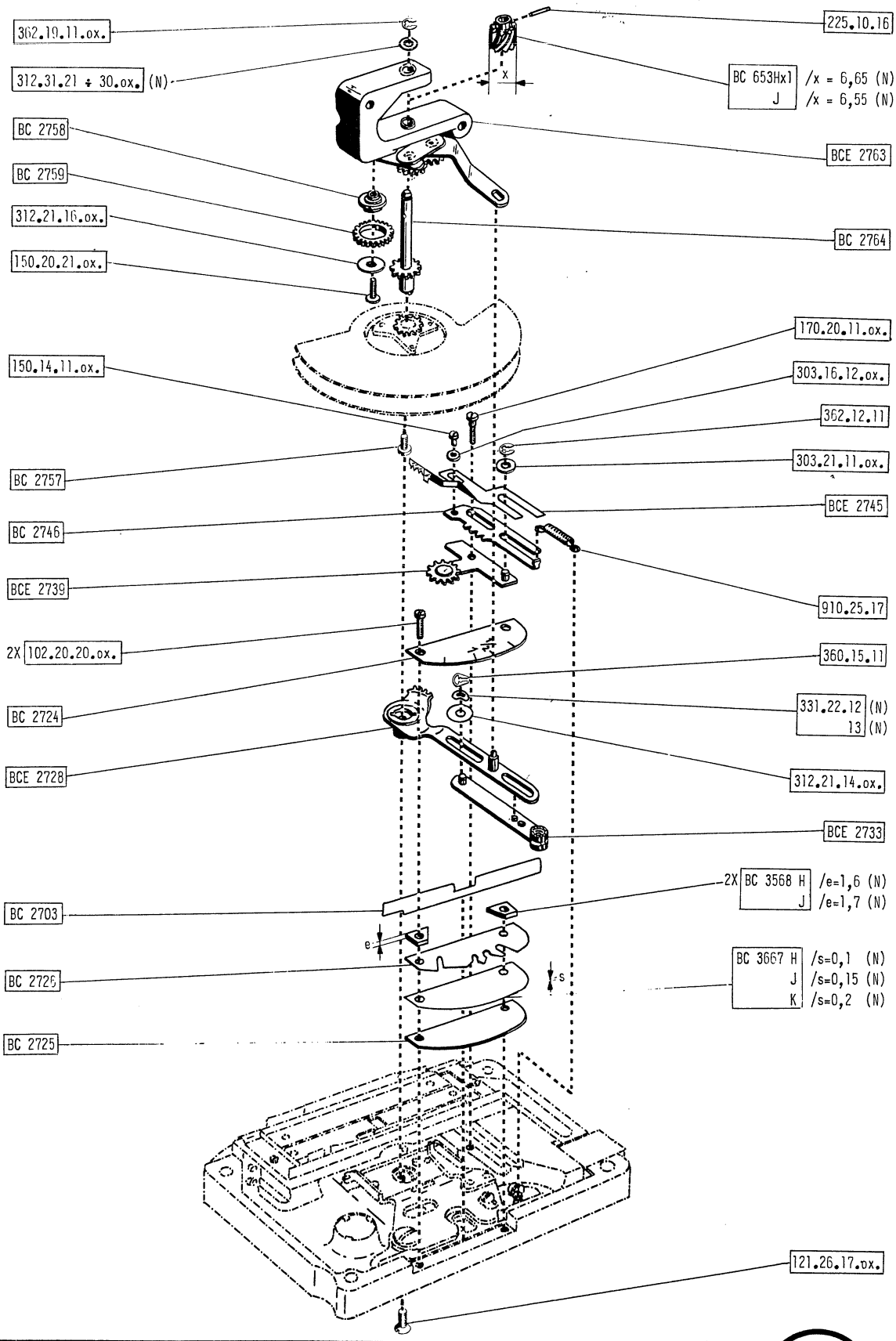

D

Printed in Switzerland

I - ASSEMBLY OF VARIABLE SHUTTER

a) Mount VS supporting plate (1) and screw on the 2 screws (2)

b) Mount control lever (3); tighten screw (4) and seal it with glue BJ 980.

c) Mount slider (5) and set VS lever (3) to "open" position; the last tooth (A) must engage in lever (3)

d) Fit screw (6)

e) Hook spring (7) on slider (5) and turret (Fig. 2)

II - ADJUSTMENT AND FRAMING OF REFLEX PRISM

(see page C9/H - 01.62)

Checking the VS control lever

The operating lever of the variable shutter must move smoothly and without jerking under a pressure of

25...100 g

If necessary, change thickness of shim (see page D2/H - 01.62). The supporting face of turret (B) must be perfectly flat.
If plate BC 2724 projects beyond the turret level, the latter might get out of shape. To overcome this handicap, change thickness of shim. If plate BC 2724 is located below the turret level, the film will be fogged.

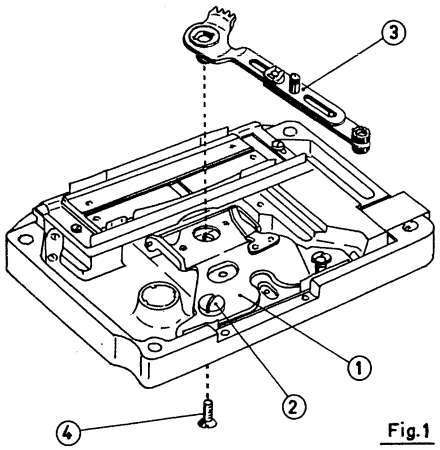

Fig.1

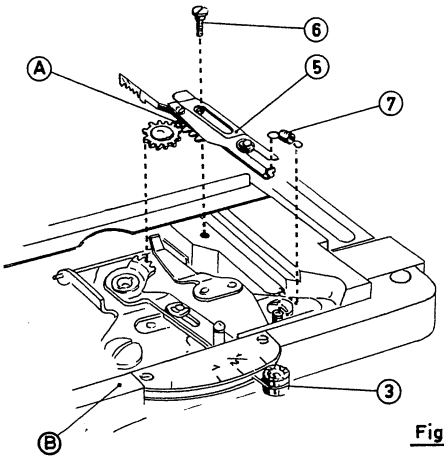

Fig. 2

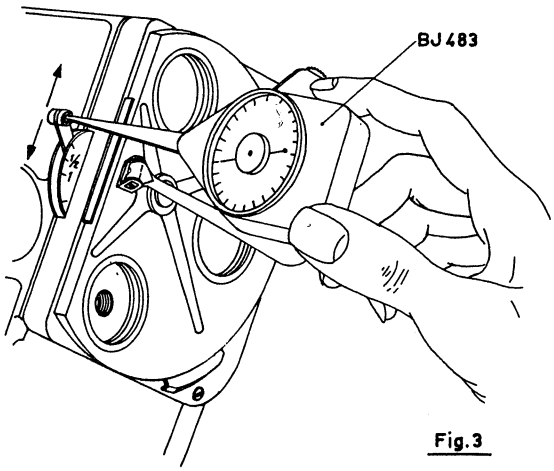

Fig.3

Printed in Switzerland

FM

Verstellbare Sektorenblende | Obturateur variable | Variable shutter

Bolex paillard

Anciennes pièces Alte Teile Former parts	Nouvelles pièces Neue Teile New parts	Observations Bemerkungen Remarks
1) BC 2761 BC 2762 → 193 500 2) BC 2761x1 BC 2762x1 → 193 581	1) BC 2761 BC 2762 → 193 580 → avec / mit / with BJ 995 (A & B) BCM 760x1 M4 2) BC 2671x1 BC 2672x1 → 210 234 → avec / mit / with BJ 995 (A & C) BCM 760x1 M4 3) BC 2671x1 BC 2672x1 → 210 235 → avec / mit / with BJ 1079 BCM 760x1 M7	(F) Calage de l'obturateur déplacé de 16° par l'introduction d'un arbre d'arrêtage BCM 760x1 M7, supprime le risque de filage Verschiebung der Sektorenblende um 16° infolge Einführung der Anschlagwelle BCM 760x1 Verhindert Blendenziehen (E) Position of shutter changed by 16° due to introduction of stop shaft BCM 760x1 M7. To prevent "travel ghost". (07.64)

III - MOUNTING OF SHUTTER BLADES

1) BC 2761 / BC 2762 } serial numbers → 193 580

2) BC 2761xl / BC 2762xl } serial numbers 193 581 →

Tools : BJ 579
BJ 995
BJ 998
BJ 1568

a) Wind spring motor.

b) Place tool BJ 995 (1) and fit pin into lever (2) of variable shutter.

c) Fix tool BJ 1568 (3) as per Fig. 1.

d) Place mobile blade (4) and loosen slightly the 3 screws.

e) Place tool BJ 998 (5), center the counter-weight and align blade with guide mark "B" of tool BJ 995 (→ 193 580, Fig. 2a) or "C" (193 581 → Fig. 2b)

f) Take up gear play, clockwise (Fig. 2a + 2b).

g) Tighten 3 screws and remove tool BJ 998 (5).

h) Place fixed blade (6), loosen slightly 3 screws and align blade with mark "A". Tighten the screws again (Fig. 3).

i) Fit screw (7) as per Fig. 3.

k) Make sure that blades do not rub against each other. If necessary, separate them with tool BJ 579 (8) as shown in Fig. 4.

Check position of blades and test working of variable shutter.

IV - MOUNTING OF TURRET

(see tech. instruc. page C8/I - H - 08.62)

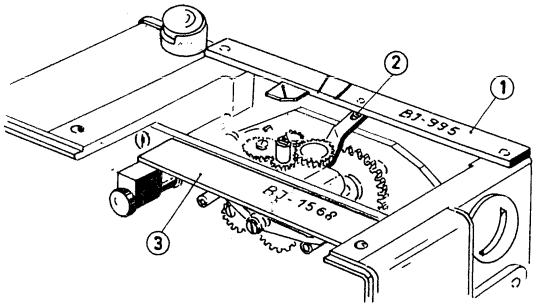

Fig. 1

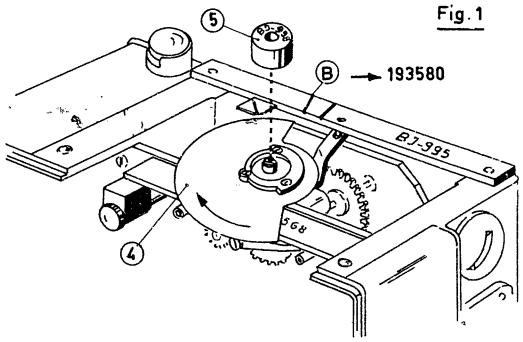

Fig. 2a

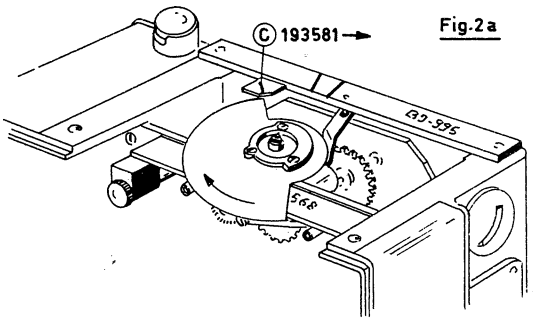

Fig. 2b

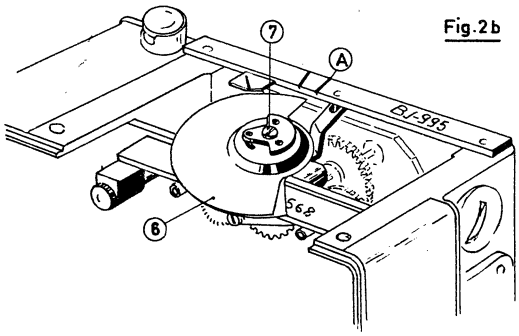

Fig. 3

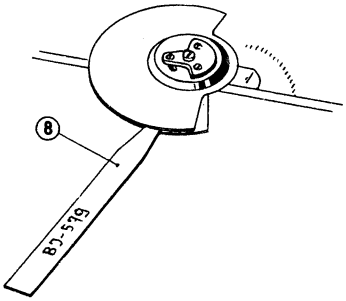

Fig. 4

D2

Printed in Switzerland

14	Anciennes pièces Alte Teile Former parts 15	Nouvelles pièces Neue Teile New parts 16	Observations Bemerkungen Remarks 17
1	BCM 913 *) *) (F) pour cette loupe ainsi que l'oeilleton BCM 932 voir index "P" (D) für diese Lupe sowie Augenmuschel BCM 932 siehe unter "P" (E) for this magnifying lens and eyepiece BCM 932 see index "P"	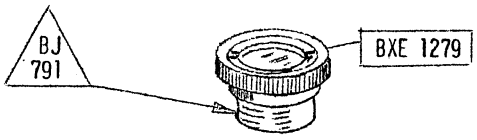	(F) Verre de protection pour caméras H8S, H16S et H16T avec lunette de mise au point. (D) Schutzglas für H8S, H16S und H16T Kameras mit Einstelllupe. (E) Protection glass for H8S, H16S and H16T cameras with eye-level focusing lens. (10.62)
2	--		(F) Bouchon pour caméras H16RX et H16RXOV. (D) Deckel für H16RX und H16RXVS Kameras. (E) Cap for H16RX and H16RXVS cameras. (06.63)
3	--	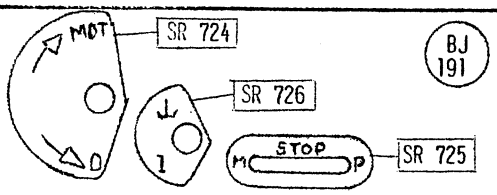	(F) Plaquettes de rechange; voir LC 393/SDR. (D) Ersatzplättchen; siehe RS 393/SDR. (E) Spare plates; see CL 393/SDR. (06.63)
4	BC 2632	129.26.1001.crp	(F) Modification de nomenclature. (D) Teilnummernänderung. (E) Part-number modification. (06.63)
5	BCM 802	① (BCM 802) + ② BC 803 BCM 817 201.70.11.ni 312.31.13.ox 362.19.11 900.40.12	(F) L'ensemble bouton déclencheur n'est livrable que jusqu'à épuisement du stock. (D) Der Auslösemechanismus ist als Einheit nur noch lieferbar, bis unser Bestand erschöpft ist. (E) The complete release assembly will only be supplied until our stock is exhausted. (06.63)

Kameragehäuse Boîtier Camera body

H16 RX-OV / H16 RX / H16 T / H16 M / H8

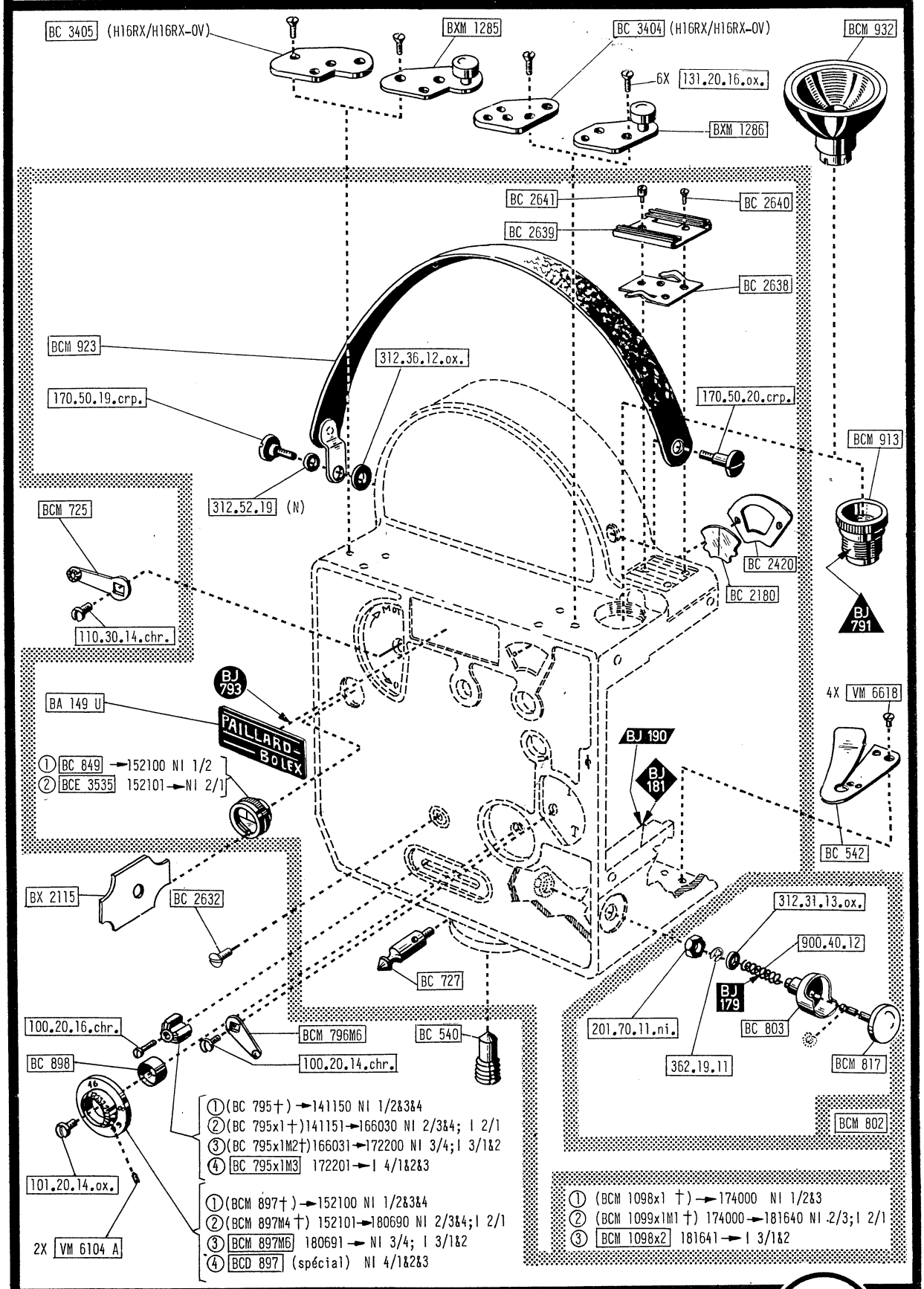

E

Printed in Switzerland

FM 1	Boîtier Kameragehäuse Camera body 2	H8S 3 203 301 → 4	Bolex paillard 5

14	Anciennes pièces Alte Teile Former parts 15	Nouvelles pièces Neue Teile New parts 16	Observations Bemerkungen Remarks 17
1	SR 724 SR 725 SR 726	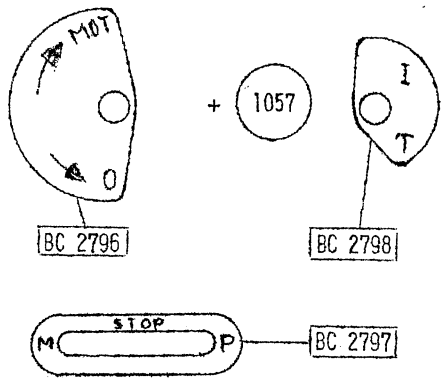	(F) Introduction des plaquettes de rechange pour boîtier, selon LC 393/SDR-juillet 1961, au montage en série, d'où changement de symboles. (D) Einführung von Wechselschildern für das Kameragehäuse in der Serienfabrikation, gemäss Rundschreiben 393/SDR-Juli 1961, mit entsprechender Aenderung der Teilnummern. (E) Introduction of spare plates for camera housing in the assembly line, as per circular letter 393/SDR-July 1961, with subsequent change of part numbers. (10.63)
2	BCE 1180x2	BCD 1180x2	(F) Nomenclature modifiée (D) Teilnummernänderung (E) Part-number modification. (10.65)

Kameragehäuse Boîtier Camera body

H8 S 203 301 →

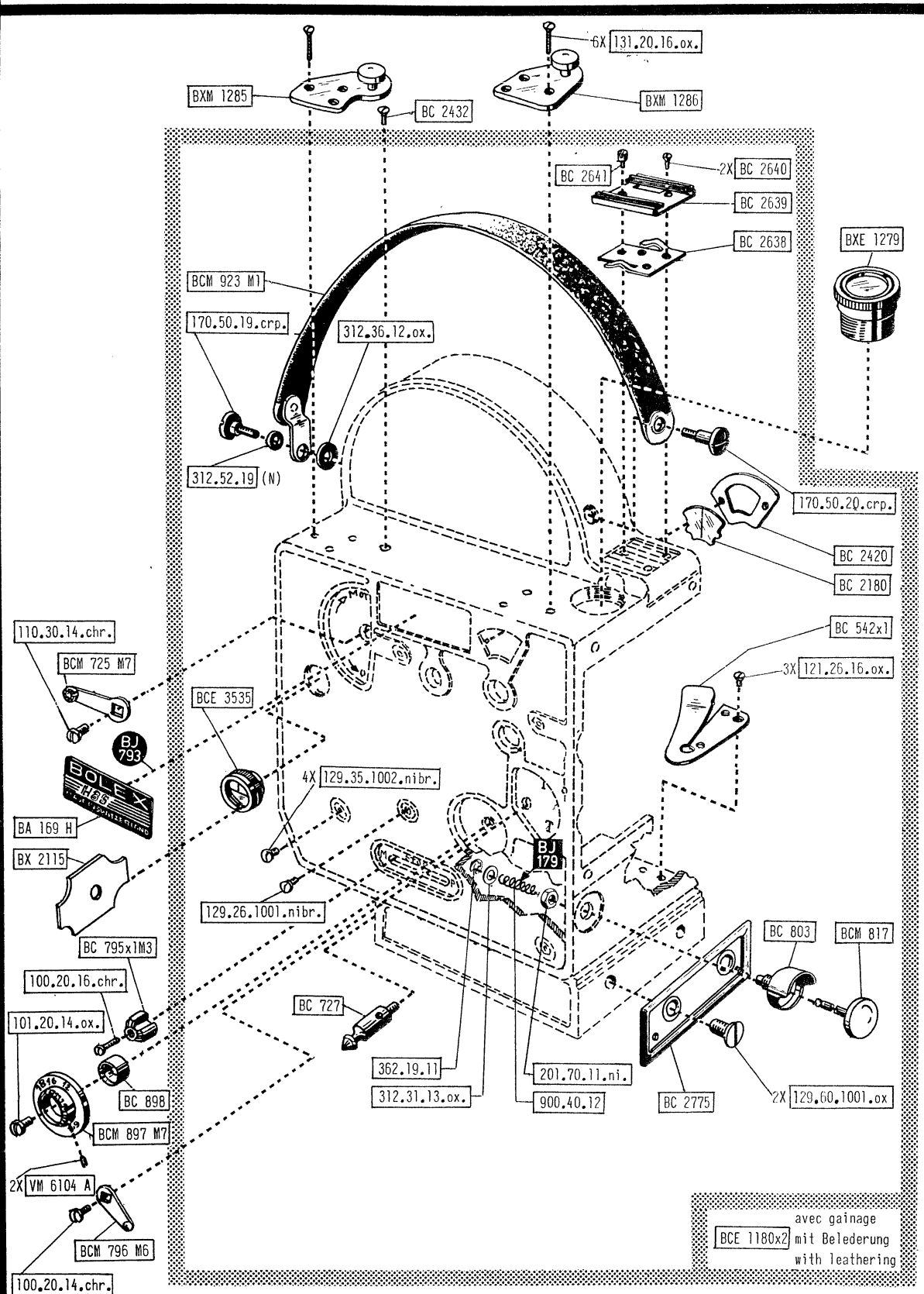

E

Printed in Switzerland

E-1a/H-08.62 ← remplace / ersetzt / replaces H-09.63

2a

Boîtier
Kameragehäuse
Camera body 2

H8RX 3

189 801 → 4

Bolex paillard 5

14 Anciennes pièces Alte Teile Former parts 15	Nouvelles pièces Neue Teile New parts 16	Observations Bemerkungen Remarks 17
1 SR 724 SR 725 SR 726	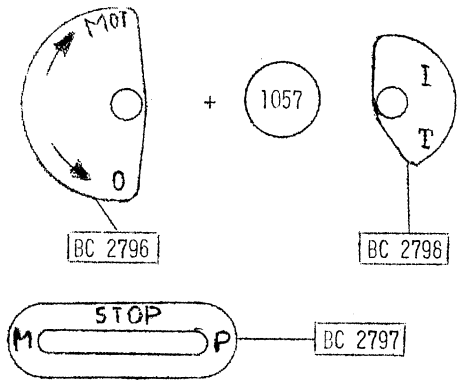	(F) Introduction des plaquettes de rechange pour boîtier, selon LC 393/SDR - juillet 61, au montage en série, d'où changement de symboles. (D) Einführung von Wechselschildern für das Kameragehäuse in der Serienfabrikation, gemäss Rundschreiben 393/SDR - Juli 61, mit entsprechender Aenderung der Teilnummern. (E) Introduction of spare plates for camera housing in the assembly line, as per circular letter 393/SDR - July 61, with subsequent change of part numbers. (10.63)

Kameragehäuse Boîtier Camera body

H8 RX 189 801 →

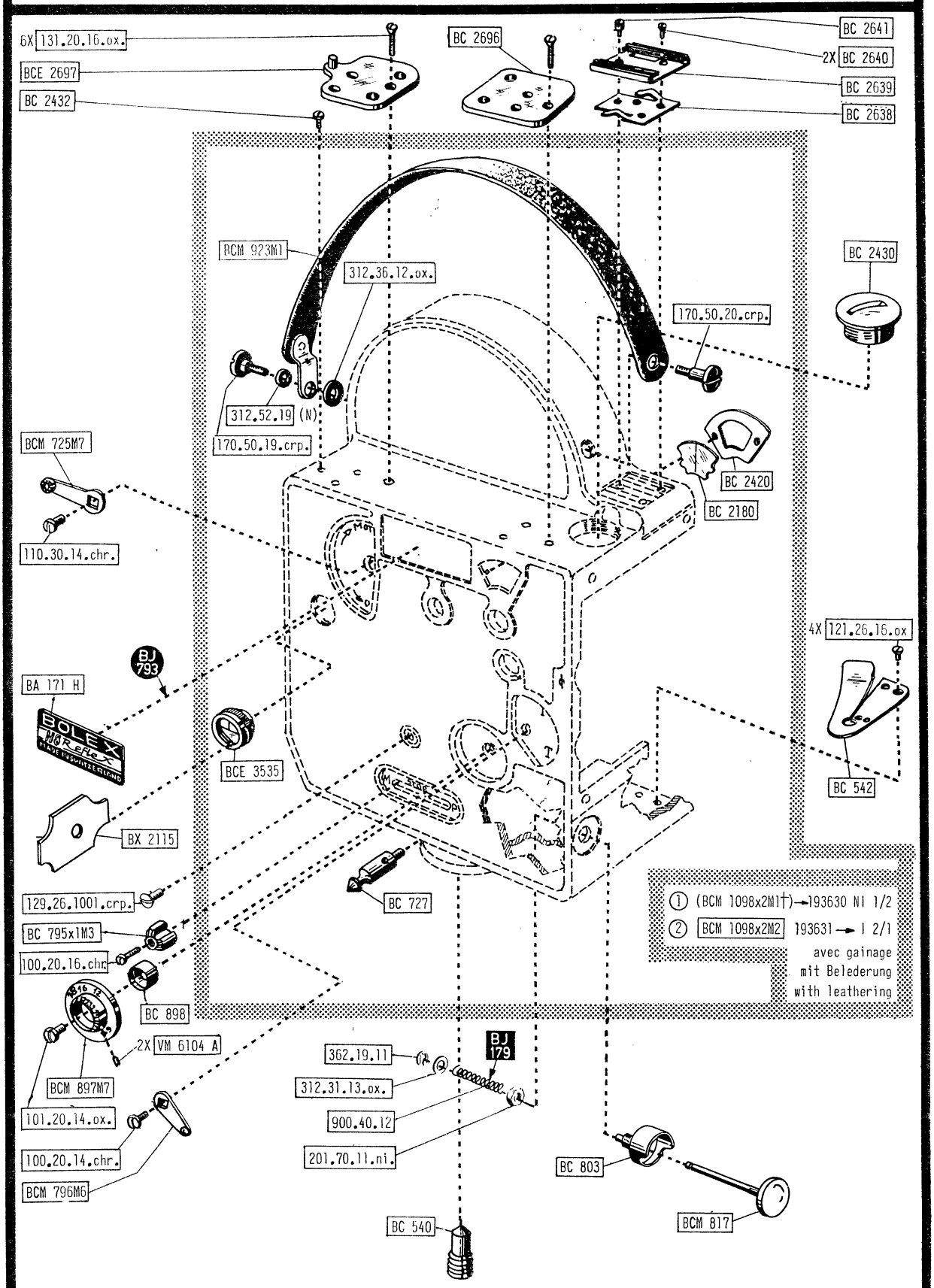

E

E-2/H-01.62 ← remplace ersetzt replaces H-09.63

3

Printed in Switzerland

14 Anciennes pièces Alte Teile Former parts 15	Nouvelles pièces Neue Teile New parts 16	Observations Bemerkungen Remarks 17
1 SR 724 SR 725 SR 726	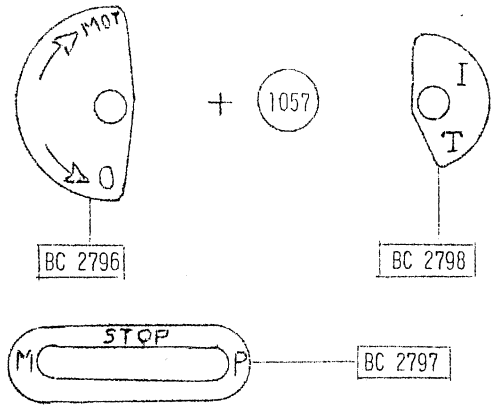	(F) Introduction des plaquettes de rechange pour boîtier, selon LC 393/SDR - juillet 61, au montage en série, d'où changement de symboles. (D) Einführung von Wechselschildern für das Kameragehäuse in der Serienfabrikation, gemäss Rundschreiben 393/SDR - Juli 61, mit entsprechender Aenderung der Teilnummern. (E) Introduction of spare plates for camera housing in the assembly line, as per circular letter 393/SDR - July 61, with subsequent change of part numbers. (10.63)
2 BCE 1180x2	1 (BCE 1180x2 T) → 199 330 NI 1/2 2 BCD 1180x2 199 331 → I 2/1 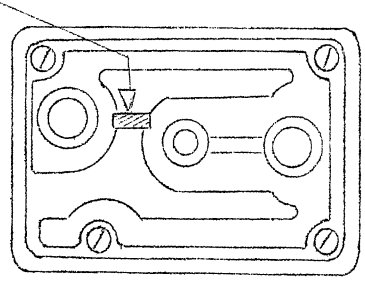	(F) Adjonction d'une 2e rainure sur la base du boîtier pour permettre de fixer la caméra sur la titreuse TITOU avec fixation rapide. (D) In den Kameraboden wird eine zweite Kerbe gefräst, damit die Kamera auf das mit der Schnellfixiereinrichtung ausgerüstete Titelgerät montiert werden kann (TITOU). (E) An additional slot is cut into the camera base, so that the camera can be used on titlers (TITOU) equipped with the quick-fixing device. (07.64)
3 BCD 1180x2 BCM 796 M6	1 BCD 1180x2, BCM 796 M6 → 212 400 NI 1/2 2 BCE 1180x4, BC 2802 212 401 → NI 2/1 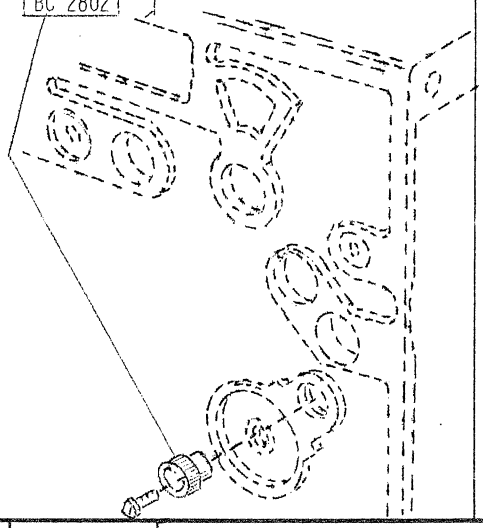	(F) Adjonction d'un axe d'entraînement supplémentaire tournant à la vitesse de 1 t/i. et, de ce fait, remplacement du levier I/T par un bouton. (D) Ersetzen des Hebels I/T durch einen Knopf, infolge des Einbaus einer zusätzlichen Antriebsachse, die pro Bild eine Umdrehung macht. (E) Replacement of lever I/T by a knob, due to the installation of the new driving shaft which rotates at a speed of 1 revolution per frame. (08.65)

14	Anciennes pièces Alte Teile Former parts 15	Nouvelles pièces Neue Teile New parts 16	Observations Bemerkungen Remarks 17
4		314.30.13 219 501 → 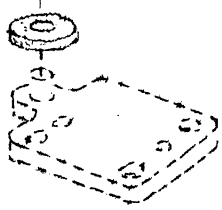	(F) Introduction d'une rondelle en plastique mousse entre la lunette de visée réflexe et la patte de fixation arrière, pour assurer l'étanchéité à la poussière. (D) Einführung einer Plastikscheibe zwischen dem Reflexsucher und der hinteren Fixierplatte, um das Eindringen von Staub zu verhindern. (E) Introduction of a plastic washer between the reflex viewfinder and the rear fixing plate to ensure a better protection against dust. (01.66)
5		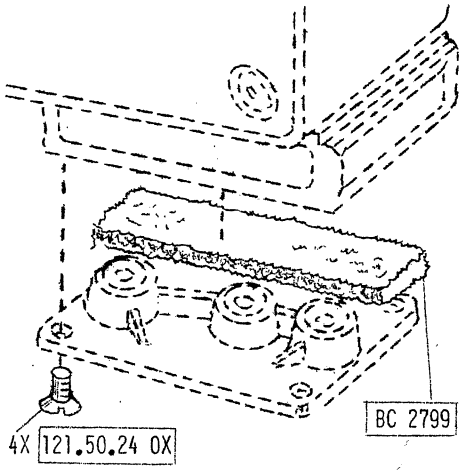 4X 121.50.24 0X BC 2799	(F) Nouvelles pièces livrables : joint en mousse synthétique vis de fixation de la plaque de base. (D) Neue lieferbare Teile : Dichtung aus Schaumstoff Befestigungsschrauben für Basisplatte. (E) New parts available : foam plastic lining fixing screws for base plate. (03.67)
6	(F) Point de repère au verso (D) Marke auf der Rückseite (E) Mark at the back	231 401 → rouge / rot / red — SR 1148 bleu / blau / blue — SR 1149 jaune / gelb / yellow — SR 1150 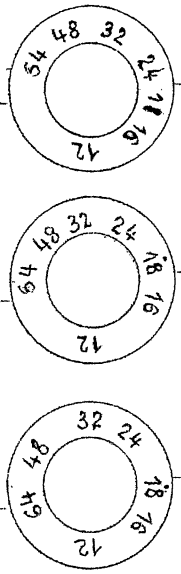	(F) Introduction pour le service après-vente de 3 nouveaux boutons gravés, suite à l'introduction de la butée réglable à la position 12 i./s de la crémaillère, entraînant des courses de bouton très différentes. Choisir le bouton convenant le mieux pour les vitesses principales et si nécessaire faire un point en face des repères éventuellement décalés. (D) Der verstellbare Anschlag der Zahnstange bei 12 B./s bringt verschiedene Drehbereiche des Knopfes mit sich, so dass für den Kundendienst 3 neue gravierte Knöpfe eingeführt werden. Den für die hauptsächlichen Geschwindigkeiten am besten geeigneten Knopf wählen und notfalls einen versetzten Punkt für eventuelle verschobene Geschwindigkeiten gravieren.

14	Anciennes pièces Alte Teile Former parts 15	Nouvelles pièces Neue Teile New parts 16	Observations Bemerkungen Remarks 17
6			(E) The variable stop 12 f./s at the rack entails various different ranges of the knob, so that 3 new engraved knobs have been introduced for the after-sales service. Choose the one best suited for the principal speeds and engrave if necessary a shifted mark for those speeds that are displaced. (09.67)

Kameragehäuse Boîtier Camera body

H8 RX 198 591 →

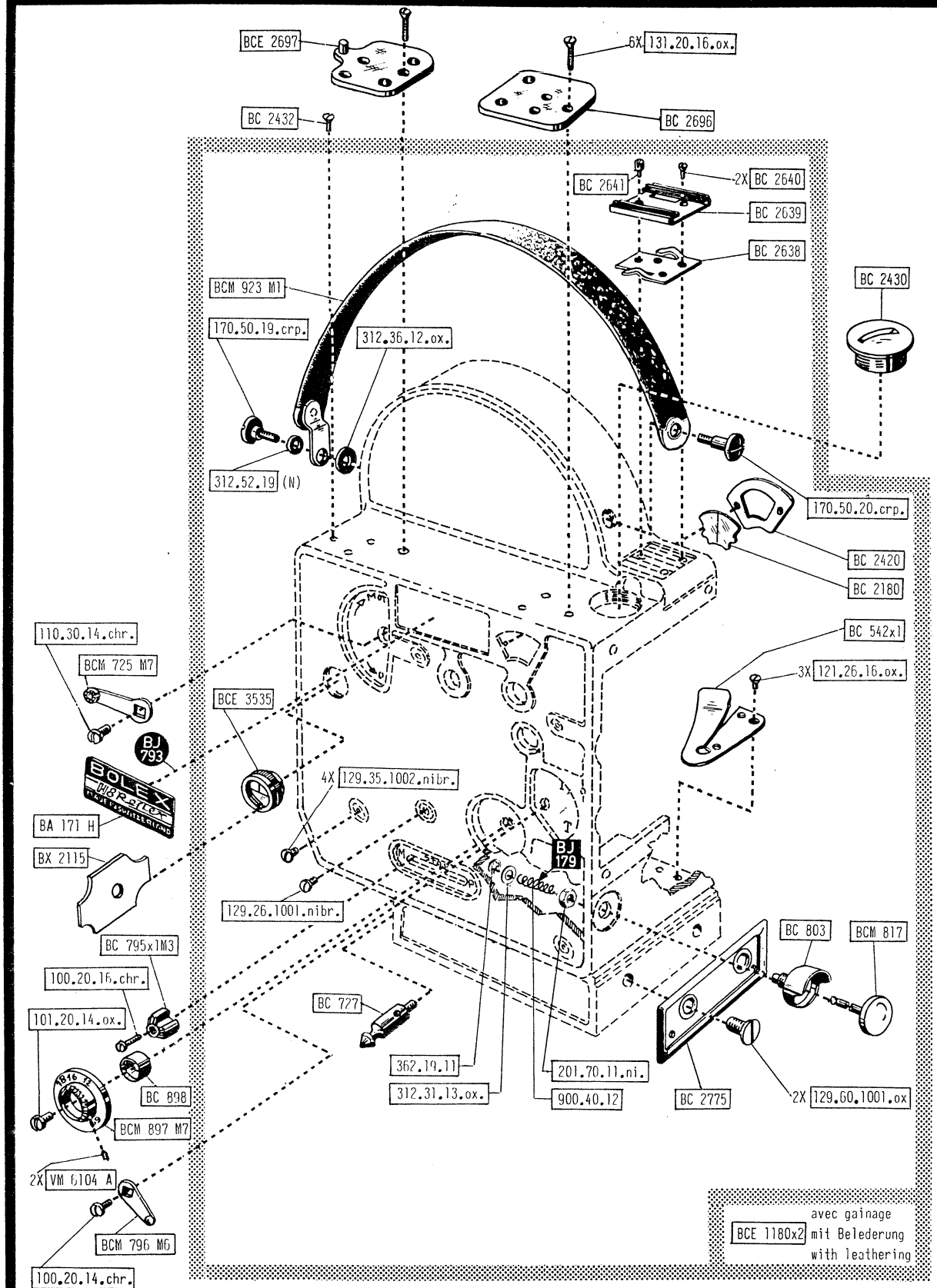

E

14	Anciennes pièces Alte Teile Former parts 15	Nouvelles pièces Neue Teile New parts 16	Observations Bemerkungen Remarks 17
1	SR 724 SR 725 SR 726	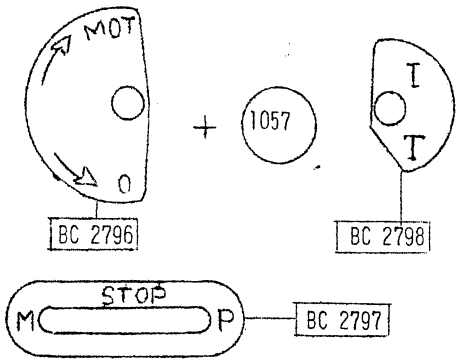	(F) Introduction des plaquettes de rechange pour boîtier, selon LC 393/SDR - juillet 61, au montage en série, d'où changement de symboles. (D) Einführung von Wechselschildern für das Kameragehäuse in der Serienfabrikation, gemäss Rundschreiben 393/SDR - Juli 61, mit entsprechender Aenderung der Teilnummern. (E) Introduction of spare plates for camera housing in the assembly line, as per circular letter 393/SDR - July 61, with subsequent change of part numbers. (10.63)
2	BCE 1180x2 BCM 796 M6	(1) BCE 1180x2, BCM 796 M6 → 221 200 NI 1/2 (2) BCE 1180x4, BC 2802 221 201 → NI 2/1 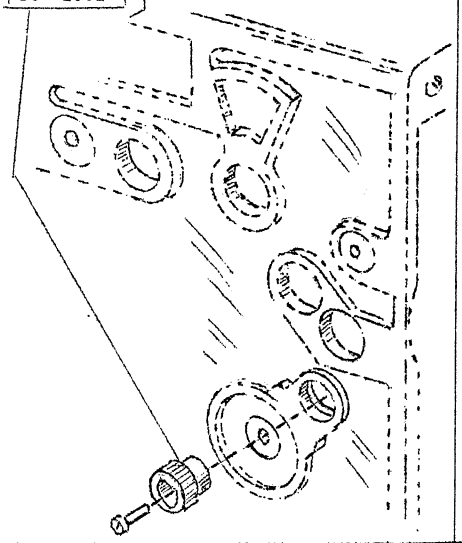	(F) Adjonction d'un axe d'entraînement supplémentaire tournant à la vitesse de 1 tour/image et, de ce fait, remplacement du levier I/T par un bouton. (D) Ersetzen des Hebels I/T durch einen Knopf, infolge des Einbaus einer zusätzlichen Antriebsachse, die pro Fild eine Umdrehung macht. (E) Replacement of lever I/T by a knob, due to the installation of the new driving shaft which rotates at a speed of 1 revolution per frame. (08.65)
3		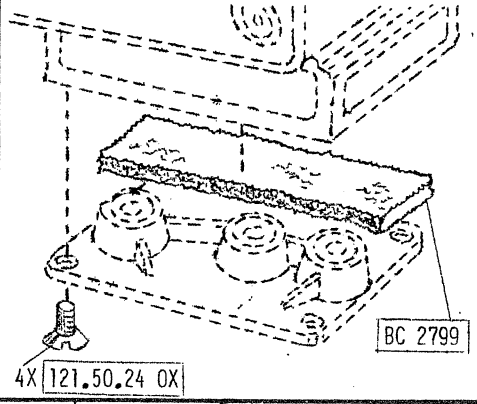	(F) Nouvelles pièces livrables : joint en mousse synthétique vis de fixation de la plaque de base. (D) Neue lieferbare Teile : Dichtung aus Schaumstoff Befestigungsschrauben für Basisplatte. (E) New parts available : foam plastic lining fixing screws for base plate. (03.67)

14 Anciennes pièces Alte Teile Former parts 15	Nouvelles pièces Neue Teile New parts 16	Observations Bemerkungen Remarks 17
4 (F) Point de repère au verso (D) Marke auf der Rückseite (E) Mark at the back	227 701 → 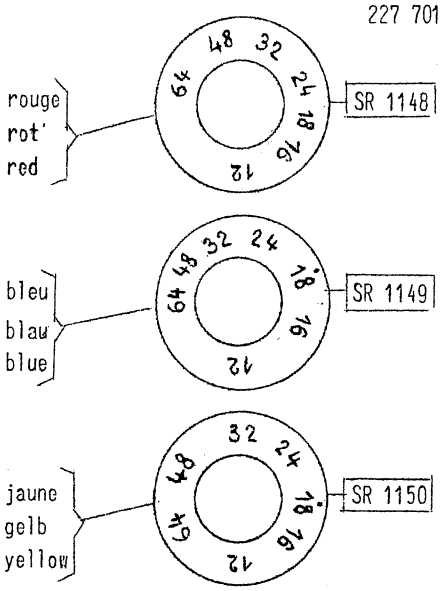	(F) Introduction pour le service après-vente de 3 nouveaux boutons gravés, suite à l'introduction de la butée réglable à la position 12 i./s de la crémaillère, entraînant des courses de bouton très différentes. Choisir le bouton convenant le mieux pour les vitesses principales et si nécessaire faire un point en face des repères éventuellement décalés. (D) Der verstellbare Anschlag der Zahnstange bei 12 B./s bringt verschiedene Drehbereiche des Knopfes mit sich, so dass für den Kundendienst 3 neue gravierte Knöpfe eingeführt werden. Den für die hauptsächlichen Geschwindigkeiten am besten geeigneten Knopf wählen und notfalls einen versetzten Punkt für eventuelle verschobene Geschwindigkeiten gravieren. (E) The variable stop 12 f./s at the rack entails various different ranges of the knob, so that 3 new engraved knobs have been introduced for the after-sales service. Choose the one best suited for the principal speeds and engrave if necessary a shifted mark for those speeds that are displaced. (09.67)

H16 S 203 551 →

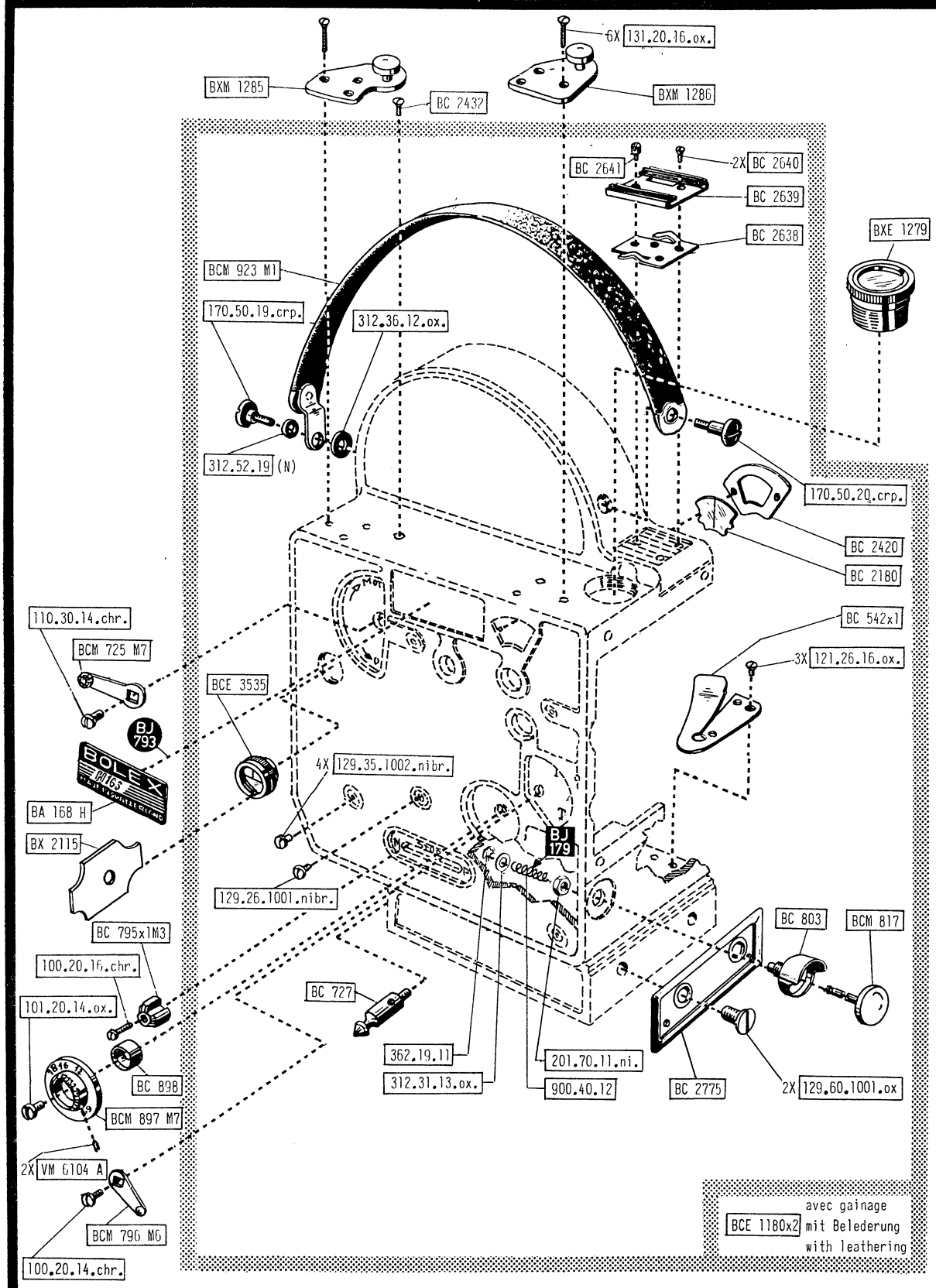

E

Printed in Switzerland

14	Anciennes pièces Alte Teile Former parts 15	Nouvelles pièces Neue Teile New parts 16	Observations Bemerkungen Remarks 17
1	SR 724 SR 725 SR 726	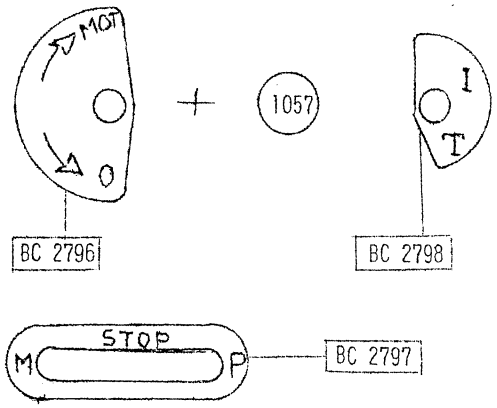	(F) Introduction des plaquettes de rechange pour boîtier, selon LC 393/SDR - juillet 61, au montage en série, d'où changement de symboles. (D) Einführung von Wechselschildern für das Kameragehäuse in der Serienfabrikation, gemäss Rundschreiben 393/SDR - Juli 61, mit entsprechender Aenderung der Teilnummern. (E) Introduction of spare plates for camera housing in the assembly line, as per circular letter 393/SDR - July 61, with subsequent change of part numbers. (10.63)
2	BCE 1180x2	(1) (BCE 1180x2 †) → 208 800 NI 1/2 (2) BCD 1180x2 208 301 → I 2/1 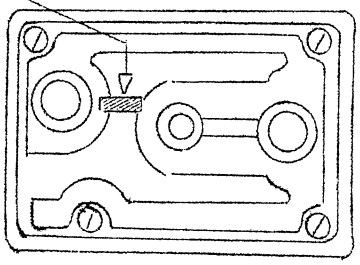	(F) Adjonction d'une 2e rainure sur la base du boîtier pour permettre de fixer la caméra sur la titreuse TITOU avec fixation rapide. (D) In den Kameraboden wird eine zweite Kerbe gefräst, damit die Kamera auf das mit der Schnellfixiereinrichtung ausgerüstete Titelgerät montiert werden kann (TITOU). (E) An additional slot is cut into the camera base, so that the camera can be used on titlers (TITOU) equipped with the quick-fixing device. (07.64)
3	BCD 1180x2 BCM 796 M6	(1) BCD 1180x2, BCM 796 M6 → 214 400 NI 1/2 (2) BCE 1180x4, BC 2802 214 401 → NI 2/1 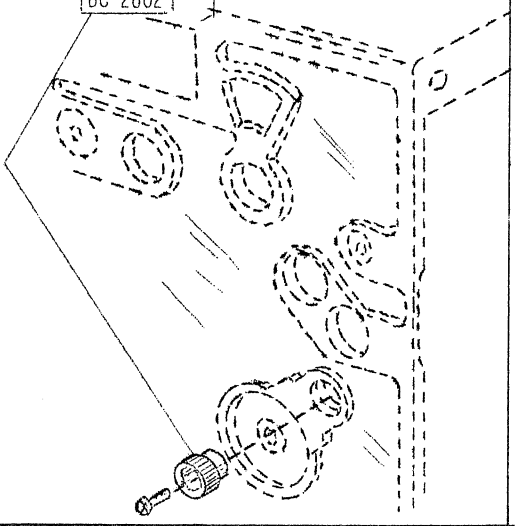	(F) Adjonction d'un axe d'entraînement supplémentaire tournant à la vitesse de 1 t/i. et, de ce fait, remplacement du levier I/T par un bouton. (D) Ersetzen des Hebels I/T durch einen Knopf, infolge des Einbaus einer zusätzlichen Antriebsachse, die pro Bild eine Umdrehung macht. (E) Replacement of lever I/T by a knob, due to the installation of the new driving shaft which rotates at a speed of 1 revolution per frame. (08.65)

	Anciennes pièces Alte Teile Former parts 14 15	Nouvelles pièces Neue Teile New parts 16	Observations Bemerkungen Remarks 17
4		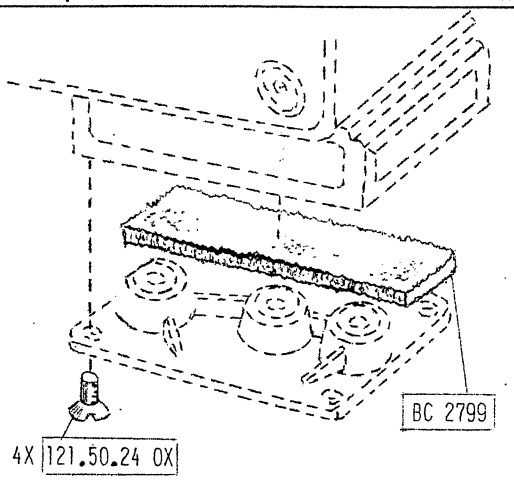	(F) Nouvelles pièces livrables : joint en mousse synthétique vis de fixation de la plaque de base. (D) Neue lieferbare Teile : Dichtung aus Schaumstoff Befestigungsschrauben für Basisplatte. (E) New parts available : foam plastic lining fixing screws for base plate. (03.67)
5	(F) Point de repère au verso (D) Marke auf der Rückseite (E) Mark at the back	228 001 → 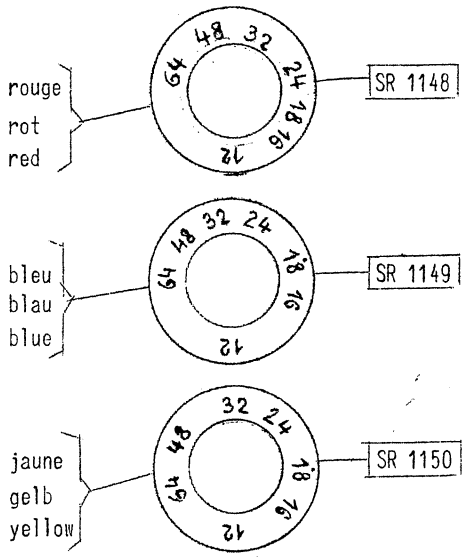	(F) Introduction pour le service après-vente de 3 nouveaux boutons gravés, suite à l'introduction de la butée réglable à la position 12 i./s de la crémaillère, entraînant des courses de bouton très différentes. Choisir le bouton convenant le mieux pour les vitesses principales et si nécessaire faire un point en face des repères éventuellement décalés. (D) Der verstellbare Anschlag der Zahnstange bei 12 B./s bringt verschiedene Drehbereiche des Knopfes mit sich, so dass für den Kundendienst 3 neue gravierte Knöpfe eingeführt werden. Den für die hauptsächlichen Geschwindigkeiten am besten geeigneten Knopf wählen und notfalls einen versetzten Punkt für eventuelle verschobene Geschwindigkeiten gravieren. (E) The variable stop 12 f./s at the rack entails various different ranges of the knob, so that 3 new engraved knobs have been introduced for the after-sales service. Choose the one best suited for the principal speeds and engrave if necessary a shifted mark for those speeds that are displaced. (09.67)
6		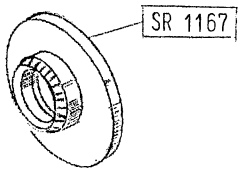	(F) Bouton des vitesses non gravé. (D) Geschwindigkeitseinstellknopf nicht graviert. (E) Speed setting knob not engraved. (03.68)

14	Anciennes pièces Alte Teile Former parts 15	Nouvelles pièces Neue Teile New parts 16	Observations Bemerkungen Remarks 17
7	② → 237 200 NI 2/3 (BC 2641 †) (BC 2639 †) (BC 2638 †)	③ 237 201 → NI 3/2 I 3/2 d=2,7 121.26.22 NI BC 2838 2X BC 2640 BC 2825 BC 2826 BCE 1180x4 M1 200.26.11 NI	(F) Fixation renforcée du pied pour posemètre. La vis d'arrêt est remplacée par une bride fixée par une vis et un écrou. Agrandir le trou du boîtier à 2,7 mm pour faire l'amélioration. (D) Verstärkte Befestigung des Zubehörschuhs für den Belichtungsmesser. Die Anschlagschraube wird durch ein mittels einer Schraube und Mutter befestigtes Anschlagstück ersetzt. Um die Verbesserung anzubringen ist das Loch im Gehäuse auf 2,7 mm Durchmesser aufzubohren. (E) Reinforced fixing of the accessory shoe for the exposure meter. The stop screw is replaced by a stop block, fixed by a bolt and nut. To fit that improvement, bore the hole in the body to 2.7 mm diameter. (03.68)
8	③ → 237 850 NI 3/4 (BCE 1180x4 M1 †) BC 2430	④ 237 851 → I 4/3 BCE 1180x4 M2	(F) Suppression du trou et du bouchon BC 2430 sur le boîtier. (D) Loch und Stopfen BC 2430 am Gehäuse entfallen. (E) Hole and plug BC 2430 at body are deleted. (01.70)
9	2X(VM 6104 †)	2X 162.20.13 NN	(F) Nomenclature modifiée. (D) Teilnummernänderung. (E) Part-number modification. (01.70)

Kameragehäuse Boîtier Camera body

H16 M 203 001 →

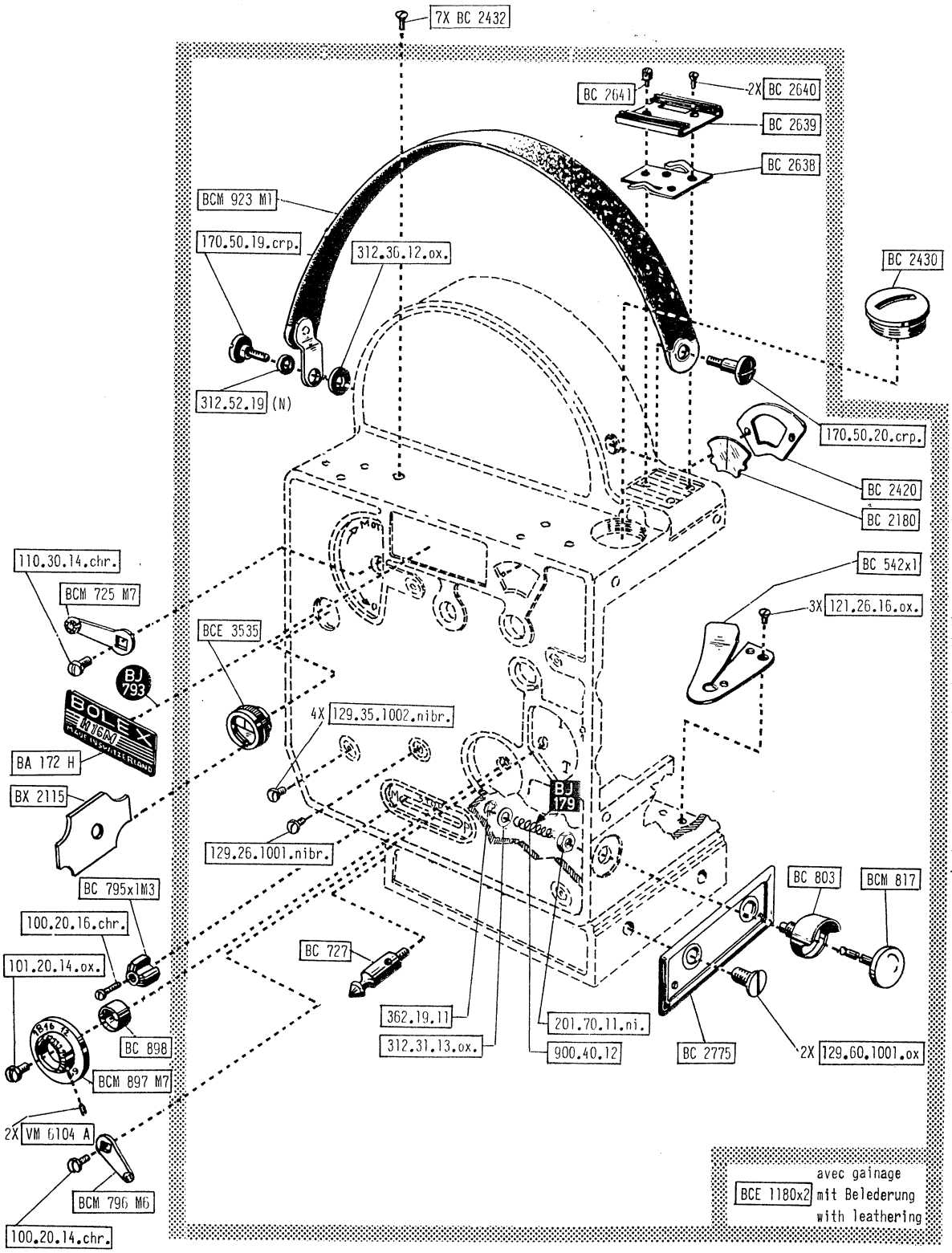

E

Printed in Switzerland

FM 1	Boîtier Kameragehäuse Camera body 2	3 H16RXOV 4 195 801 →	5 Bolex paillard

14 Anciennes pièces Alte Teile Former parts 15	Nouvelles pièces Neue Teile New parts 16	Observations Bemerkungen Remarks 17
1 SR 724 SR 725 SR 726	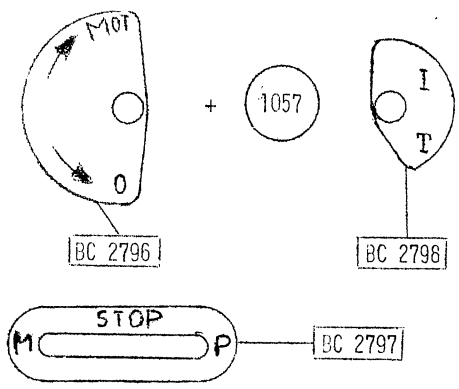	(F) Introduction des plaquettes de rechange pour boîtier, selon LC 393/SDR - juillet 61, au montage en série, d'où changement de symboles. (D) Einführung von Wechselschildern für das Kameragehäuse in der Serienfabrikation, gemäss Rundschreiben 393/SDR - Juli 61, mit entsprechender Aenderung der Teilnummern. (E) Introduction of spare plates for camera housing in the assembly line, as per circular letter 393/SDR - July 61, with subsequent change of part numbers. (10.63)

Kameragehäuse Boîtier Camera body

H16 RX OV 195 801 →

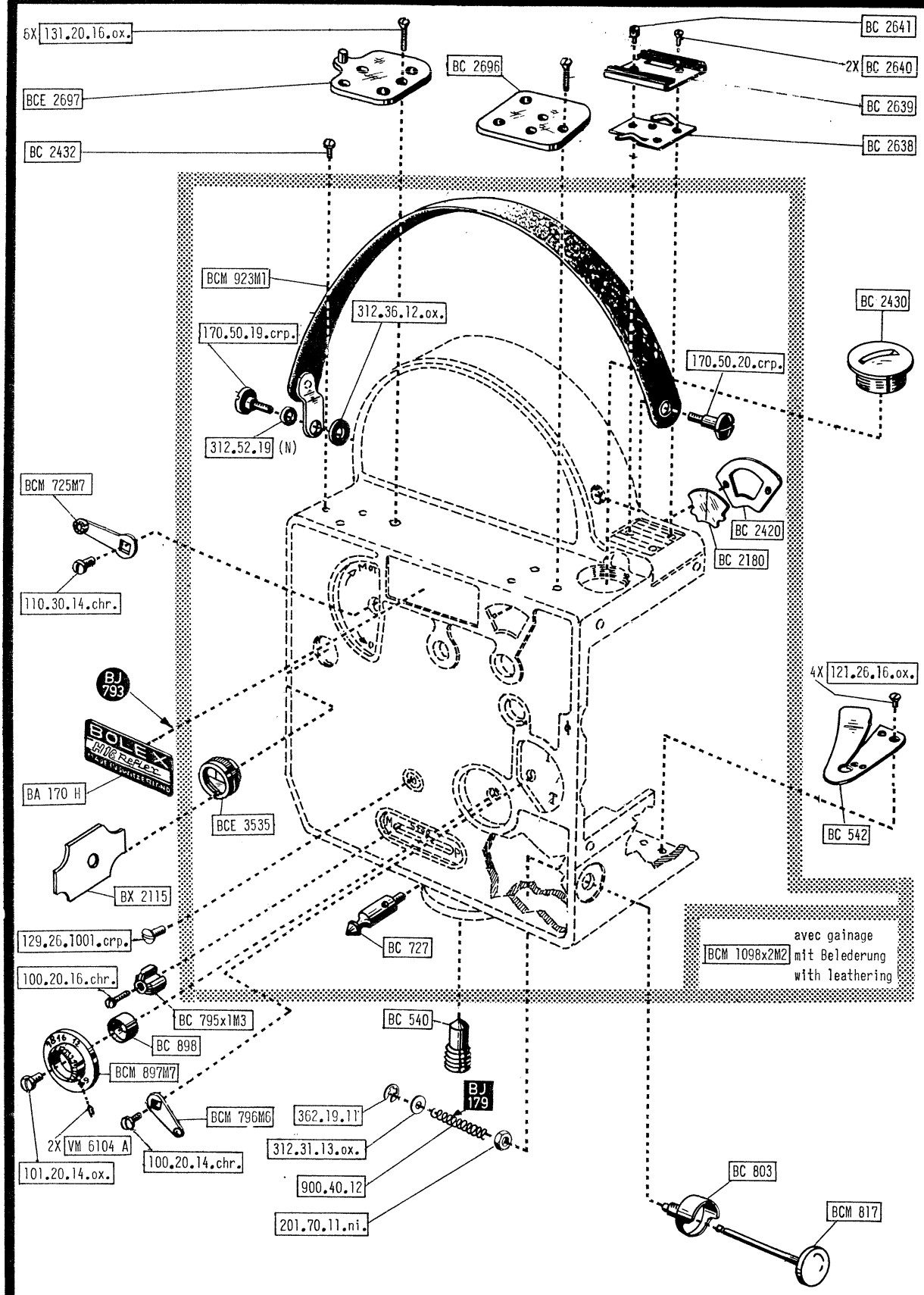

E

E-1a / H-08.62 ← remplace ersetzt replaces H-09.63

14	Anciennes pièces Alte Teile Former parts 15	Nouvelles pièces Neue Teile New parts 16	Observations Bemerkungen Remarks 17
1	SR 724 SR 725 SR 726	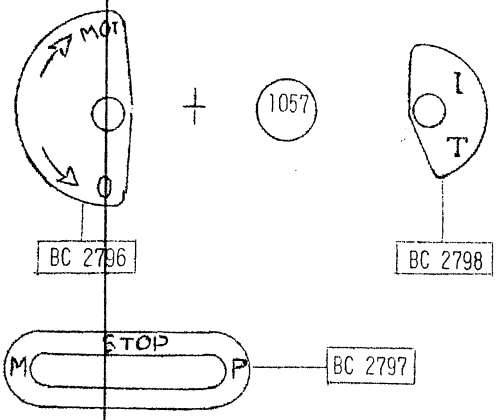	(F) Introduction des plaquettes de rechange pour boîtier, selon LC 393 / SDR - juillet 61, au montage en série, d'où changement de symboles. (D) Einführung von Wechselschildern für das Kameragehäuse in der Serienfabrikation, gemäss Rundschreiben 393 / SDR - Juli 61, mit entsprechender Aenderung der Teilnummern. (E) Introduction of spare plates for camera housing in the assembly line, as per Circular letter 393 / SDR - July 61, with subsequent change of part numbers. (10.63)
2	BCE 1180x2	(1) (BCE 1180x2) → 208 300 NI 1/2 (2) BCD 1180x2 208 301 → I 2/1 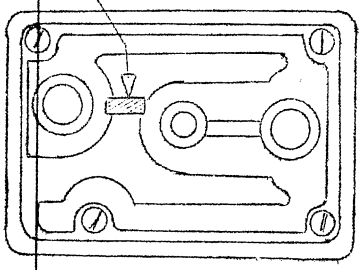	(F) Adjonction d'une 2e rainure sur la base du boîtier pour permettre de fixer la caméra sur la titreuse TITOU avec fixation rapide. (D) In den Kameraboden wird eine zweite Kerbe gefräst, damit die Kamera auf das mit der Schnellfixiereinrichtung ausgerüstete Titelgerät montiert werden kann (TITOU). (E) An additional slot is cut into the camera base, so that the camera can be used on titlers (TITOU) equipped with the quick-fixing device. (07.64)
3	BCD 1180x2 BCM 796 M6	(1) BCD 1180x2, BCM 796 M6 → 210 600 NI 1/2 (2) BCE 1180x4, BC 2802 210 601 → NI 2/1 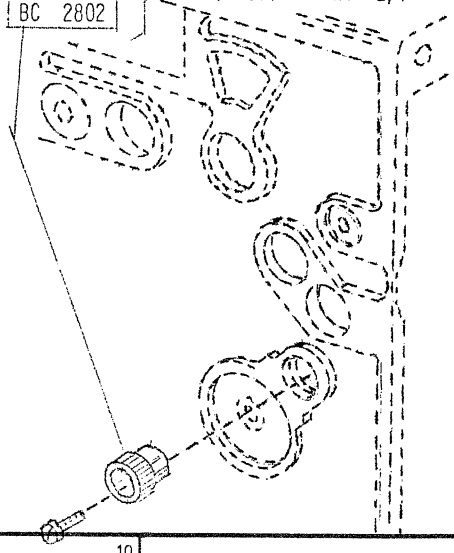	(F) Adjonction d'un axe d'entraînement supplémentaire tournant à la vitesse de 1 tour/image et, de ce fait, remplacement du levier I/T par un bouton. (D) Ersetzen des Hebels I/T durch einen Knopf, infolge des Einbaus einer zusätzlichen Antriebsachse, die pro Bild eine Umdrehung macht. (E) Replacement of lever I/T by a knob, due to the installation of the new driving shaft which rotates at a speed of 1 revolution per frame. (08.65)

	Anciennes pièces Alte Teile Former parts	Nouvelles pièces Neue Teile New parts	Observations Bemerkungen Remarks
4		314.30.13 222 601 → 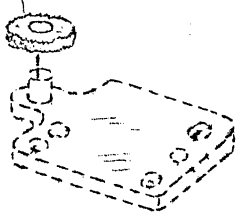	(F) Introduction d'une rondelle en plastique mousse entre la lunette de visée réflexe et la patte de fixation arrière, pour assurer l'étanchéité à la poussière. (D) Einführung einer Plastikscheibe zwischen dem Reflexsucher und der hinteren Fixierplatte, um das Eindringen von Staub zu verhindern. (E) Introduction of a plastic washer between the reflex viewfinder and the rear fixing plate to ensure a better protection against dust. (01.66)
5		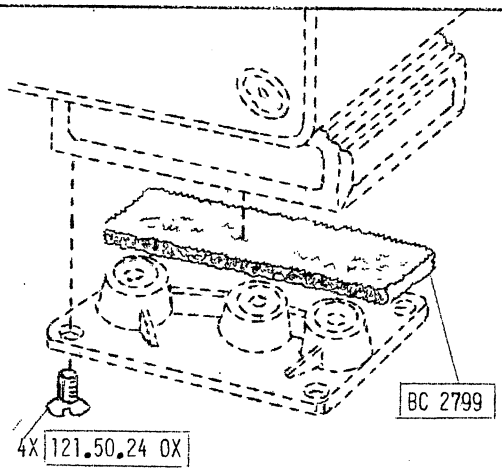 BC 2799 4X 121.50.24 0X	(F) Nouvelles pièces livrables : joint en mousse synthétique vis de fixation de la plaque de base. (D) Neue lieferbare Teile : Dichtung aus Schaumstoff Befestigungsschrauben für Basisplatte. (E) New parts available : foam plastic lining. (03.67)
6	(F) Point de repère au verso (D) Marke auf der Rückseite (E) Mark at the back	224 401 → rouge / rot / red — SR 1148 bleu / blau / blue — SR 1149 jaune / gelb / yellow — SR 1150 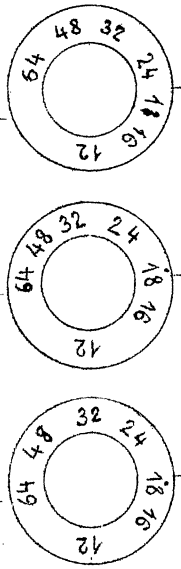	(F) Introduction pour le service après-vente de 3 nouveaux boutons gravés, suite à l'introduction de la butée réglable à la position 12 i./s de la crémaillère, entraînant des courses de bouton très différentes. Choisir le bouton convenant le mieux pour les vitesses principales et si nécessaire faire un point en face des repères éventuellement décalés. (D) Der verstellbare Anschlag der Zahnstange bei 12 B./s bringt verschiedene Drehbereiche des Knopfes mit sich, so dass für den Kundendienst 3 neue gravierte Knöpfe eingeführt werden. Den für die hauptsächlichen Geschwindigkeiten am besten geeigneten Knopf wählen und notfalls einen versetzten Punkt für eventuelle verschobene Geschwindigkeiten gravieren. ./.

	Anciennes pièces Alte Teile Former parts	Nouvelles pièces Neue Teile New parts	Observations Bemerkungen Remarks
6			(E) The variable stop 12 f./s at the rack entails various different ranges of the knob, so that 3 new engraved knobs have been introduced for the after-sales service. Choose the one best suited for the principal speeds and engrave if nesessary a shifted mark for those speeds that are displaced. (09.67)
7		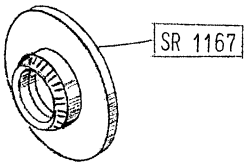	(F) Bouton des vitesses non gravé. (D) Geschwindigkeitseinstellknopf nicht graviert. (E) Speed setting knob not engraved. (03.68)
8	② → 239 500 NI 2/3 (BC 2641 †) (BC 2639 †) (BC 2638 †)	③ 239 501 → NI 3/2 I 3/2 [d=2,7] 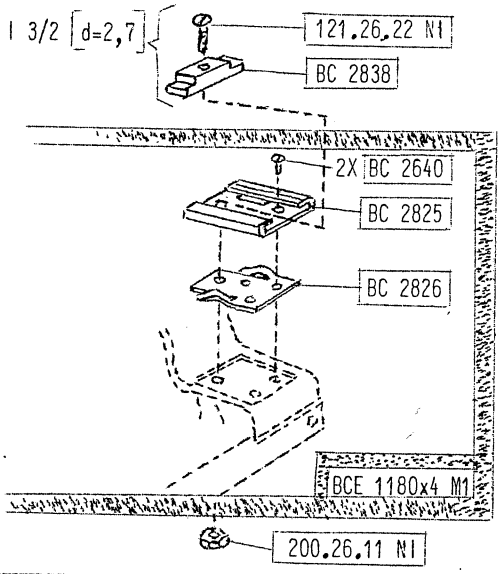	(F) Fixation renforcée du pied pour posemètre. La vis d'arrêt est remplacée par une bride fixée par une vis et un écrou. Agrandir le trou du boîtier à 2,7 mm de diamètre pour faire l'amélioration. (D) Verstärkte Befestigung des Zubehörschuhs für den Belichtungsmesser. Die Anschlagschraube und Mutter befestigtes Anschlagstück ersetzt. Um die Verbesserung anzubringen ist das Loch im Gehäuse auf 2,7 mm Durchmesser aufzubohren. (E) Reinforced fixing of the accessory shoe for the exposure meter. The stop screw is replaced by a stop block, fixed by a bolt and nut. To fit that improvement, bore the hole in the body to 2.7 mm diameter. (03.68)
9	③ → 240 950 NI 3/4 (BCE 1180x4 M1 †) BC 2430	④ 240 951 → I 4/3 BCE 1180x4 M2	(F) Suppression du trou et du bouchon BC 2430 sur le boîtier. (D) Loch und Stopfen BC 2430 am Gehäuse entfallen. (E) Hole and plug BC 2430 at body are deleted. (01.70)
10	2X(VM 6104 †)	2X 162.20.13 NN	(F) Nomenclature modifiée. (D) Teilnummernänderung. (E) Part-number modification. (01.70)

Kameragehäuse Boîtier Camera body

H16 RX OV 202 501→

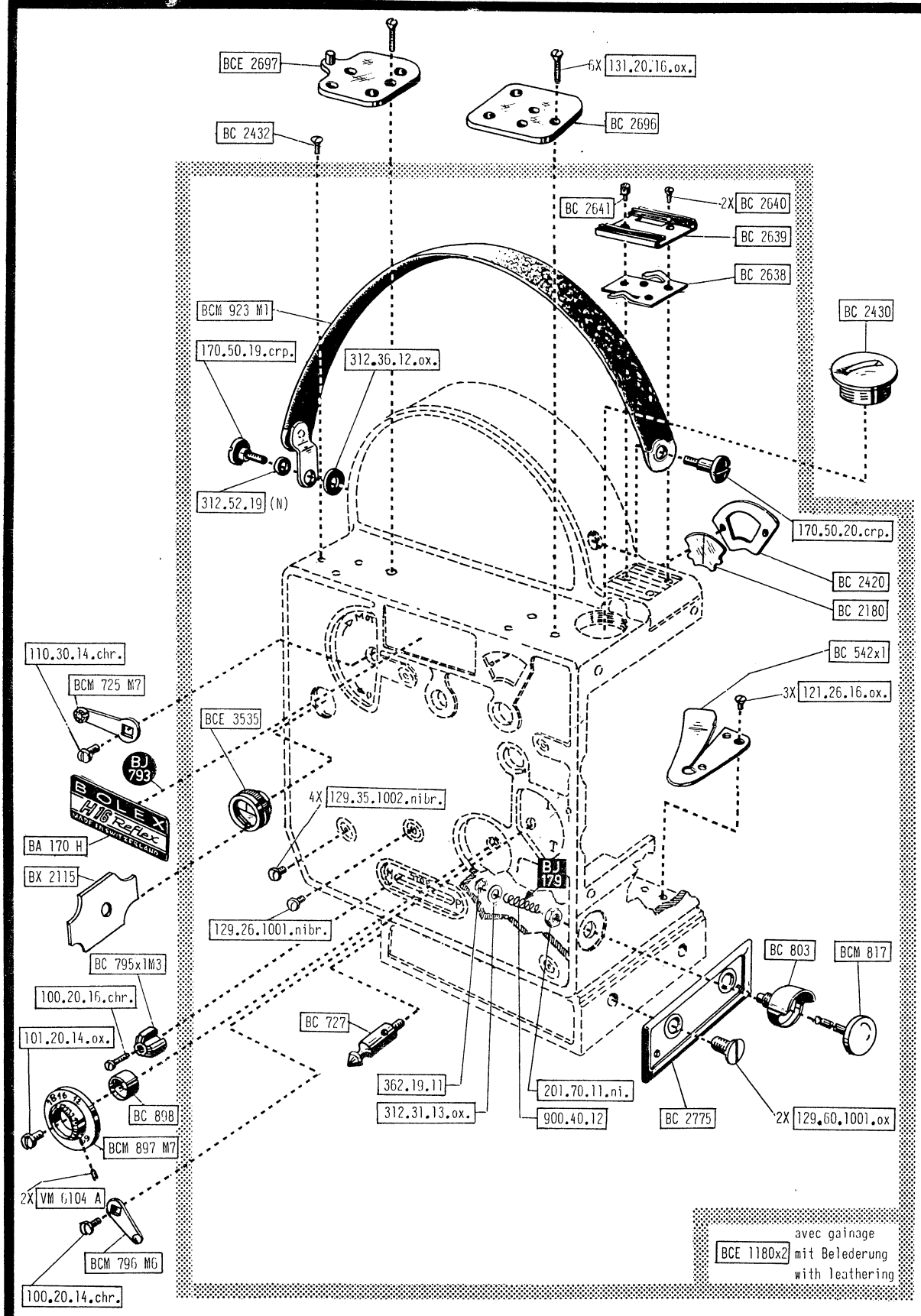

E

Printed in Switzerland

14 Anciennes pièces Alte Teile Former parts 15	Nouvelles pièces Neue Teile New parts 16	Observations Bemerkungen Remarks 17
1	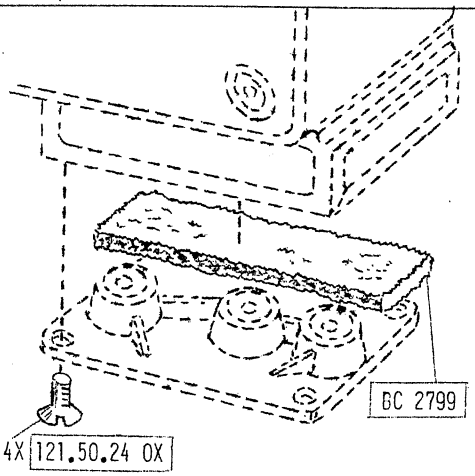	(F) Nouvelles pièces livrables : joint en mousse synthétique vis de fixation de la plaque de base. (D) Neue lieferbare Teile : Dichtung aus Schaumstoff Befestigungsschrauben für Basisplatte. (E) New parts available : foam plastic lining fixing screws for base plate. (03.67)
2	64369 11 402 64369 11 403	64369 11 411 64369 11 412	(F) Nomenclature modifiée. (D) Teilnummernänderung. (E) Part-number modification. (05.67)
3	(F) Point de repère au verso (D) Marke auf der Rückseite (E) Mark at the back	226 001 → rouge / rot / red — SR 1148 bleu / blau / blue — SR 1149 jaune / gelb / yellow — SR 1150	(F) Introduction pour le service après-vente de 3 nouveaux boutons gravés, suite à l'introduction de la butée réglable à la position 12 i./s de la crémaillère, entraînant des courses de bouton très différentes. Choisir le bouton convenant le mieux pour les vitesses principales et si nécessaire faire un point en face des repères éventuellement décalés. (D) Der verstellbare Anschlag der Zahnstange bei 12 B./s bringt verschiedene Drehbereiche des Knopfes mit sich, so dass für den Kundendienst 3 neue gravierte Knöpfe eingeführt werden. Den für die hauptsächlichen Geschwindigkeiten am besten geeigneten Knopf wählen und notfalls einen versetzten Punkt für eventuelle verschobene Geschwindigkeiten gravieren. (E) The variable stop 12 f./s at the rack entails various different ranges of the knob, so that 3 new engraved knobs have been introduced for the after-sales service. Choose the one best suited for the principal speeds and engrave if necessary a shifted mark for those speeds that are displaced. (09.67)
4	130.30.244 KP 4X BC 2835 BCE 2808	5X 130.30.211 KP BCE 2808 A	(F) Nomenclature modifiée (D) Teilnummernänderung (E) Part-number modification (09.67)

14	Anciennes pièces Alte Teile Former parts 15	Nouvelles pièces Neue Teile New parts 16	Observations Bemerkungen Remarks 17
5		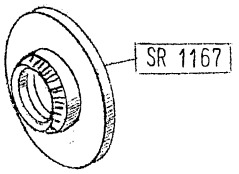	(F) Bouton des vitesses non gravé. (D) Geschwindigkeitseinstellknopf nicht graviert. (E) Speed setting knob not engraved. (03.68)
6	① → 238300 NI 1/2 (109.26.1003 KM ✝)	② 238301 → I 2/1 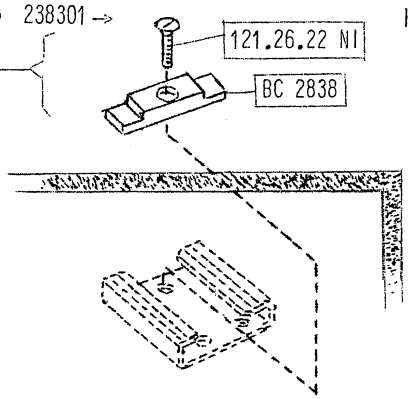	(F) Fixation renforcée du pied pour posemètre. La vis d'arrêt est remplacée par une bride fixée par une vis et un écrou. (D) Verstärkte Befestigung des Zubehörshuhs für den Belichtungsmesser. Die Anschlagschraube wird durch ein mittels einer Schraube und Mutter befestigtes Anschlagstück ersetzt. (E) Reinforced fixing of the accessory shoe for the exposure meter. The stop screw id replaced by a stop block, fixed by a bolt and nut. (03.68)
7		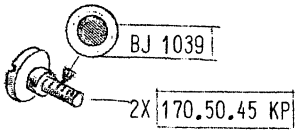	(F) Les vis de fixation de la poignée sont assurées avec de la colle. (D) Die Befestigungsschrauben des Handgriffs werden durch Kleber gesichert. (E) The fixing screws of the grip are secured by cement. (07.69)
8	① → 241800 (BCE 2808 A ✝) NI 1/2 BC 2430	② 241801 → BCE 2808 A M7 I 2/1	(F) Suppression du trou et du bouchon BC 2430 sur le boîtier. (D) Loch und Stopfen BC 2430 am Gehäuse entfallen. (E) Hole and plug BC 2430 at body are deleted. (07.69)
9	162.20.13 NI	162.20.13 NN	(F) Nomenclature modifiée. (D) Teilnummernänderung. (E) Part-number modification. (07.69)

PD

Boîtier
Kameragehäuse
Camera body

H16RX 5

226 001 →

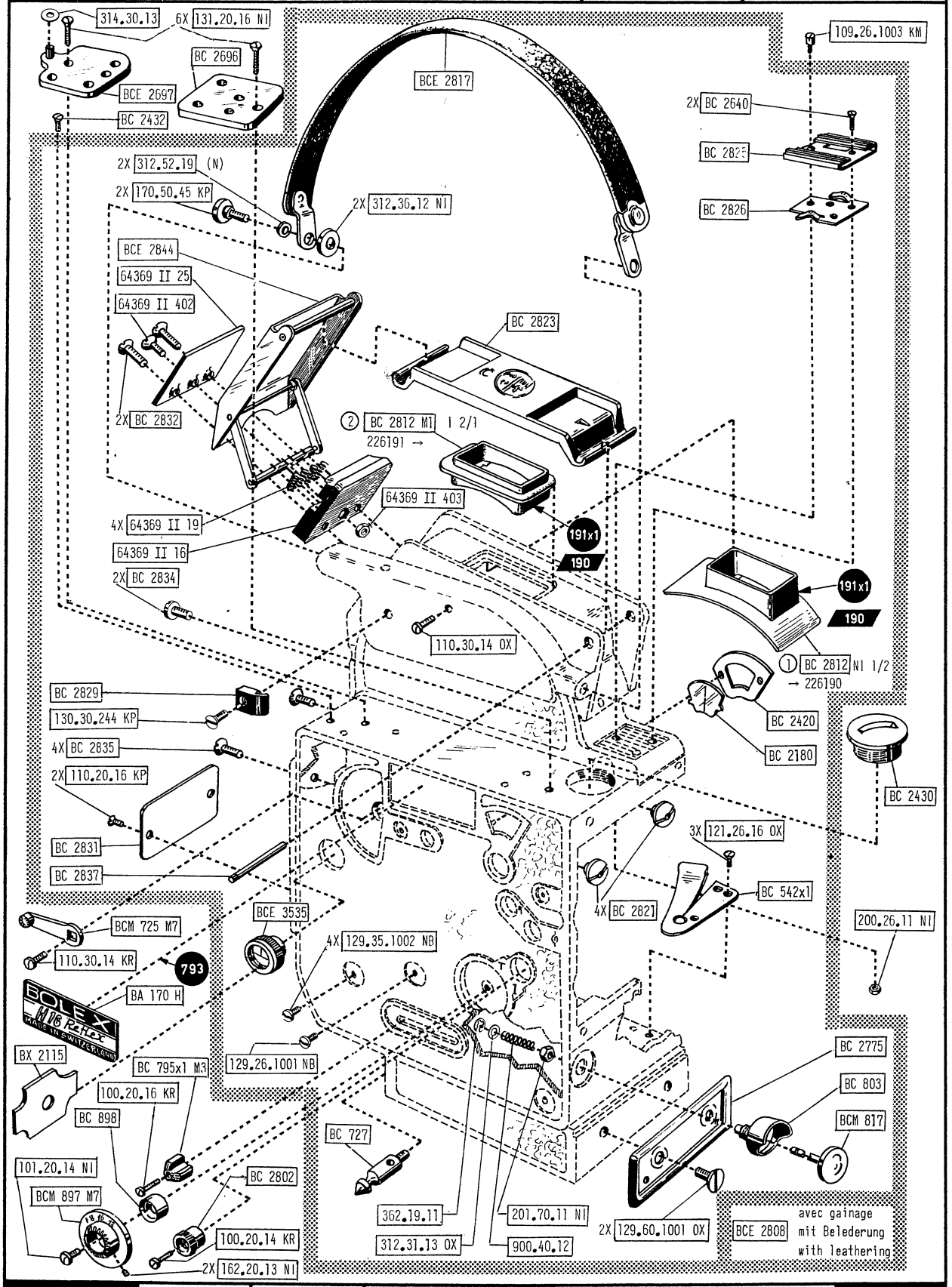

E

Printed in Switzerland

H2	02.67	*		7

14	Anciennes pièces Alte Teile Former parts 15	Nouvelles pièces Neue Teile New parts 16	Observations Bemerkungen Remarks 17
4	(F) Point de repère au verso (D) Marke auf der Rückseite (E) Mark at the back	227 701 → rouge / rot / red — SR 1148 bleu / blau / blue — SR 1149 jaune / gelb / yellow — SR 1150	(F) Introduction pour le service après-vente de 3 nouveaux boutons gravés, suite à l'introduction de la butée réglable à la position 12 i./s de la crémaillère, entraînant des courses de bouton **très différentes**. Choisir le bouton convenant le mieux pour les vitesses principales et si nécessaire faire un point en face des repères éventuellement décalés. (D) Der verstellbare Anschlag der Zahnstange bei 12 B./s bringt verschiedene Drehbereiche des Knopfes mit sich, so dass für den Kundendienst 3 **neue** gravierte Knöpfe eingeführt werden. Den für die hauptsächlichen Geschwindigkeiten am besten geeigneten Knopf wählen und notfalls einen versetzten Punkt für eventuelle verschobene Geschwindigkeiten gravieren. (E) The variable stop 12 f./s at the rack entails various different ranges of the knob, so that 3 new engraved knobs have **been** introduced for the after-sales service. Choose the one best suited for the principal speeds and engrave if necessary a shifted mark for those speeds that are displaced. (03.68)
2		SR 1167	(F) Bouton des vitesses non gravé. (D) Geschwindigkeitseinstellknopf nicht graviert. (E) Speed setting knob not engraved. (03.68)
3	① → 239200 NI 1/2 (109.26.1003 KM †)	② 239201 → I 2/1 121.26.22 NI BC 2838	(F) Fixation renforcée du pied pour posemètre. La vis d'arrêt est remplacée par une bride fixée par une vis et un écrou. (D) Verstärkte Befestigung des Zubehörschuhs für den Belichtungsmesser. Die Anschlagschraube wird durch ein mittels einer Schraube und Mutter befestigtes Anschlagstück ersetzt. (E) Reinforced fixing of the accessory shoe for the exposure meter. The stop screw is replaced by a stop block, fixed by a bolt and nut. (03.68)

14	Anciennes pièces Alte Teile Former parts 15	Nouvelles pièces Neue Teile New parts 16	Observations Bemerkungen Remarks 17
4		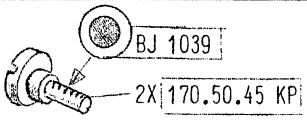	(F) Les vis de fixation de la poignée sont assurées avec de la colle. (D) Die Befestigungsschrauben des Handgriffs werden durch Kleber gesichert. (E) The fixing screws of the grip are secured by cement. (07.69)
5	(1) → 243 100 (BCE 2808 B†) NI 1/2 BC 2430	(2) 243 101 → BCE 2808 B M4 I 2/1	(F) Suppression du trou et du bouchon BC 2430 sur le boîtier. (D) Loch und Stopfen BC 2430 am Gehäuse entfallen. (E) Hole and plug BC 2430 at body are deleted. (07.69)
6	162.20.13 NI	162.20.13 NN	(F) Nomenclature modifiée. (D) Teilnummernänderung. (E) Part-number modification. (07.69)

PD

Boîtier
Kameragehäuse
Camera body

H16 M5

234401 →

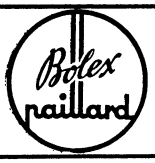

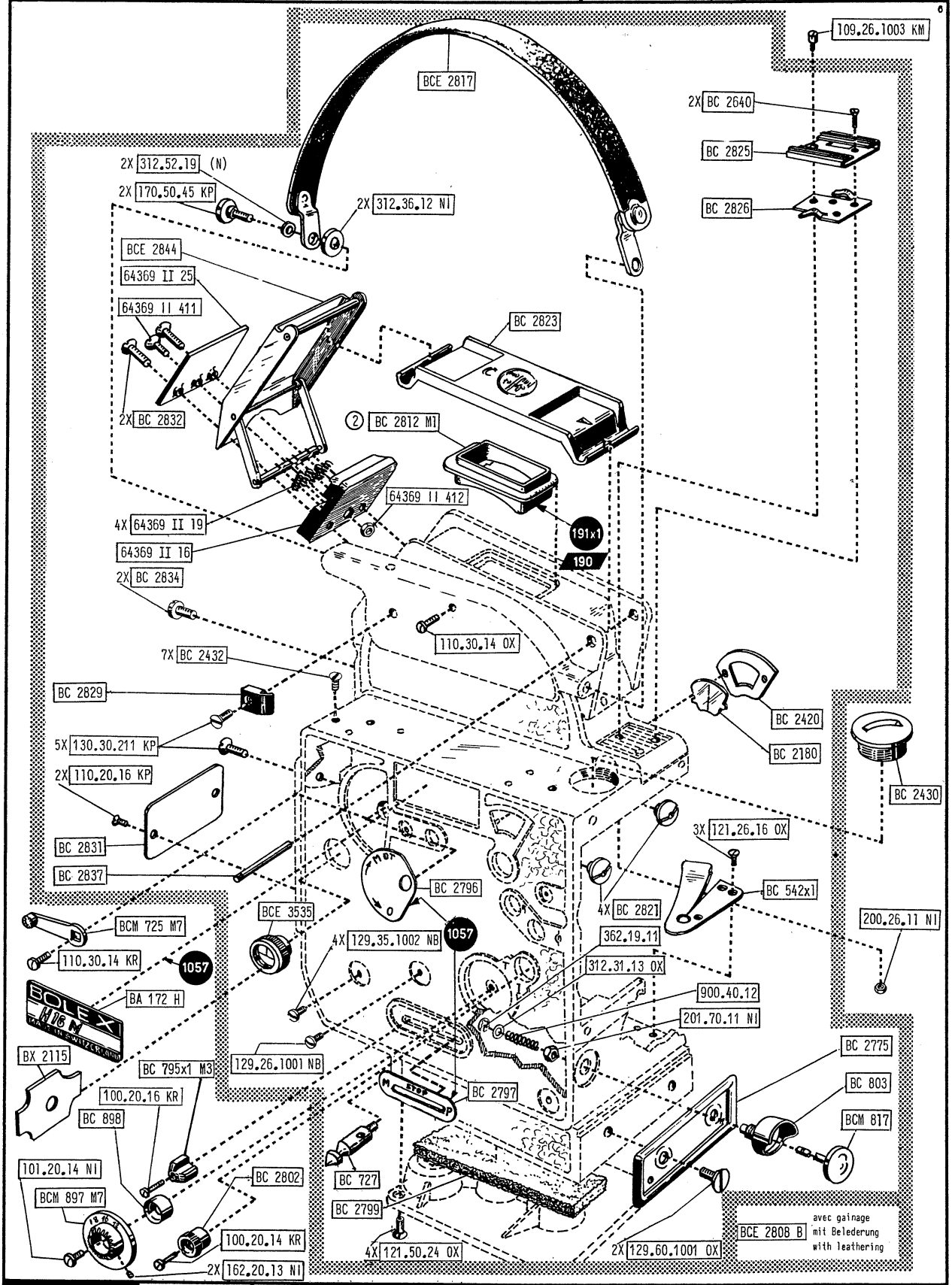

E

Printed in Switzerland

Platine supérieure
Obere Werkplatte
Upper base plate

2

H8, H16M, H16T, H16RX, H16RXOV 3

4

Bolex paillard 5

14	Anciennes pièces Alte Teile Former parts 15	Nouvelles pièces Neue Teile New parts 16	Observations Bemerkungen Remarks 17
1	(1) BC 871 NI 1/2 (2) BC 871x1 NI 2/1	BC 871	(F) Seule exécution valable pour cette planche PD. (D) Allein gültige Ausführung für dieses Blatt PD. (E) Sole version valid for this sheet PD. (09.65)
2	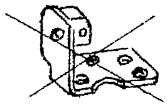	(1) (BCM 877 †) (2) BCM 877x1 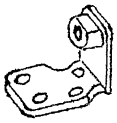	(F) Erreur de dessin (D) Zeichnungsfehler (E) Faulty drawing (09.65)
3	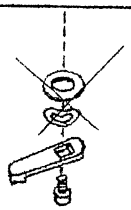	331.43.14.ox 303.41.14.ox BCM 796 100.20.14.ox 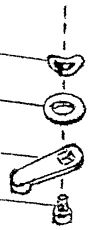	(F) Erreur de dessin (D) Zeichnungsfehler (E) Faulty drawing (09.65)

Obere Werkplatte — Platine supérieure — Upper base plate

H16 RX-OV / H16 RX / H16 T / H16 M / H8

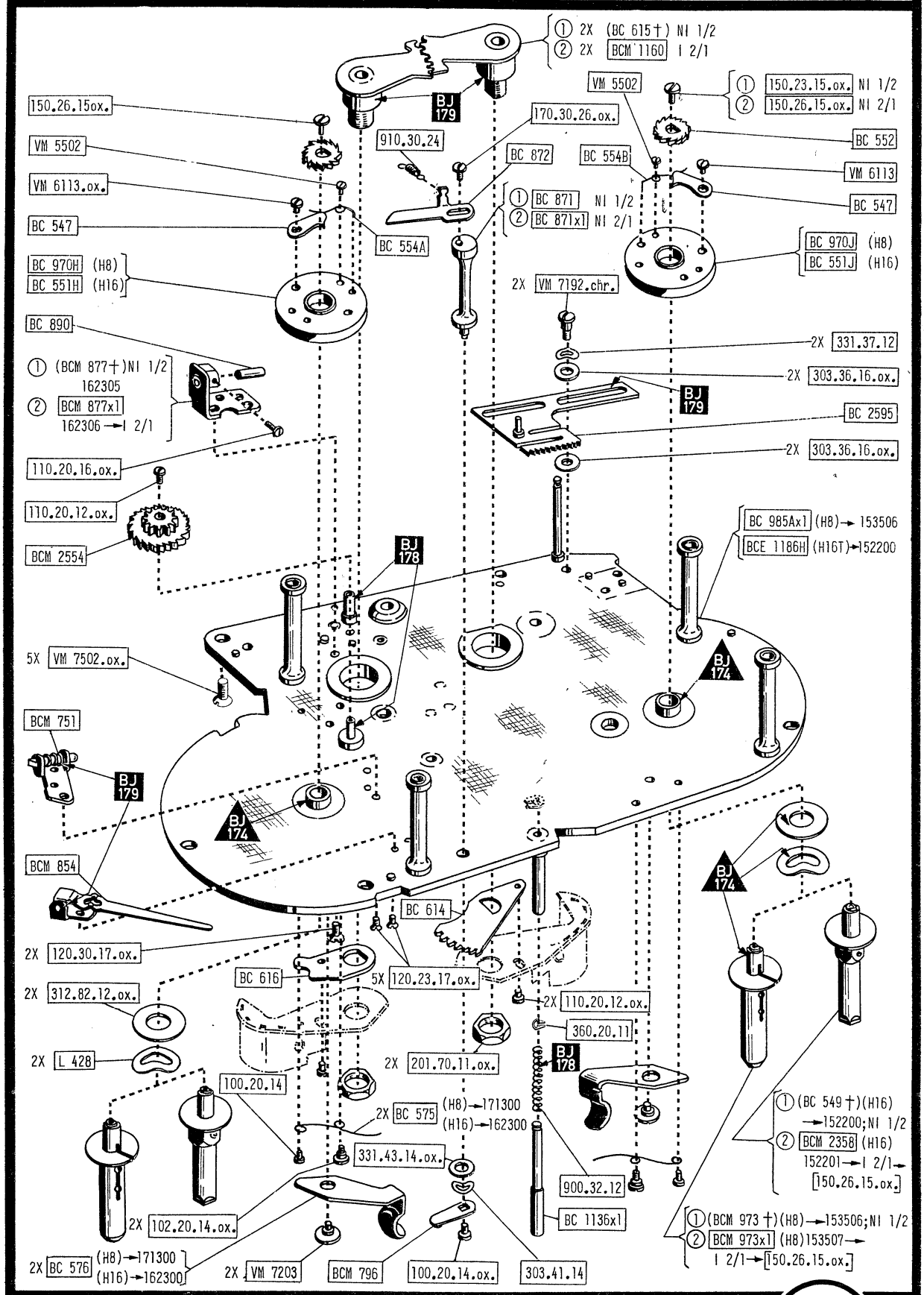

F

H-05.61

1

Printed in Switzerland

PD	Platine supérieure Obere Werkplatte Upper base plate	H8S, H8T 153 506 →	Bolex paillard

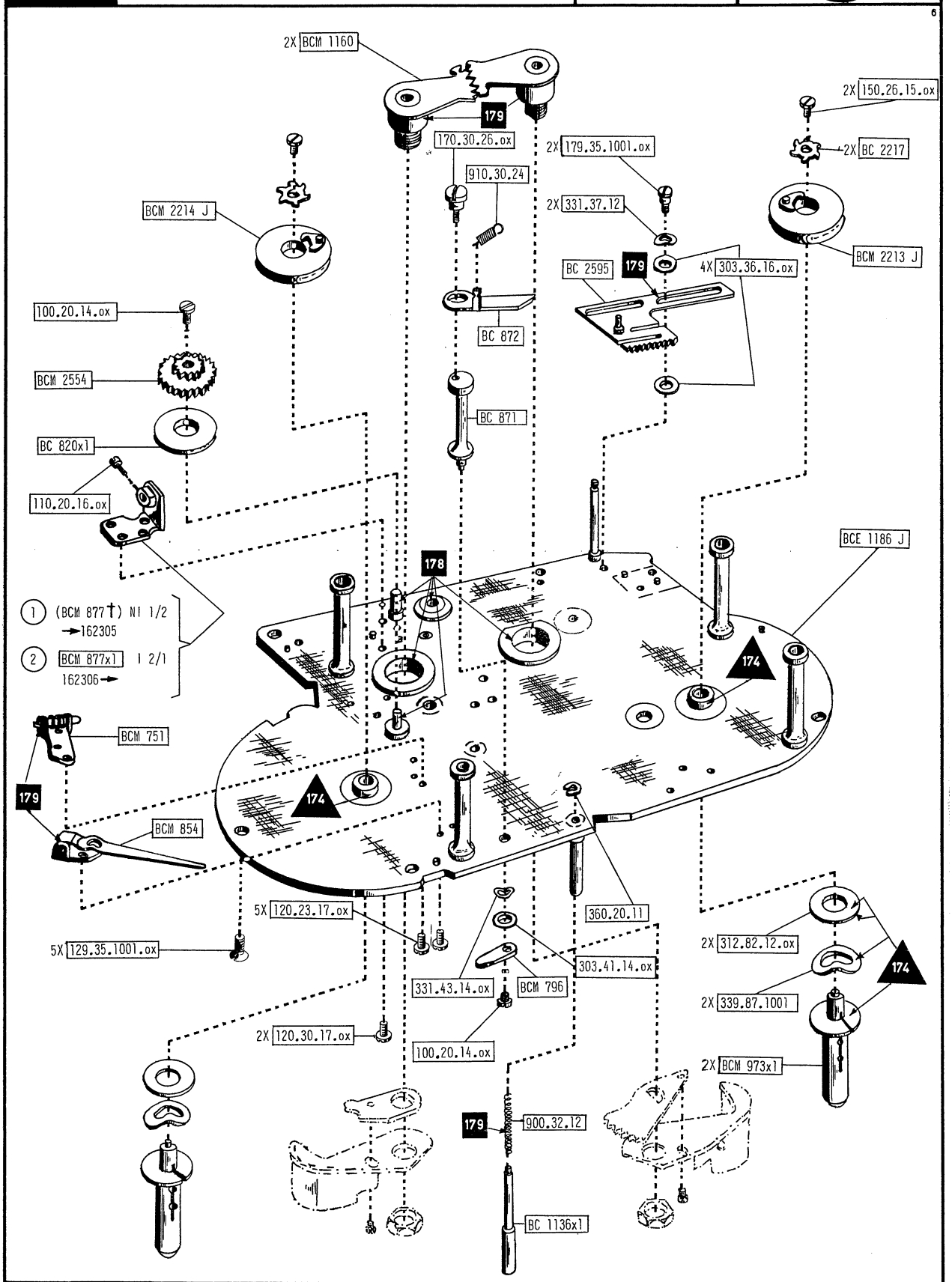

F

H2	10.65	*	Cette PD remplace : Dieses PD ersetzt : F-2/ H-05.61 This PD replaces :	2

14 Anciennes pièces Alte Teile Former parts 15	Nouvelles pièces Neue Teile New parts 16	Observations Bemerkungen Remarks 17
1 BCE 1186 J Ux1	(1) BCE 1186 J Ux1 → 173 020 NI 1/2 (2) BCE 1186 J Ux2 173 021 → NI 2/1 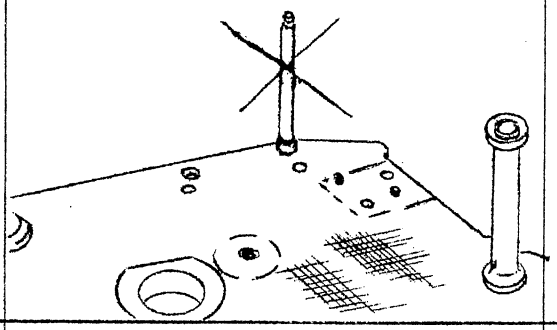	(F) Suppression de la tige d'accrochage du ressort de rappel du levier d'arrêtage, par suite de l'introduction d'un nouveau système d'arrêtage du mécanisme. Voir également platine inférieure. (D) Zufolge der Einführung eines neuen Arretiersystems für das Getriebe wird der Anhängestift für die Rückholfeder des Arretierhebels überflüssig. Siehe auch untere Werkplatte. (E) Following the introduction of a new stopping system for the mechanism, the hook-on pin of the lever return spring is eliminated. See also lower base plate. (10.65)
2 BCE 1186 J Ux2	(1) (BCE 1186 J Ux2 ┼) → 186 500 NI 1/2 (2) BCE 1186 J Ux3 186 501 → I 2/1 { BCM 2561x1; BCM 2564x1; 2X BC 1162x1 M1; BC 2572x1; BC 2565x1 }	(F) Portée inférieure de la colonne support des pattes abaissée pour le montage de nouvelles pattes ayant un écartement plus grand, afin de supprimer le risque de rayure du film près des encoches. (D) Der untere Flasch der Tragsäulen der neuen Filmführungsschuhe wird ein wenig gesenkt, um zu vermeiden, dass der Film entlang den Perforationen zerkratzt wird. (E) The lower flange of the supporting column for the new type film guide shoes is lowered a bit to avoid the risk of scratching the film along the perforations. (10.65)
3 5X 129.35.1001.ox	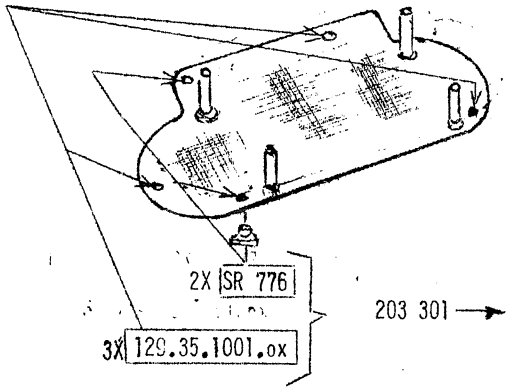 2X SR 776 3X 129.35.1001.ox 203 301 →	(F) L'assemblage du mécanisme dans un boîtier BCD 1180x2 ne se fait que par 3 vis 129.35.1001.ox. Les 2 trous inutilisables sont bouchés avec des rivets SR 776, vernis après rivetage avec BJ 181. (D) Der Mechanismus wird im Gehäuse BCD 1180x2 nur mit 3 Schrauben 129.35.1001.ox **befestigt. Die restlichen** Löcher der oberen Werkplatte füllt man mit 2 Nieten SR 776, die anschliessend mit Lack BJ 181 getarnt werden. (E) The mechanism is fastened to housing BCD 1180x2 by means of 3 screws 129.35.1001.ox only. We use 2 rivets SR 776 and paint BJ 181 to disguise the remaining holes of the upper plate. (10.65)

PD

Platine supérieure
Obere Werkplatte
Upper base plate

H8S, H8T

171 300 →

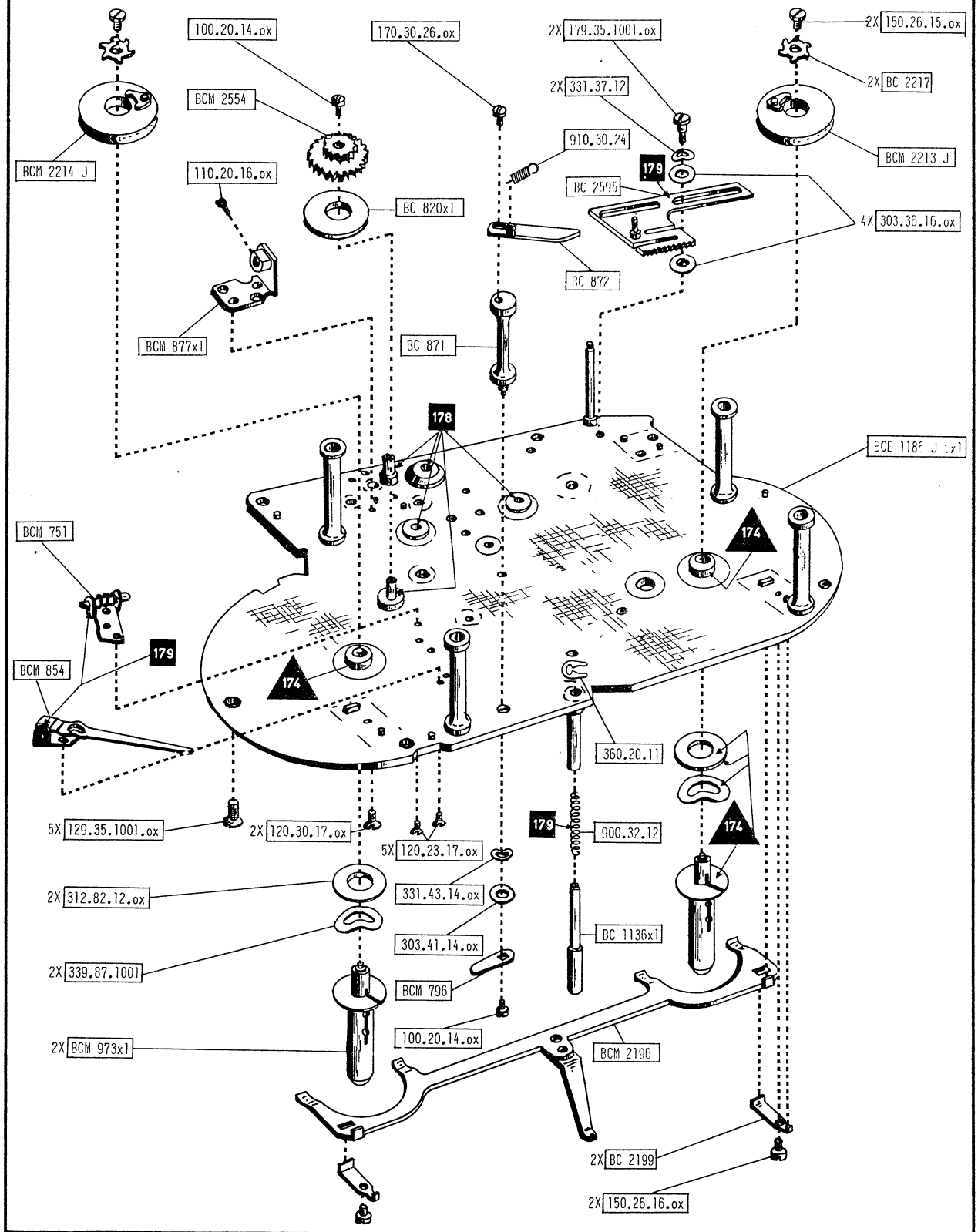

F

H2	10.65	*		2.1

Platine supérieure
Obere Werkplatte
Upper base plate

H8RX 3

189 801 → 4

Bolex paillard 5

14	Anciennes pièces Alte Teile Former parts 15	Nouvelles pièces Neue Teile New parts 16	Observations Bemerkungen Remarks 17
1	BCE 1186 L	(1) BCE 1186 L, →197 400 N1 1/2 (2) BCE 1186 L M1 197 401 → N1 2/1	(F) Suppression de 2 bossages d'appui dans le boîtier et de 2 trous de fixation de la platine supérieure dans le boîtier. Une fixation par 3 points est meilleure et elle évite une déformation possible de la platine supérieure. (D) Wegfall von 2 Abstützwarzen im Gehäuse und von 2 Fixierlöchern der oberen Werkplatte. Eine Befestigung an nur 3 Punkten ist infolge des geringeren Druckes vorteilhafter und man vermeidet damit eine Deformierung der Platte. (E) Elimination of 2 supporting nipples in the housing and of 2 fixing holes in the upper main plate. A fitting at 3 points only is preferable because there is less pressure, and it prevents a possible deformation of the plate. (10.65)

PD	Platine supérieure Obere Werkplatte Upper base plate	H8RX 189 801 →	Bolex paillard

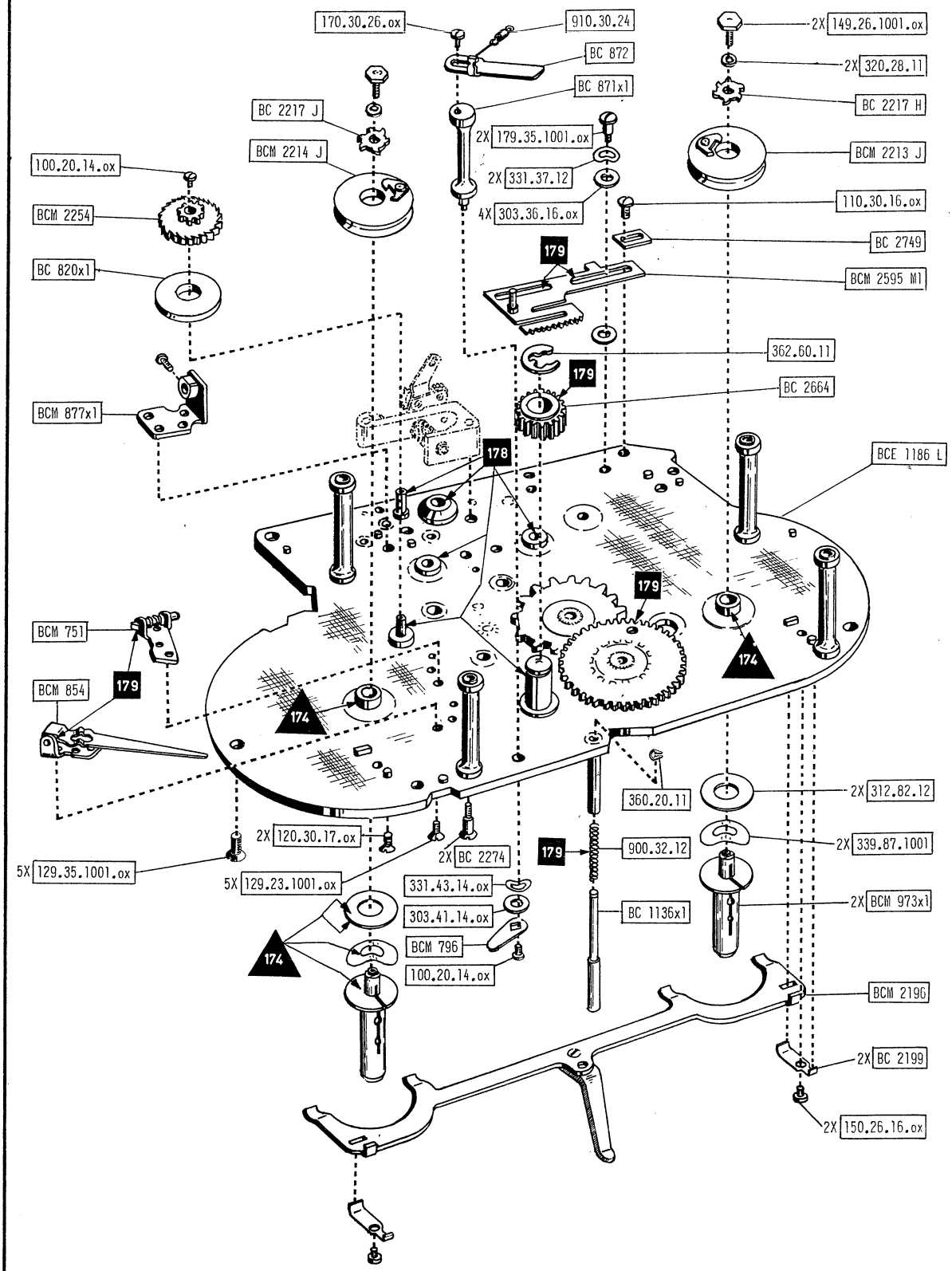

F

H 2	10.65	*	Cette PD remplace : Dieses PD ersetzt : F-3/H-01.62 This PD replaces :	3

	Anciennes pièces Alte Teile Former parts	Nouvelles pièces Neue Teile New parts	Observations Bemerkungen Remarks
1	BC 2274 BCM 2254	BC 2774 BCM 2554	(F) Erreur d'impression. (D) Druckfehler. (E) Misprint. (11.66)
2	BCM 751	(1) (BCM 751 †) → 229 800 NI 1/2 (3) BCM 751 M5 229 801 → I 2/1	(F) Amélioration du fonctionnement du piston de vérouillage, par agrandissement du trou carré dans l'équerre, pour faciliter la mise en place du levier de débrayage. (D) Verbesserte Funktion des Verriegelungsbolzens durch grösseres quadratisches Loch im Winkelstück, um die Bedienung des Kupplungshebels zu erleichtern. (E) Improved functioning of the stop-bolt by enlarging the square hole in the U-shaped angle, in order to facilitate operation of the clutch lever. (11.66)
3	BCE 1186 Lx1	1 (BCE 1186 Lx1 †) → 231 400 NI 1/2 2 BCE 1186 Lx2 M1 231 401 → I 2/1 < 102.30.16 OX, BC 2793	(F) Introduction d'un nouveau régulateur pour en supprimer les vibrations et adjonction d'une butée réglable à la position 12 i./s. (D) Einführung eines neuen vibrationsfreien Reglers und eines einstellbaren Anschlags für die Position 12 B./s. (E) Introduction of an improved vibration-less governor and of an adjustable stop at 12 f./s. (12.66)
4	149.26.1001 OX	149.26.1001 NI	(F) Nomenclature modifiée. (D) Teilnummernänderung. (E) Part-number modification. (12.66)

PD

Platine supérieure
Obere Werkplatte
Upper base plate

H8RX

211431 →

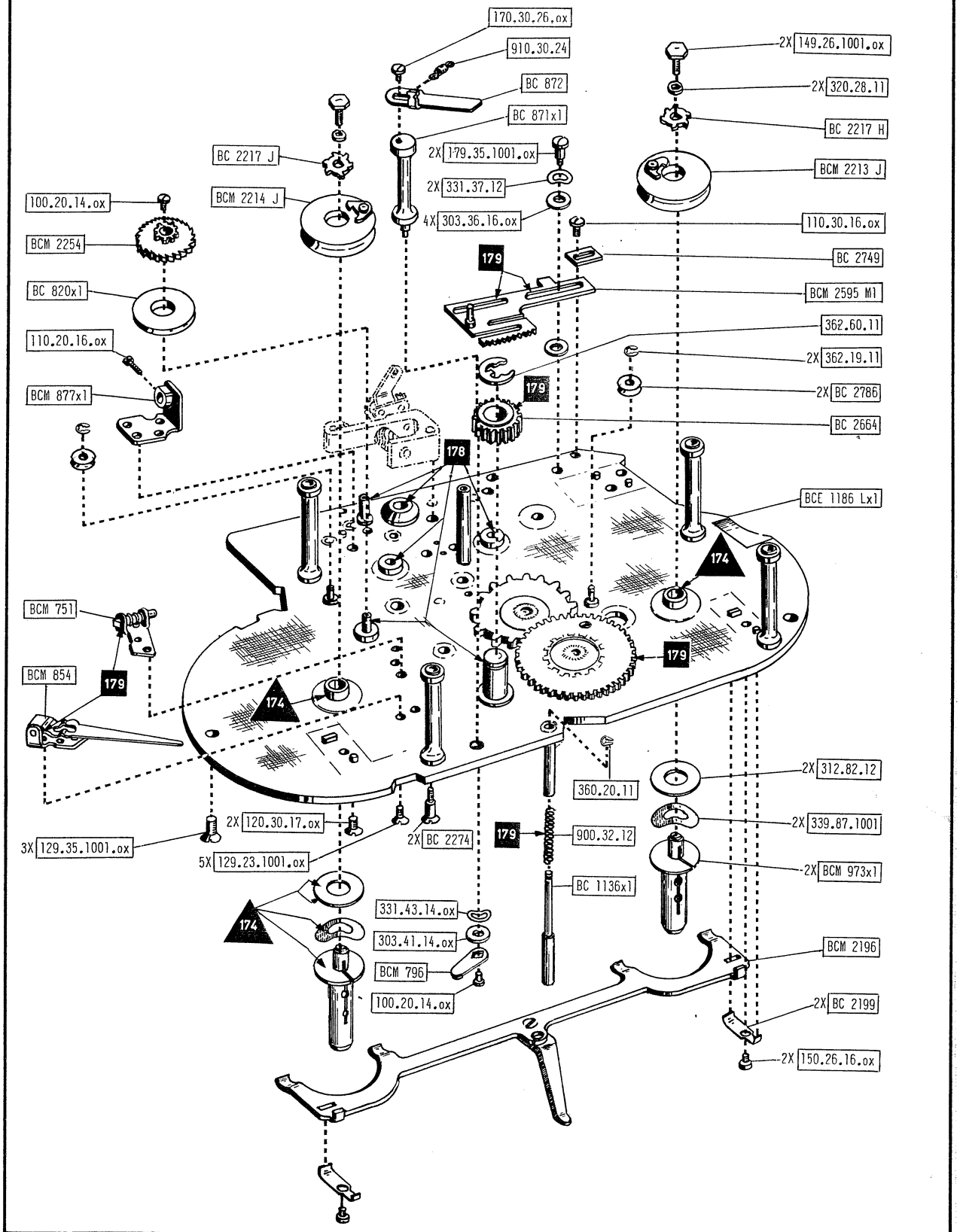

F

H2	10.65	*		3.1

PD

Platine supérieure
Obere Werkplatte
Upper base plate

H16S, H16T

152 201 →

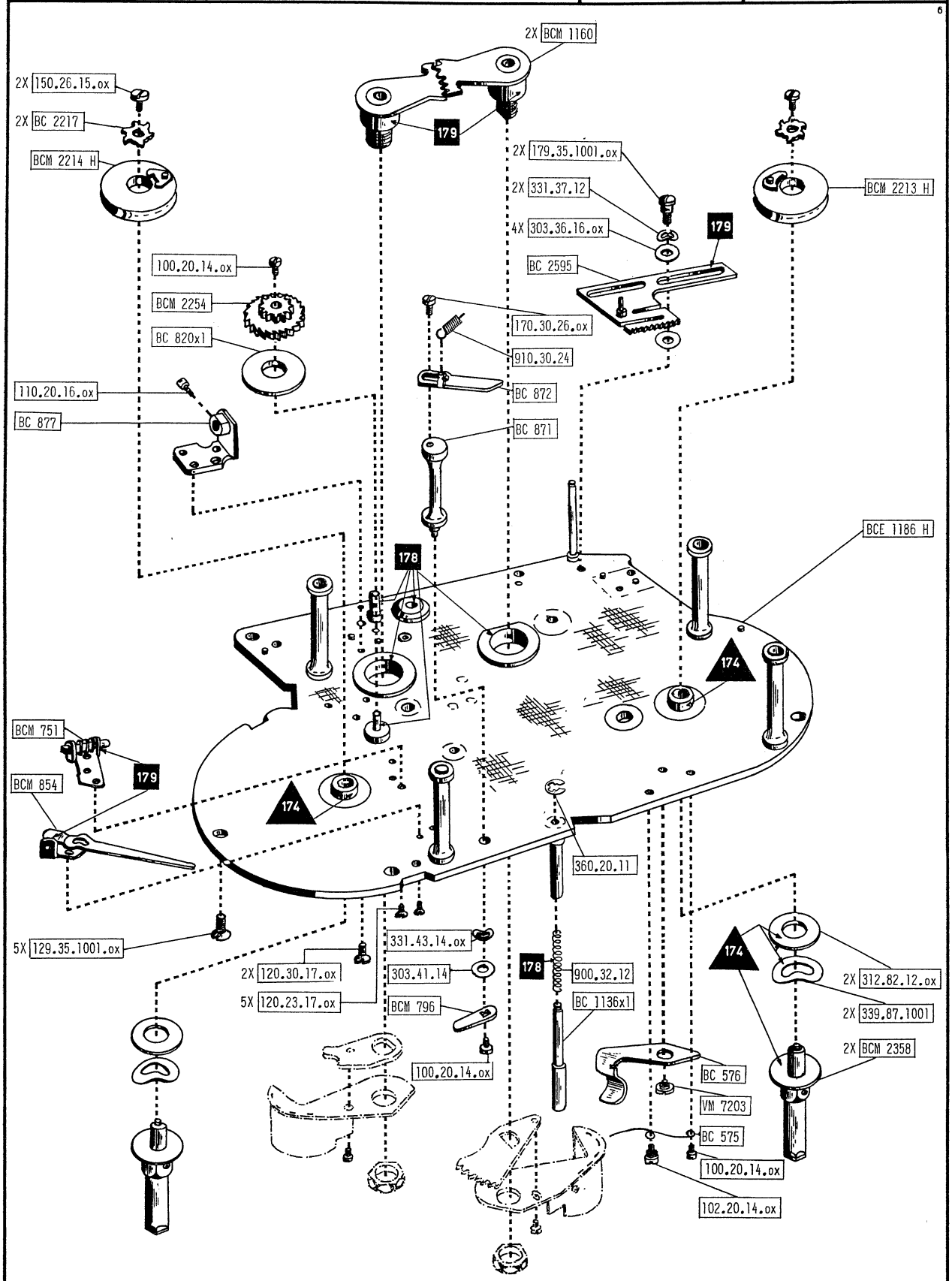

F

H2	10.65	*	Cette PD remplace : Dieses PD ersetzt : F-4/H-08.62 This PD replaces :

4

PD

Platine supérieure
Obere Werkplatte
Upper base plate

H16S, H16T

162 301 →

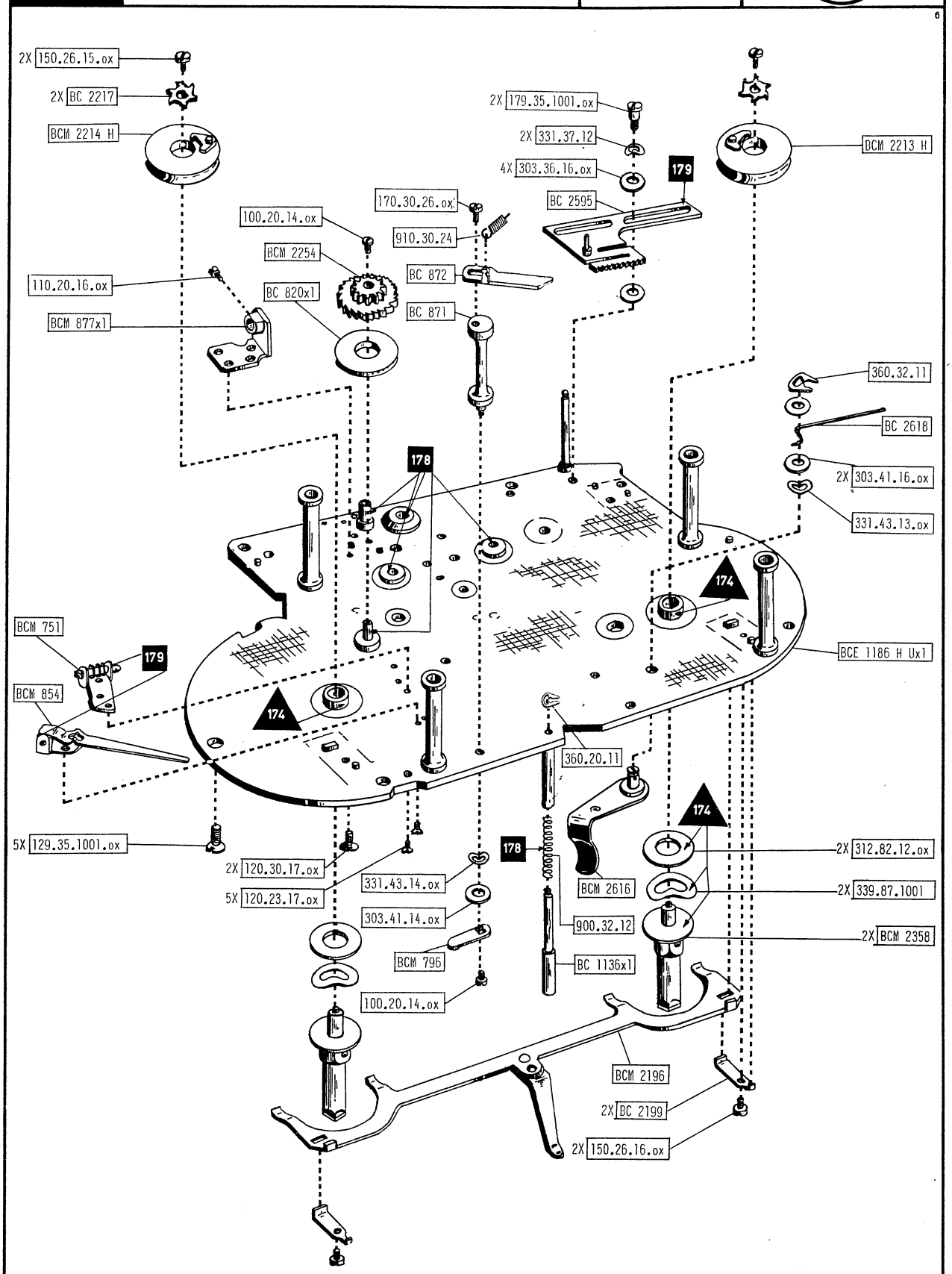

F

H2	10.65	*		4.1

14	Anciennes pièces Alte Teile Former parts 15	Nouvelles pièces Neue Teile New parts 16	Observations Bemerkungen Remarks 17
1	BCM 751	① (BCM 751 †) → 223 700 NI 1/2 ② BCM 751 M5 223 701 → I 2/1	(F) Amélioration du fonctionnement du piston de vérouillage, par agrandissement du trou carré dans l'équerre, pour faciliter la mise en place du levier de débrayage. (D) Verbesserte Funktion des Verriegelungsbolzens durch grösseres quadratisches Loch im Winkelstück, um die Bedienung des Kupplungshebels zu erleichtern. (E) Improved functioning of the stop-bolt by enlarging the square hole in the U-shaped angle, in order to facilitate operation of the clutch lever. (07.66)
2	149.26.1001 ox	149.26.1001 NI	(F) Nomenclature modifiée. (D) Teilnummernänderung. (E) Part-number modification. (07.66)
3	BCE 1186 Hx5	① (BCE 1186 Hx5 †) → 227 700 NI 1/2 ② BCE 1186 Hx6 227 701 → I 2/1 102.30.16 OX BC 2793	(F) Introduction d'un nouveau régulateur pour en supprimer les vibrations et adjonction d'une butée réglable à la position 12 i./s. (D) Einführung eines neuen vibrationsfreien Reglers und eines einstellbaren Anschlags für die Position 12 B./s. (E) Introduction of an improved vibrationless governor and of an adjustable stop at 12 f./s. (07.66)

PD

Platine supérieure
Obere Werkplatte
Upper base plate

H16 S

199801 →

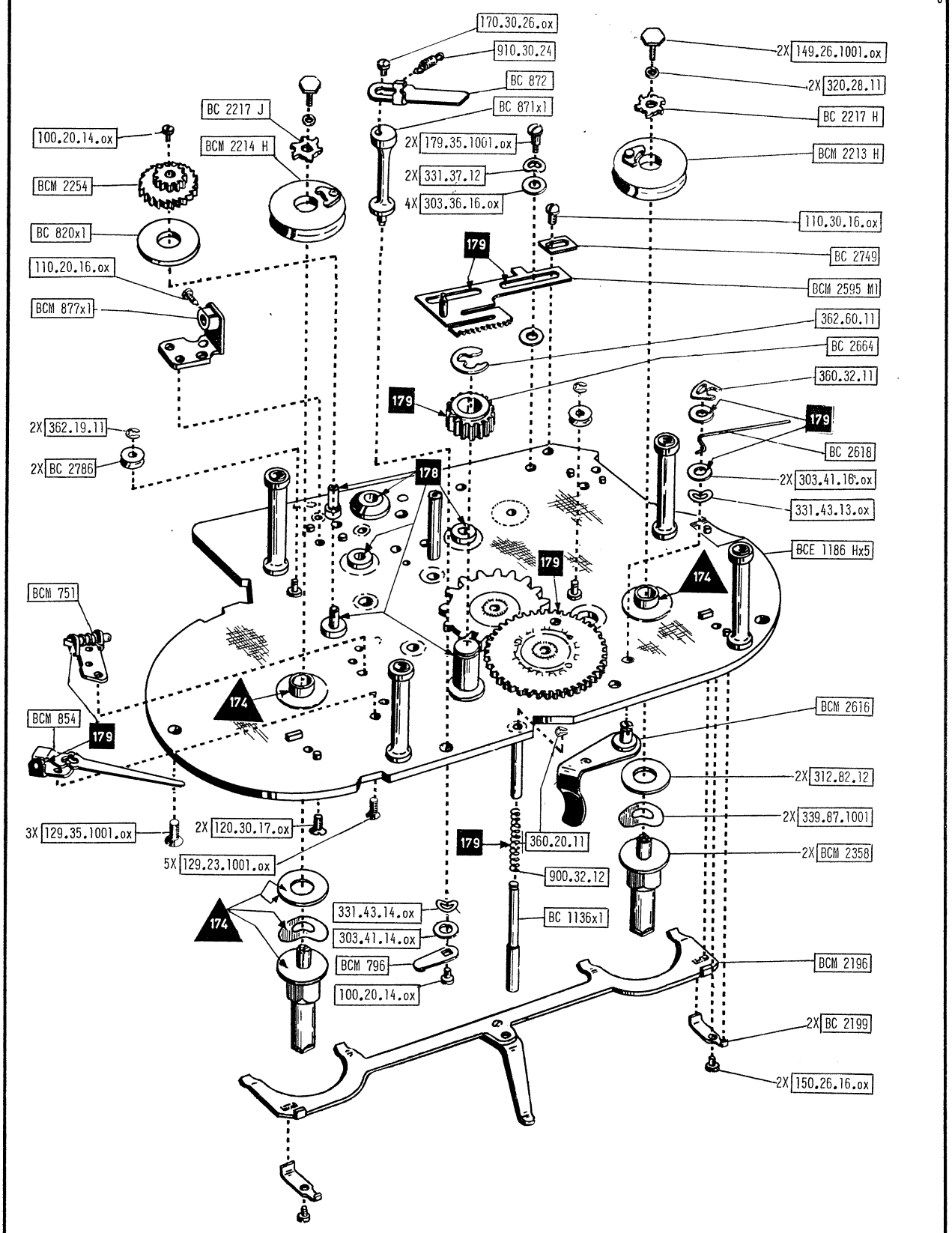

F

H2	10.65	*		4.2

PD

Platine supérieure
Obere Werkplatte
Upper base plate

H16RX

151901 →

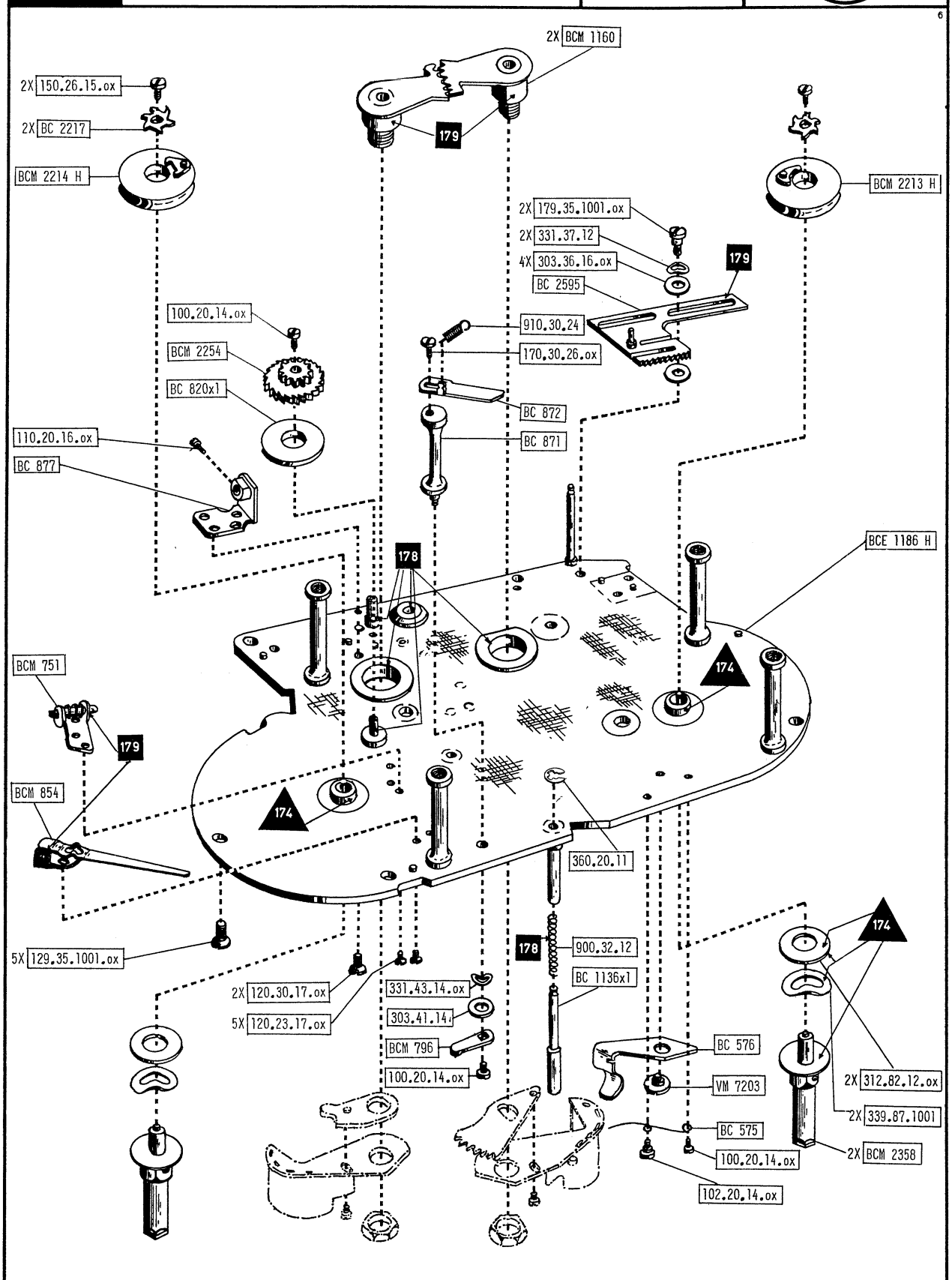

F

H2	10.65	*	5

PD	Platine supérieure Obere Werkplatte Upper base plate	H16M 151401 →	Bolex paillard

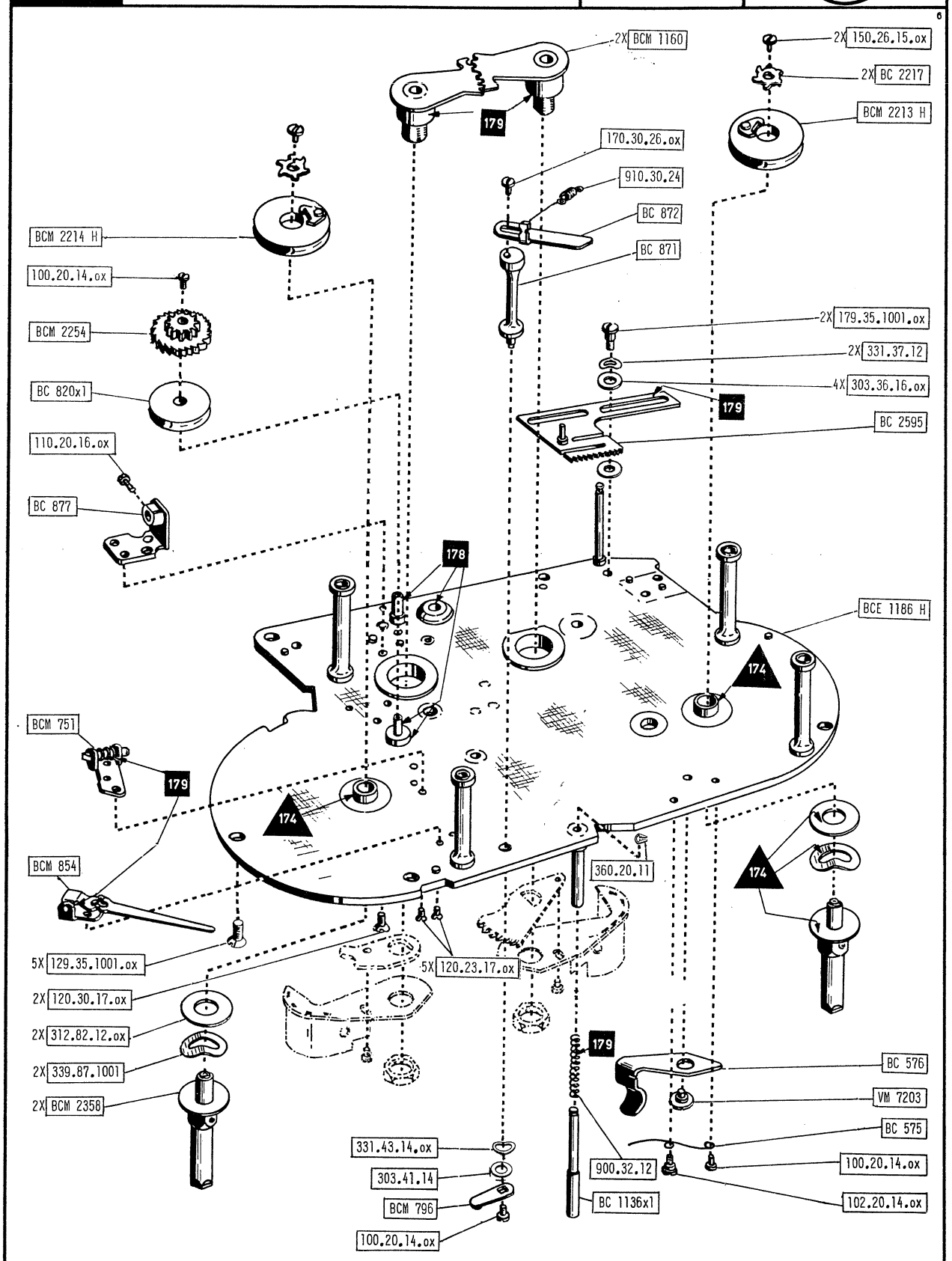

F

H2	10.65	*		6

PD

Platine supérieure
Obere Werkplatte
Upper base plate

H16M

162 301 →

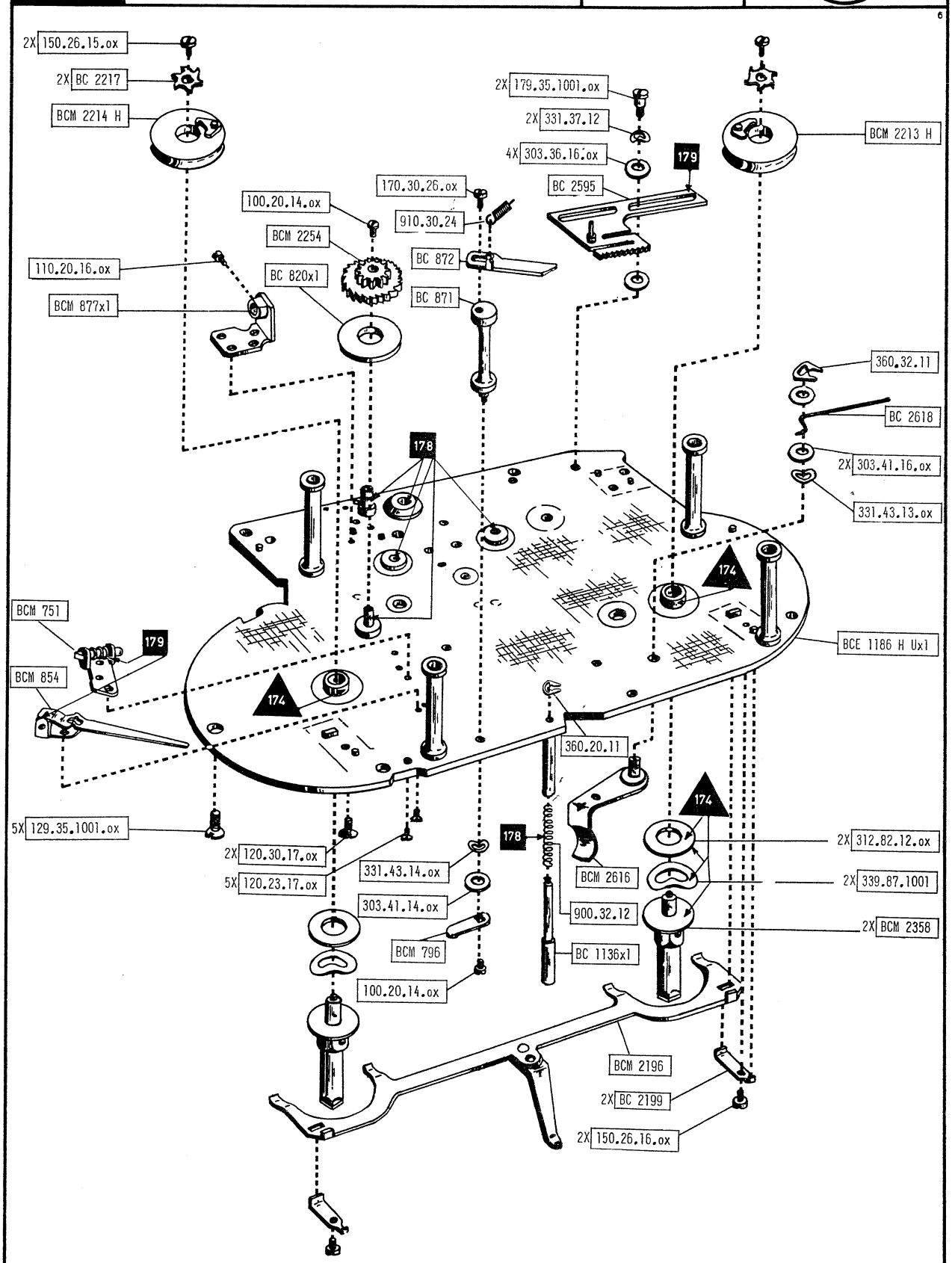

F

H2	10.65	*	6.1

	Anciennes pièces Alte Teile Former parts	Nouvelles pièces Neue Teile New parts	Observations Bemerkungen Remarks
1	BCE 1186 Hx5	① (BCE 1186 Hx5 ‡) → 228 000 NI 1/2 ② BCE 1186 Hx6 228 001→ I 2/1 < 102.30.16 OX / BC 2793 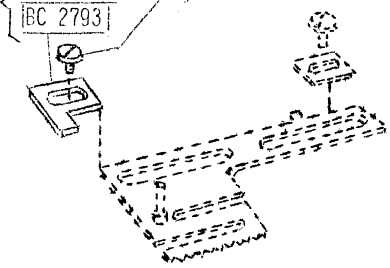	(F) Introduction d'un nouveau régulateur pour en supprimer les vibrations et adjonction d'une butée réglable à la position 12 i./s. (D) Einführung eines neuen vibrationsfreien Reglers und eines einstellbaren Anschlags für die Position 12 B./s. (E) Introduction of an improved vibrationless governor and of an adjustable stop at 12 f./s. (07.66)
2	149.26.1001 ox	149.26.1001 NI	(F) Nomenclature modifiée. (D) Teilnummernänderung. (E) Part-number modification. (07.66)
3	BCM 751	① (BCM 751 ‡) → 228 300 NI 1/2 ③ BCM 751 M5 228 301→ I 2/1	(F) Amélioration du fonctionnement du piston de vérouillage, par agrandissement du trou carré dans l'équerre, pour faciliter la mise en place du levier de débrayage. (D) Verbesserte Funktion des Verriegelungsbolzens durch grösseres quadratisches Loch im Winkelstück, um die Bedienung des Kupplungshebels zu erleichtern. (E) Improved functioning of the stop-bolt by enlarging the square hole in the U-shaped angle, in order to facilitate operation of the clutch lever. (07.66)
4	BCE 1186 Hx6 BC 2618	② (BCE 1186 Hx6 ‡) → 238 000 NI 2/3 ③ BCE 1186 Hx6 M4 238 001 → I 3/2 ① (BC 2618 ‡) ⌀ 0,40 NI 1/2 ② BC 2618 M1 ⌀ 0,35 I 2/1	(F) Déplacement de la butée du frein de bobine pour diminuer sa course et ressort plus faible. Voir IT-F7.2-I-06.68. (D) Verschiebung des Anschlages der Spulenbremse in ihren Laufweg zu verringern und schwächere Feder. Siehe IT-F7.2-I-06.68. (E) Shifting of the stop of the spool brake in order to reduce its travel and weaker spring. See IT-F7.2-I-06.68. (01.70)
5	BCM 2254	BCM 2554	(F) Erreur d'impression. (D) Druckfehler. (E) Misprint. (01.70)

PD	Platine supérieure Obere Werkplatte Upper base plate	H16M 203001 →	Bolex paillard

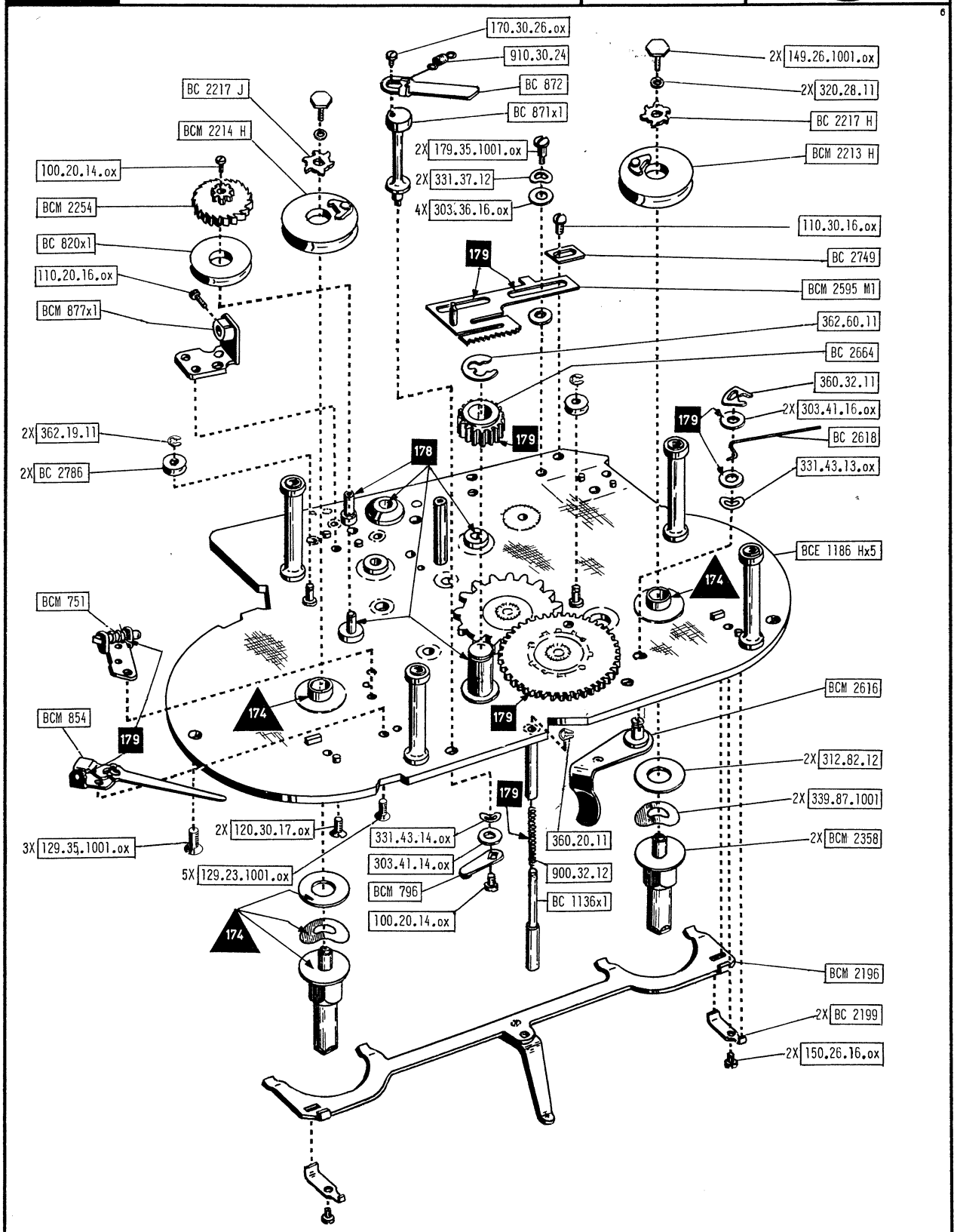

F

H2	10.65	*		6.2

Platine supérieure
Obere Werkplatte
Upper base plate

H16RXOV

162 301 →

Bolex paillard

Anciennes pièces Alte Teile Former parts	Nouvelles pièces Neue Teile New parts	Observations Bemerkungen Remarks
BCE 1186 K U	(1) BCE 1186 K U → 172 500 NI 1/2 (2) BCE 1186 K Ux1 172 501 → NI 2/1 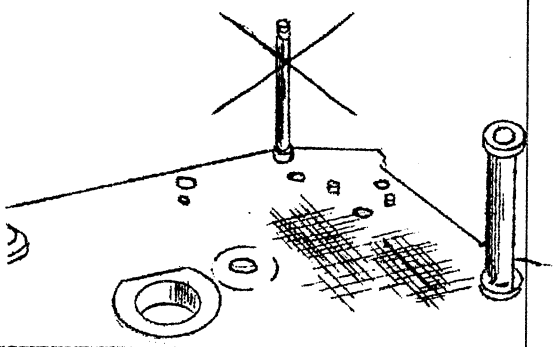	(F) Suppression de la tige d'accrochage du ressort de rappel du levier d'arrêtage, par suite de l'introduction d'un nouveau système d'arrêtage du mécanisme. Voir également platine inférieure. (D) Zufolge der Einführung eines neuen Arretiersystems für das Getriebe wird der Anhängestift für die Rückholfeder des Arretierhebels überflüssig. Siehe auch untere Werkplatte. (E) Following the introduction of a new stopping system for the mechanism, the hook-on pin of the lever return spring is eliminated. See also lower base plate. (10.65)
BCE 1186 K Ux1	(1) (BCE 1186 K Ux1 †) → 178 470 NI 1/2 (2) BCE 1186 K Ux2 178 471 → I 2/1 (BCM 2561x1, BCM 2564x1, 2X BC 1162x1 M1, BC 2572x1, BC 2565x1)	(F) Portée inférieure de la colonne support des pattes abaissée pour le montage de nouvelles pattes ayant un écartement plus grand pour supprimer le risque de rayure du film près des encoches. (D) Der untere Flasch der Tragsäulen der neuen Filmführungsschuhe wird ein wenig gesenkt, um zu vermeiden, dass der Film entlang den Perforationen zerkratzt wird. (E) The lower flange of the supporting column for the new type film guide shoes is lowered a bit to avoid the risk of scratching the film along the perforations. (10.65)

PD

Platine supérieure
Obere Werkplatte
Upper base plate

H16RXOV

162301 →

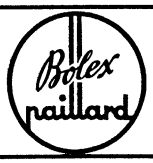

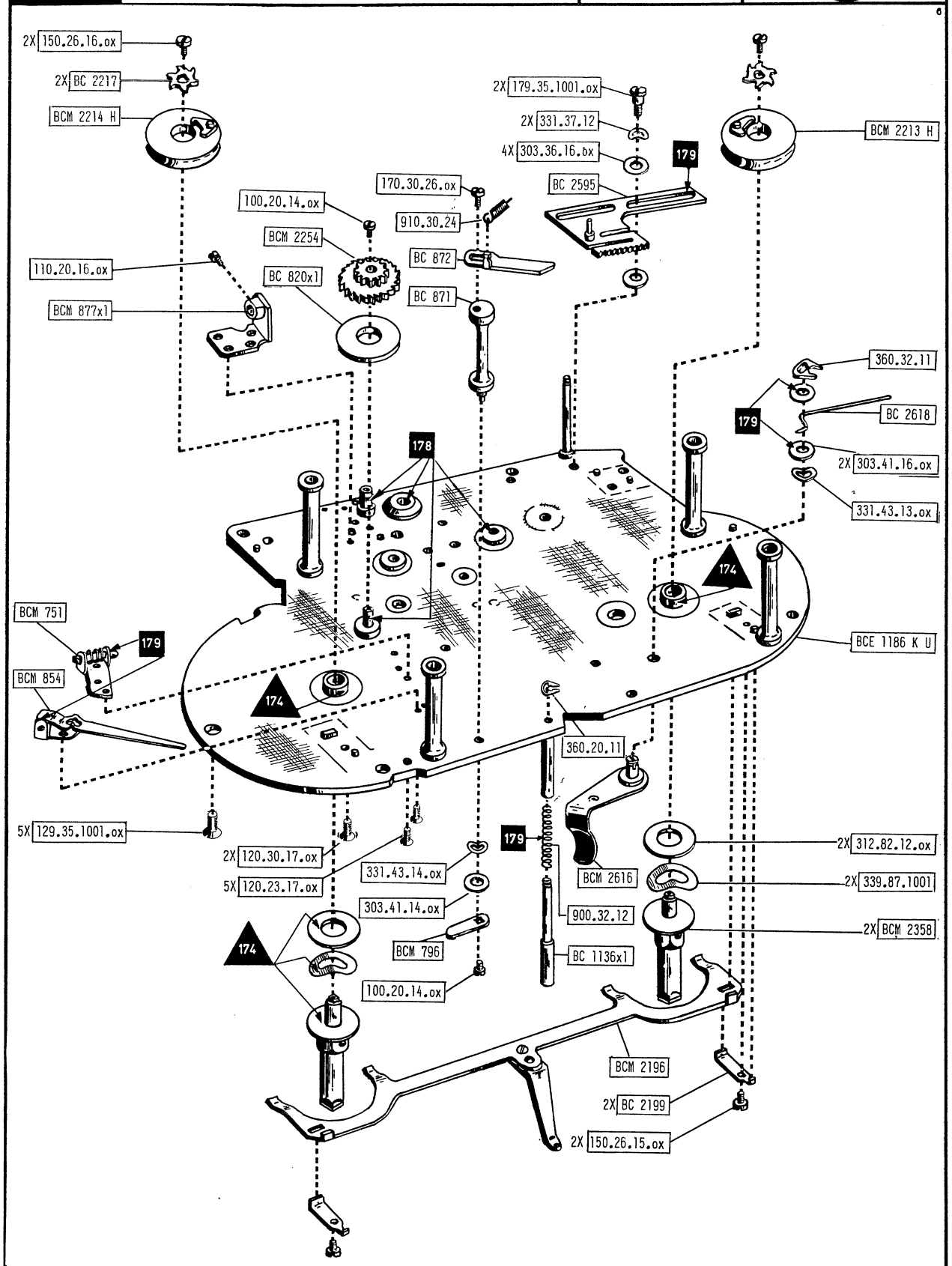

F

H2	10.65	*		7

PD

Platine supérieure
Obere Werkplatte
Upper base plate

H16RXOV

195 801 →

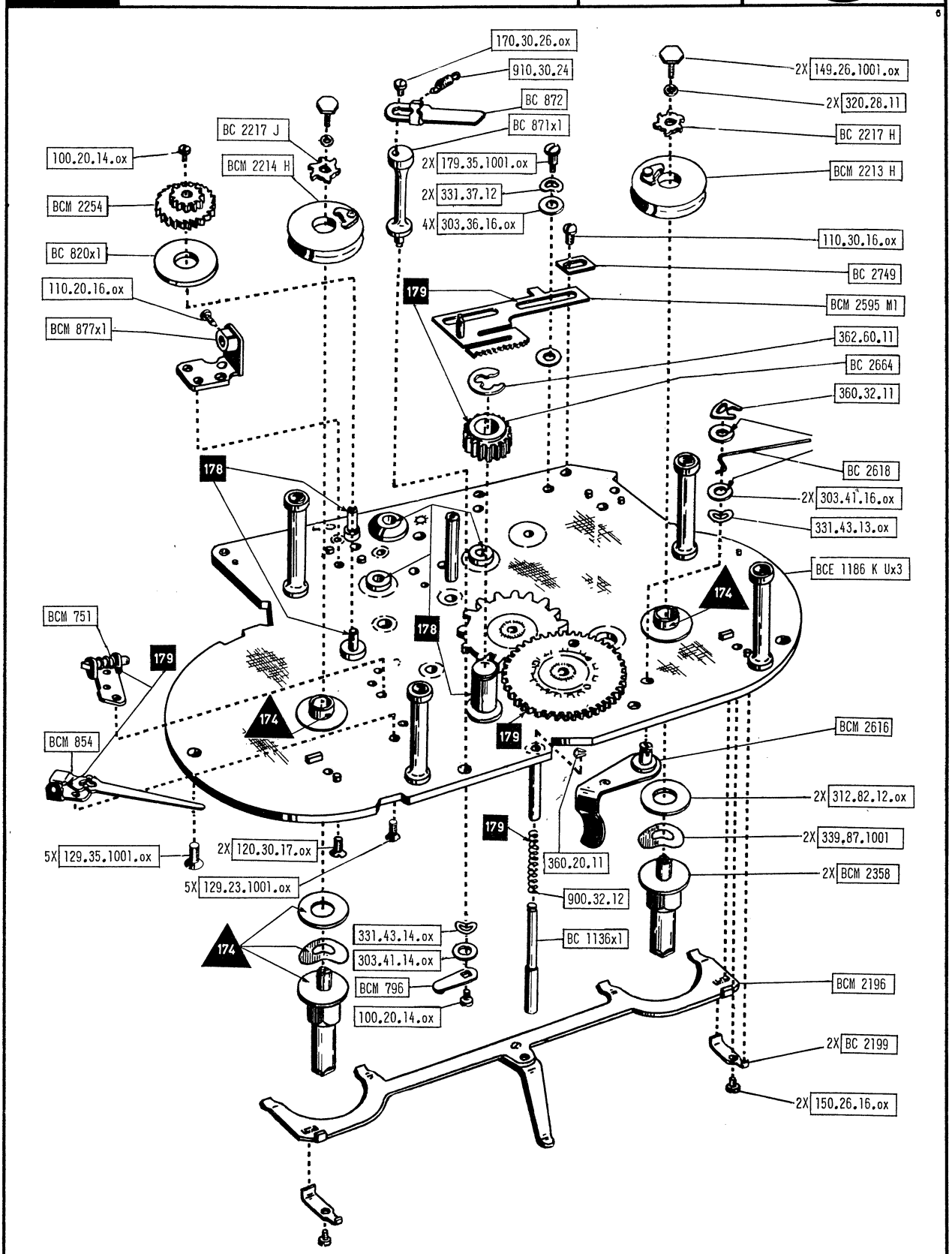

F

H 2	10.65	*		7.1

14 Anciennes pièces Alte Teile Former parts 15	Nouvelles pièces Neue Teile New parts 16	Observations Bemerkungen Remarks 17
1 BCM 751	① (BCM 751 †) → 223 600 NI 1/2 ② BCM 751 M5 223 601 → I 2/1	(F) Amélioration du fonctionnement du piston de vérouillage par agrandissement du trou carré dans l'équerre, pour faciliter la mise en place du levier de débrayage. (D) Verbesserte Funktion des Verriegelungsbolzens durch grösseres quadratisches Loch im Winkelstück, um die Bedienung des Kupplungshebels zu erleichtern. (E) Improved functioning of the stop-bolt by enlarging the square hole in the U-shaped angle, in order to facilitate operation of the clutch lever. (07.66)
2 149.26.1001 ox	149.26.1001 NI	(F) Nomenclature modifiée. (D) Teilnummernänderung. (E) Part-number modification. (07.66)
3 BCE 1186 Kx4	① (BCE 1186 Kx4 †) → 224 400 NI 1/2 ② BCE 1186 Kx5 224 401 → I 2/1 { 102.30.16 OX, BC 2793 }	(F) Introduction d'un nouveau régulateur pour en supprimer les vibrations et adjonction d'une butée réglable à la position 12 i./s. (D) Einführung eines neuen vibrationsfreien Reglers und eines einstellbaren Anschlags für die Position 12 B./s. (E) Introduction of an improved vibrationless governor and of an adjustable stop at 12 f./s. (07.66)
4 BCE 1186 Kx5	② (BCE 1186 Kx5 †) → 226 000 NI 2/3 ③ BCE 1186 Kx5 M2 226 001 → I 3/2 110.20.14 OX (N)	(F) Introduction d'un trou supplémentaire (a) nécessaire pour la fixation du guide inférieur sur la caméra H16RX5. Boucher ce trou (a) avec une vis, pour emploi de la platine supérieure sur une caméra H16RX OV. (D) Einführung einer zusätztlichen Bohrung (a) für die Befestigung der unteren Führung beim Modell H16RX5. Dies Loch ist bei Gebrauch der unteren Werkplatte für eine Kamera H16RX OV mit einer Schraube zu verschliessen. (E) An additional boring (a) has been introduced and is used for fixing the inferior guide on model H16RX5. Stop boring (a) with a screw when using the superior base plate for model H16 RX OV. (01.67)

14 Anciennes pièces Alte Teile Former parts 15	Nouvelles pièces Neue Teile New parts 16	Observations Bemerkungen Remarks 17
5	239 901 → 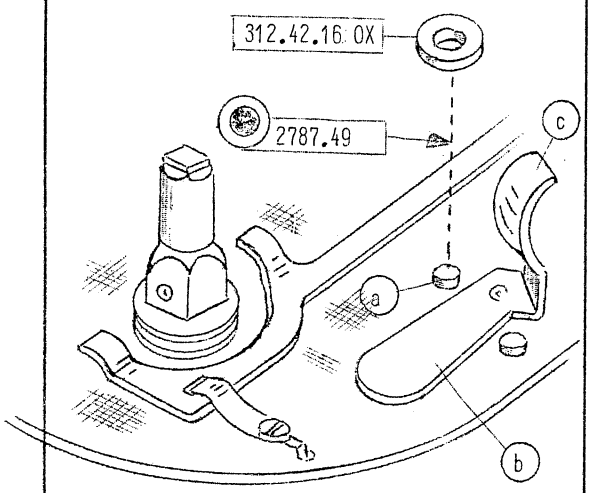 	(F) Introduction d'une rondelle épaisse collée sur la butée (a) pour diminuer la course du frein de bobine (b), ceci pour supprimer les risques de rayure du support du film par le palpeur (c) lorsqu'on utilise du film EKTACHROME EF. Ce film légèrement plus épais que les autres entraîne une augmentation du diamètre de la torche sur la bobine réceptrice. Consulter les IT relatives pour le réglage du frein de bobine. (D) Einführung einer auf den Anschlag (a) aufgeklebten dicken Unterlegscheibe, wodurch der Laufweg der Spulenbremse (b) verkürzt wird, damit deren Fühler (c) bei Verwendung von EKTACHROME EF-Film diesen nicht verkratzt. Der Durchmesser der vollen Aufwickelspule ist bei diesem etwas dickeren Film grösser als normal. Die entsprechenden ITs für die Justierung der Spulenbremse nachlesen. (E) Introduction of a thick washer, cemented on stop (a), and reducing the course of the spool brake (b), lest feeler (c) does not scratch EKTACHROME EF film, which has a larger diameter when wound on the take-up spool, as it is slightly thicker. Consult the relevant ITs for adjusting the spool brake. (05.68)
6	BCE 1186 Kx5 M2 ③ (BCE 1186 Kx5 M2 †) → 247 000 NI 3/4 ④ BCE 1186 Kx5 M4 247 001 → I 4/3 BC 2618 ① (BC 2618 †) ⌀ 0,40 NI 1/2 ② BC 2618 M1 ⌀ 0,35 I 2/1	(F) Déplacement de la butée du frein de bobine pour diminuer sa course et ressort plus faible. Voir IT (D) Verschiebung des Anschlages der Spulenbremse im ihren Laufweg zu verringern und schwächere Feder. Siehe IT- (E) Shifting of the stop of the spool brake in order to reduce its travel and weaker spring. See IT- (01.70)
7	BCM 2254	BCM 2554	(F) Erreur d'impression. (D) Druckfehler. (E) Misprint. (01.70)

PD	Platine supérieure Obere Werkplatte Upper base plate	H16RXOV 202 775 →	Bolex paillard

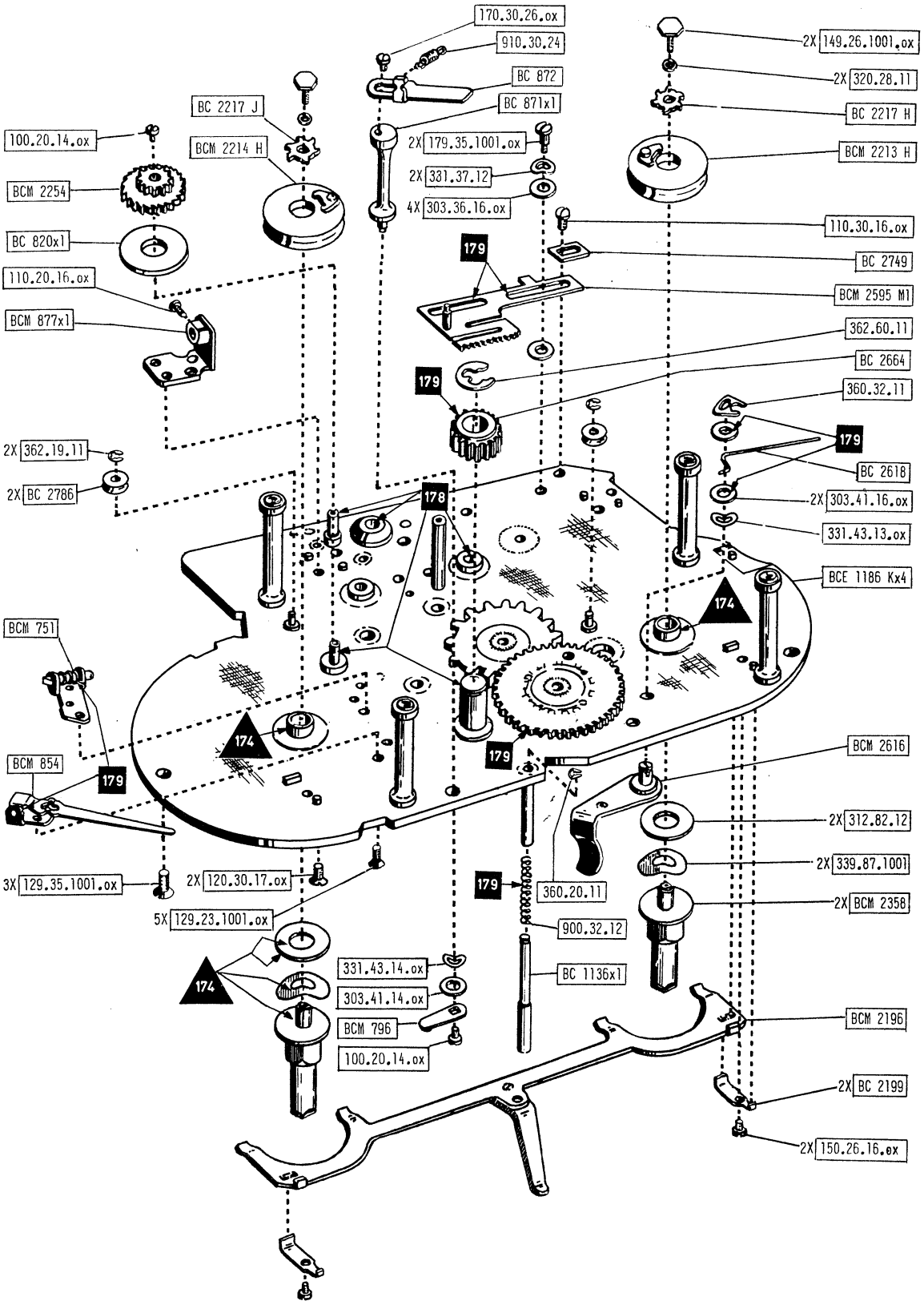

F

H2	10.65	*		7.2

Platine supérieure
Obere Werkplatte
Upper base plate

(F) 1. Frein de bobine

La course du frein de bobine (a) a été diminuée par l'introduction d'une rondelle (b) collée sur la butée (c), ceci provisoirement, avant que ladite butée soit déplacée sur la platine.

Fig. 1 : Ajuster le frein (a) par pliage du palpeur (d) lorsqu'il est en appui contre la rondelle collée (b), ou, plus tard, contre la nouvelle butée déplacée, pour donner passage à une jauge mini-maxi BJ 1236.

Vérifier que la surface du palpeur (d) soit exempte d'aspérités.

(D) 1. Spulenbremse

Mit der Einführung der auf den Anschlag (c) aufgeklebten Unterlegscheibe (b) wurde der Laufweg der Spulenbremse (a) verkürzt. Diese provisorische Massnahme wurde getroffen, bis der Anschlag selbst auf der Werkplatte entsprechend versetzt sein wird.

Abb. 1 : Spulenbremse (a) durch Zurechtbiegen des Fühlers (d) justieren, wenn dieser an der aufgeklebten Unterlegscheibe (b) oder, später, am neuen versetzten Anschlag anliegt, so dass die Mini-Maxi-Lehre BJ 1236 in der gezeigten Weise eingesetzt werden kann.

Prüfen, ob die Oberfläche des Fühlhebels (d) vollkommen glatt ist.

(E) 1. Spool brake

The course of spool brake (a) has been reduced with the introduction of washer (b), cemented on stop (c). This provisional measure will be replaced by a different position of the stop itself on the mounting plate.

Fig. 1 : Adjust spool brake (a) by bending feeler (d) while the latter touches the cemented washer (b), or, later on, the new displaced stop, so that maxi-mini gauge BJ 1236 can be inserted.

Make sure that the surface of feeler (d) is absolutely smooth.

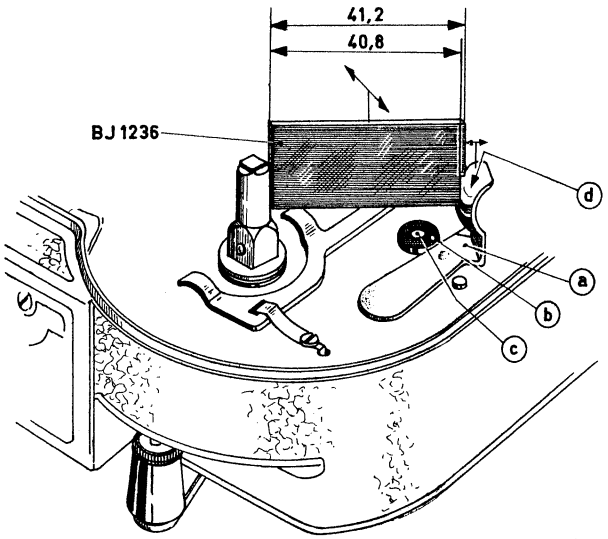

Fig. 1

Printed in Switzerland. All rights reserved.

	Anciennes pièces Alte Teile Former parts 14 15	Nouvelles pièces Neue Teile New parts 16	Observations Bemerkungen Remarks 17
1		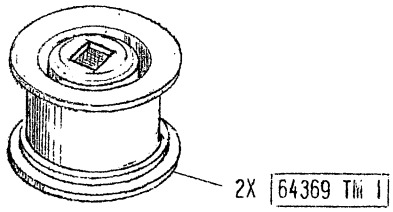	(F) Introduction des galets pour les axes de bobine lors de l'emploi du magasin 120 m. (D) Einführung von Umlenkrollen auf den Spulenachsen bei Verwendung der 120 m-Kassette. (E) Introduction of pulleys on the spool axles when using the 400 feet magazin. (09.67)
2		239 001 → 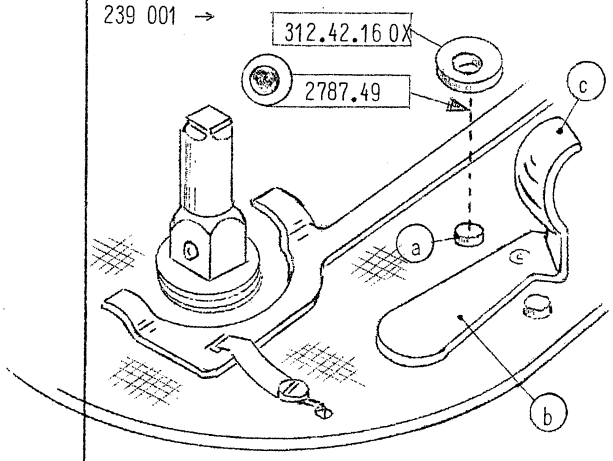	(F) Introduction d'une rondelle épaisse collée sur la butée (a) pour diminuer la course du frein de bobine (b), ceci pour supprimer les risques de rayure du support du film par le palpeur (c) lorsqu'on utilise du film EKTACHROME EF. Ce film légèrement plus épais que les autres entraîne une augmentation du diamètre de la torche sur la bobine réceptrice. Consulter les IT relatives pour le réglage du frein de bobine. (D) Einführung einer auf den Anschlag (a) aufgeklebten dicken Unterlegscheibe, wodurch der Laufweg der Spulenbremse (b) verkürzt wird, damit deren Fühler (c) bei Verwendung von EKTACHROME EF-Film diesen nicht verkratzt. Der Durchmesser der vollen Aufwickelspule ist bei diesem etwas dickeren Film grösser als normal. Die entsprechenden ITs für die Justierung der Spulenbremse nachlesen. (E) Introduction of a thick washer, cemented on stop (a), lest feeler (c) does not scratch EKTACHROME EF film, which has a larger diameter when wound on the take-up spool, as it is slightly thicker. Consult the relevant ITs for adjusting the spool brake. (05.68)
3	BCE 1186 Kx5 M2 BC 2618	① (BCE 1186 Kx5 M2 ┼) → 246 800 NI 1/2 ② BCE 1186 Kx5 M4 246 801 → I 2/1 ① (BC 2618 ┼) ⌀ 0,40 NI 1/2 ② BC 2618 M1 ⌀ 0,35 I 2/1	(F) Déplacement de la butée du frein de bobine pour diminuer sa course et ressort plus faible. Voir IT-F7.2-I-06.68. (D) Verschiebung des Anschlages der Spulenbremse im ihren Laufweg zu verringern und schwächere Feder. Siehe IT-F7.2-I-06.68. (E) Shifting of the stop of the spool brake in order to reduce its travel and weaker spring. See IT-F7.2-I-06.68. (01.70)

PD

Platine supérieure
Obere Werkplatte
Upper base plate

H16RX5

226001 →

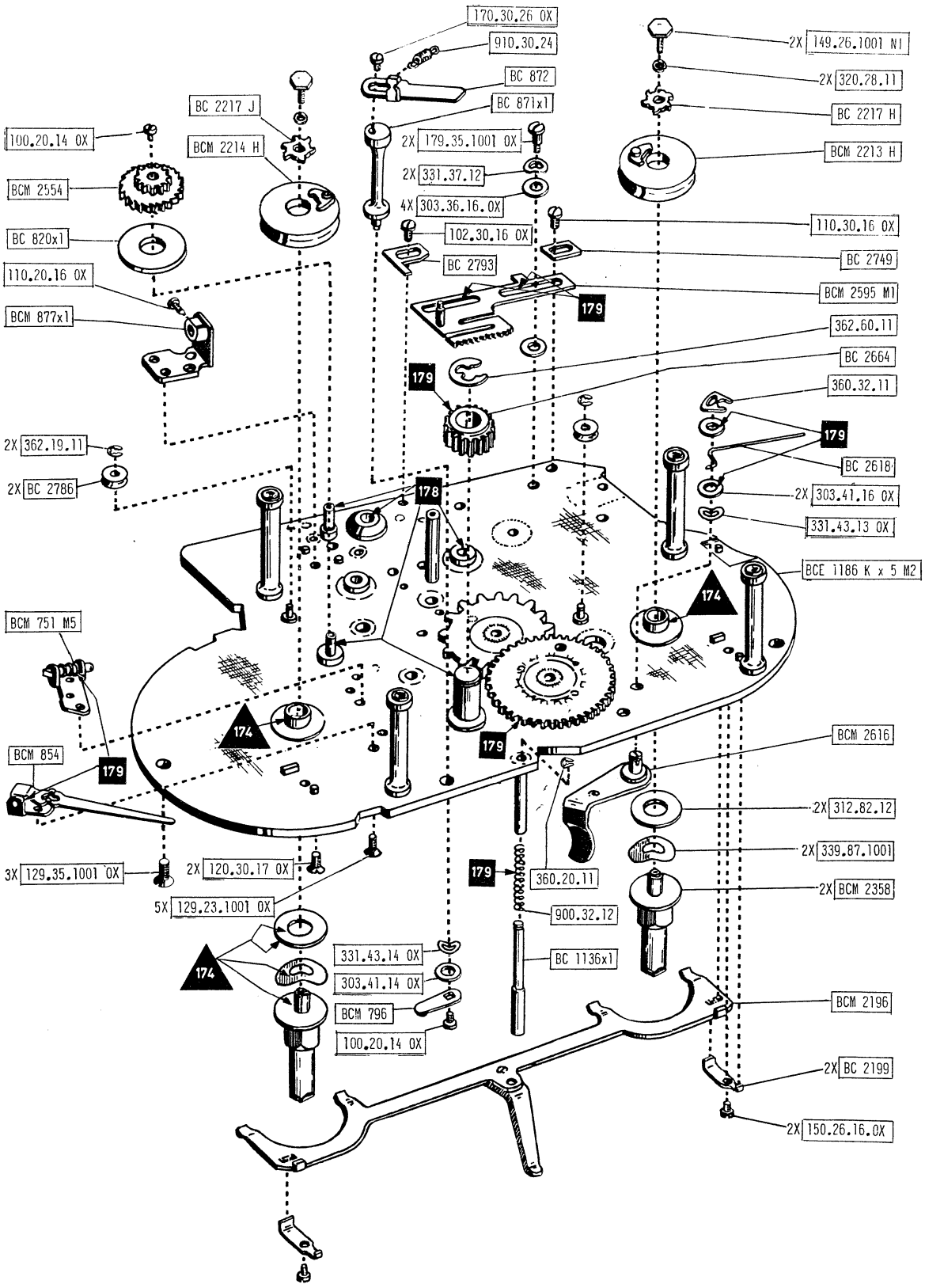

F

H 2	05.67	*	8

Platine supérieure
Obere Werkplatte
Upper base plate 2

H16M5 3

234 401 → 4

Bolex paillard 5

14 Anciennes pièces Alte Teile Former parts 15	Nouvelles pièces Neue Teile New parts 16	Observations Bemerkungen Remarks 17
1	239 301 → 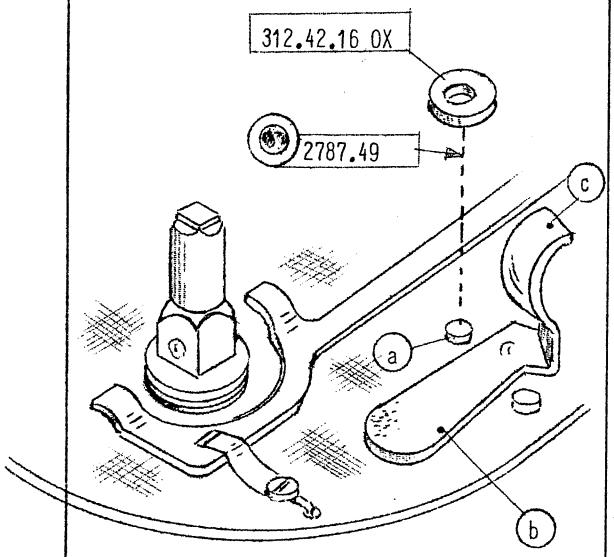 	(F) Introduction d'une rondelle épaisse collée sur la butée (a) pour diminuer la course du frein de bobine (b), ceci pour supprimer les risques de rayure du support du film par le palpeur (c) lorsqu'on utilise du film EKTACHROME EF. Ce film légèrement plus épais que les autres entraîne une augmentation du diamètre de la torche sur la bobine réceptrice. Consulter les IT relatives pour le réglage du frein de bobine. (D) Einführung einer auf den Anschlag (a) aufgeklebten dicken Unterlegscheibe, wodurch der Laufweg der Spulenbremse (b) verkürzt wird, damit deren Fühler (c) bei Verwendung von EKTACHROME EF-Film diesen nicht verkratzt. Der Durchmesser der vollen Aufwickelspule ist bei diesem etwas dickeren Film grösser als normal. Die entsprechenden ITs für die Justierung der Spulenbremse nachlesen. (E) Introduction of a thick washer, cemented on stop (a), and reducing the course of the spool brake (b), lest feeler (c) does not scratch EKTACHROME EF film, which has a larger diameter when wound on the take-up spool, as it is slightly thicker. Consult the relevant ITs for adjusting the spool brake. (05.68)
2	BCE 1186 Hx6 M3 ① (BCE 1186 Hx6 M3 ┼) → 243 100 NI 1/2 ② BCE 1186 Hx6 M4 243 101 → I 2/1 BC 2618 ① (BC 2618 ┼) ⌀ 0,40 NI 1/2 ② BCE 2618 M1 ⌀ 0,35 I 2/1	(F) Déplacement de la butée du frein de bobine pour diminuer sa course et ressort plus faible. Voir IT-F7.2-I-06.68. (D) Verschiebung des Anschlages der Spulenbremse im ihren Laufweg zu verringern und schwächere Feder. Siehe IT-F7.2-I-06.68. (E) Shifting of the stop of the spool brake in order to reduce its travel and weaker spring. See IT-F7.2-I-06.68 (01.70)

PD

Platine supérieure
Obere Werkplatte
Upper base plate

H16M5

234401 →

Bolex paillard

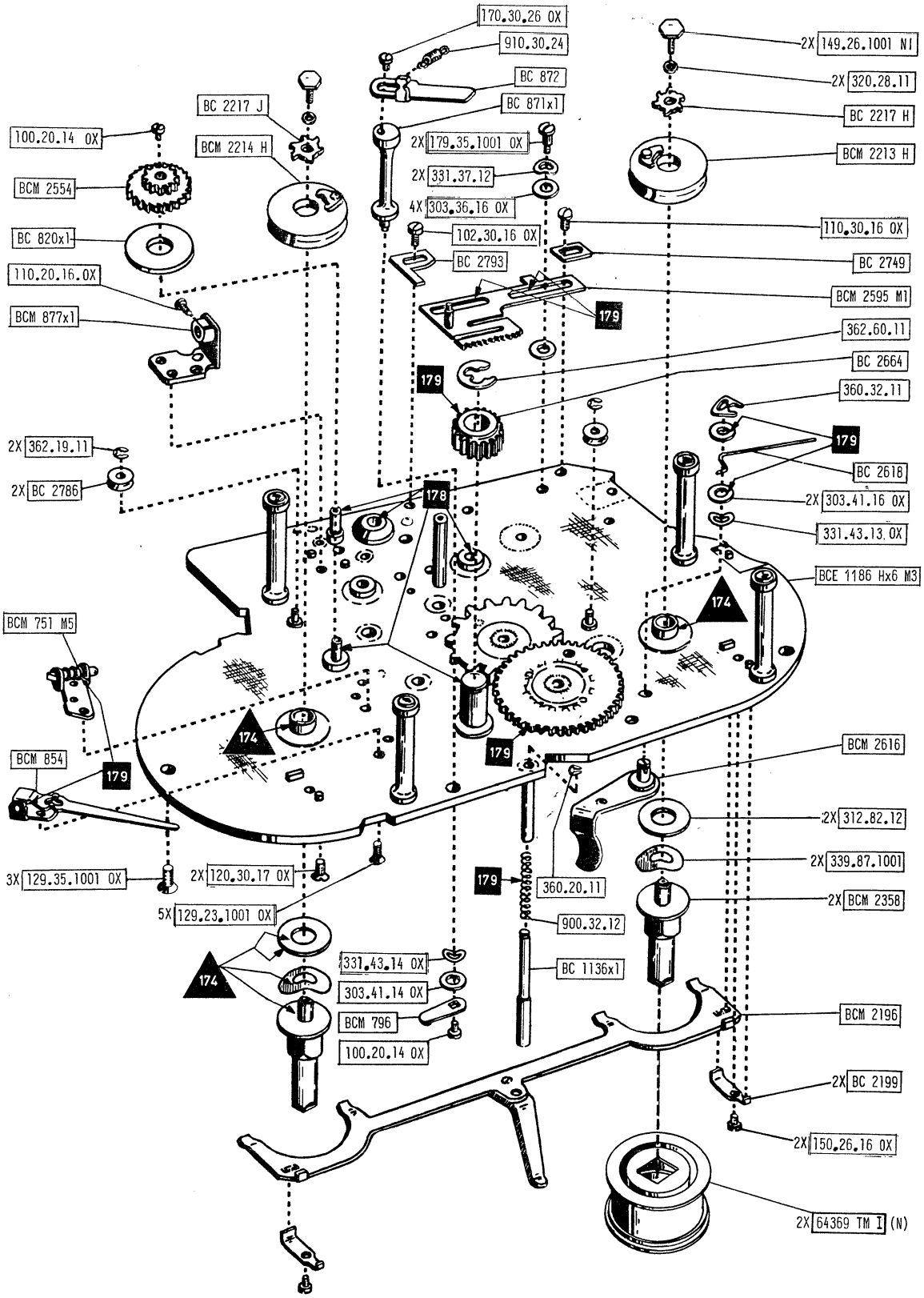

F

H 2	07.67	*		9

PD

Platine inférieure
Untere Werkplatte
Lower base plate

H8S, H8T

97 801 →

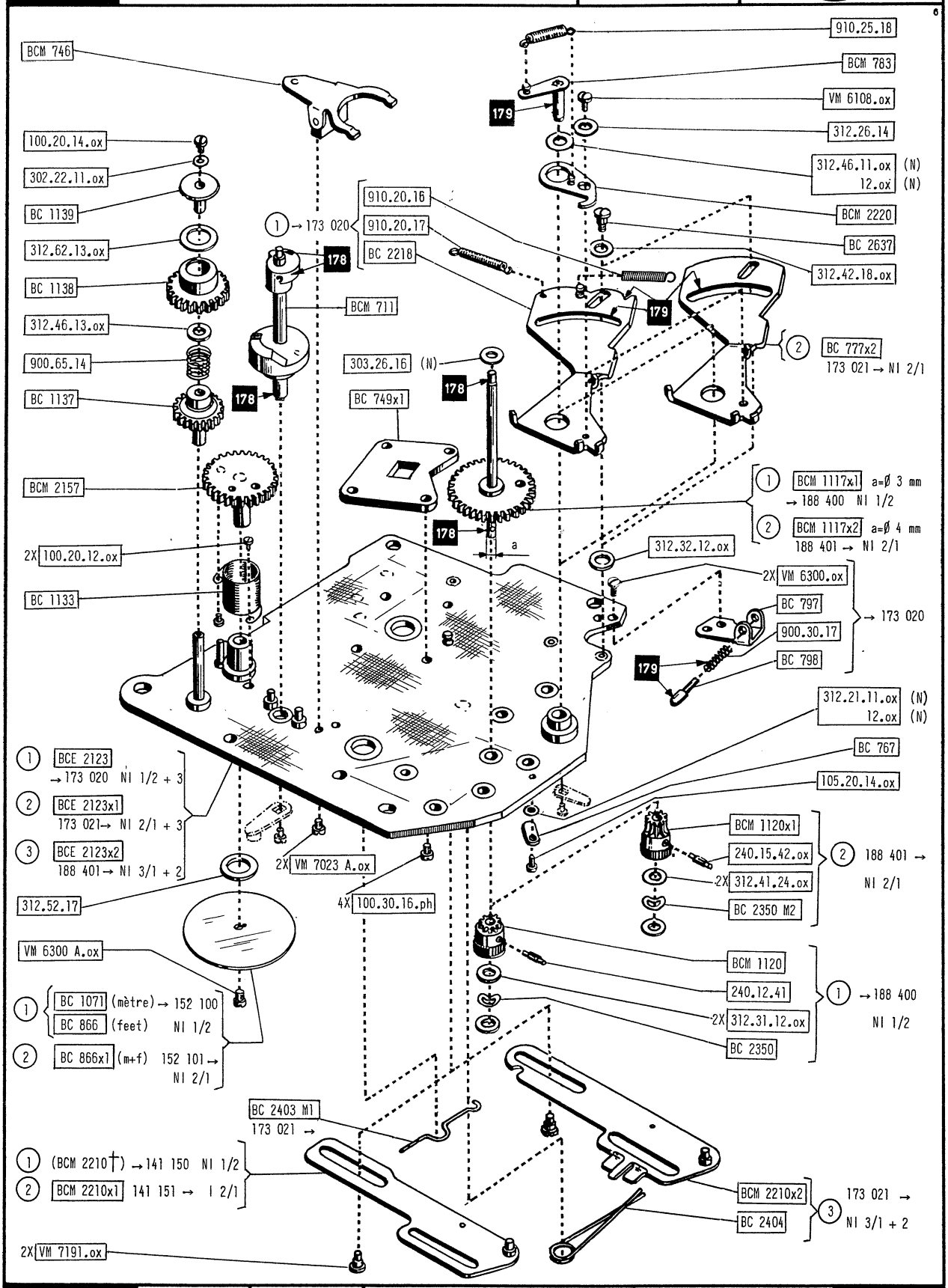

G

H2	10.65	*	Cette PD remplace : Dieses PD ersetzt : G-1a/H-02.62 This PD replaces :

1

PD	Platine inférieure Untere Werkplatte Lower base plate	H8RX 189 801 →	Bolex paillard

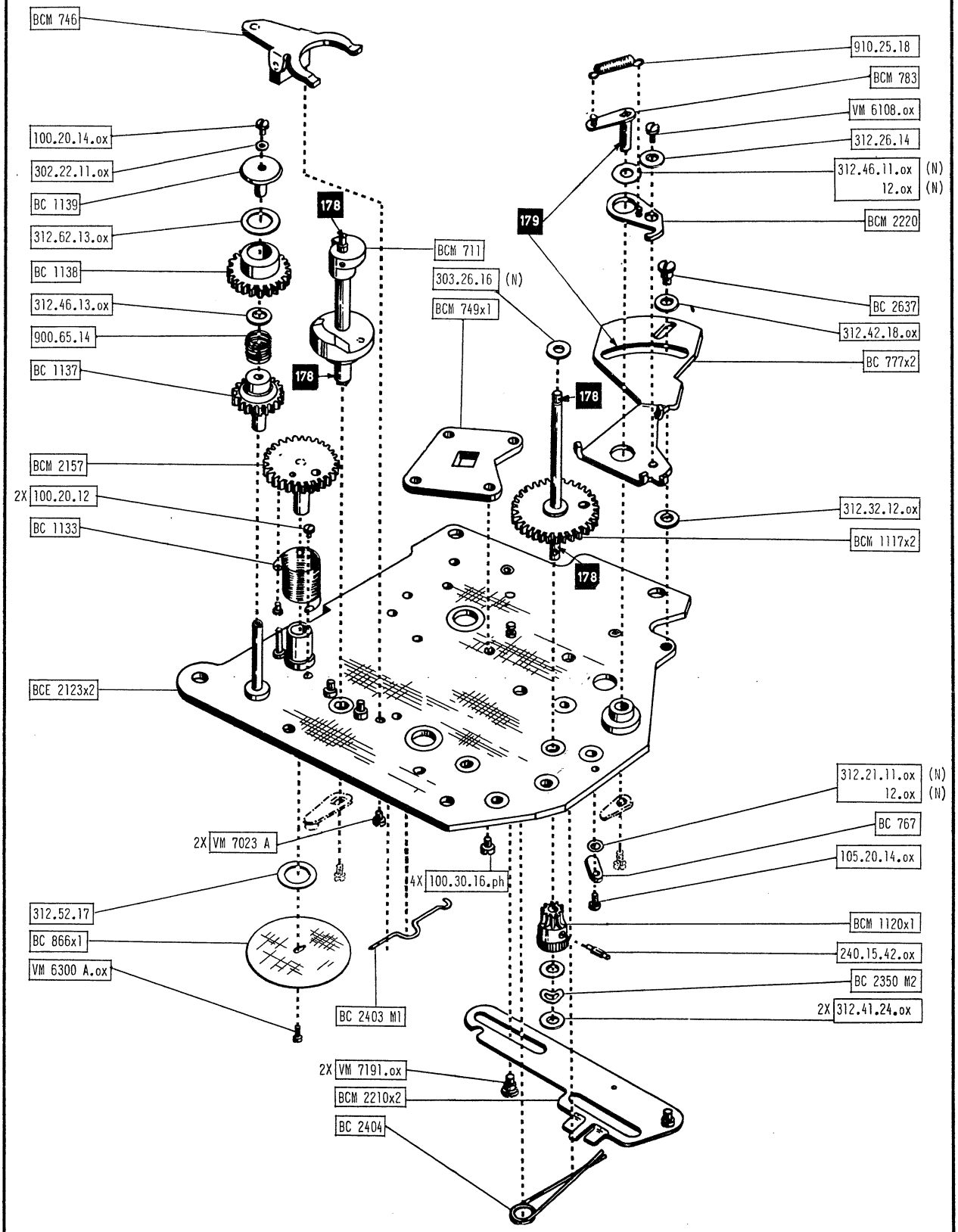

G

H 2	10.65	*	Cette PD remplace : Dieses PD ersetzt : G-2a/H-04.62 This PD replaces :	2

Platine inférieure
Untere Werkplatte
Lower base plate

H8RX

189 801 →

Bolex paillard

	Anciennes pièces Alte Teile Former parts	Nouvelles pièces Neue Teile New parts	Observations Bemerkungen Remarks
1	BCE 2123x2 2X VM 7023 A.ox	(1) (BCE 2123x2 †) → 211 430 NI 1/2 (2) BCE 2123x3 211 431 → I 2/1 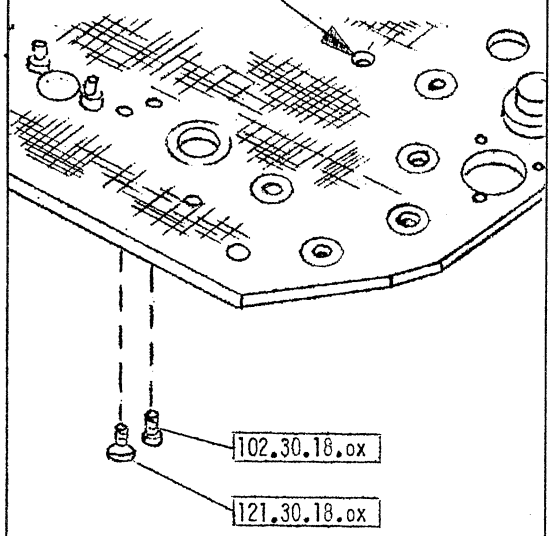 	(F) Assemblage amélioré de la platine supérieure avec la platine inférieure par une colonne supplémentaire au centre. Une des 2 vis, à tête cylindrique bombée, de fixation du support de la fourche de débrayage est remplacée par une vis à tête cônique plate, pour éviter tout contact avec la vis de fixation du moteur électrique. (D) Bessere Abstimmung der beiden Platinen durch Einbau einer zusätzlichen Verstrebungssäule im Zentrum. Eine der beiden gewölbten Zylinderkopfschrauben der Auskupplungsgabel wird durch eine konische Flachkopfschraube ersetzt, um den Kontakt mit der Fixierschraube des Elektromotors zu vermeiden. (E) Better alignment of the two main plates thanks to an additional bracing column in the centre. One of the two vaulted cylinder-head screws is replaced by a conical flat-head screw to avoid any contact with the fixing screw of the electric motor. (10.65)
2	240.15.42.ox VM 7191.ox	249.15.1001.ox 179.34.1001.ox	(F) Nomenclature modifiée (D) Teilnummernänderung (E) Part-number modification (10.65)

PD

Platine inférieure
Untere Werkplatte
Lower base plate

H8RX

212401 →

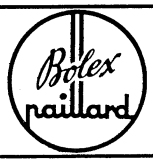

BCM 746
100.20.14.ox
302.22.11.ox
BC 1139
312.62.13.ox
BC 1138
312.46.13.ox
900.65.14
BC 1137
BCM 2157
2X 100.20.12
BC 1133
BCE 2123x4
2X VM 7023 A.ox
312.52.17
BC 866x1
VM 6300 A.ox
BC 2403 M1
4X 100.30.16.ph
2X 179.34.1001.ox
BCM 2210x2
BC 2404
178
BCM 711
BCM 749x1
303.26.16 (N)
BCM 1117x2
249.15.1001.ox
BCM 1120x1
BC 2350 M2
2X 312.41.24.ox
910.25.18
BCM 783
VM 6108.ox
312.26.14
312.46.11.ox (N)
12.ox (N)
BCM 2220
179
BC 2637
312.42.18.ox
BC 777x2
312.32.12.ox
BC 2801
601.40.12
312.60.16 (N) e=0,05
e
BC 2800
3X 121.20.161.nin
249.15.1001.ox

G

H 2	10.65	*		2.1

PD

Platine inférieure
Untere Werkplatte
Lower base plate

H16S, H16T

100401 →

BCM 746
100.20.14.ox
302.22.11.ox
BC 1139
312.62.13.ox
BC 1138
312.46.13.ox
900.65.14
BC 1137
BCM 2157
2X 100.20.12.ox
BC 1133
910.25.18
BCM 783
VM 6108.ox
312.26.14
312.46.11.ox (N)
12.ox (N)
BCM 2220
BC 2637
312.42.18.ox
179
178
(1) →172 890
910.20.16
BC 2218
910.20.17
BCM 711
303.26.16 (N)
BC 749x1
(2) BC 777x2
172 891 → NI 2/1
(1) BCM 1117x1 a=Ø 3 mm
→ 196 600 NI 1/2
(2) BCM 1117x2 a=Ø 4 mm
196 601 → NI 2/1
312.32.12.ox
a
2X VM 6300.ox
BC 797
900.30.17
BC 798
→ 172 890
312.21.11.ox (N)
12.ox (N)
(1) BCE 2123
→ 172 890 NI 1/2 + 3
(2) BCE 2123x1
172 891→ NI 2/1 + 3
(3) BCE 2123x2
196 601→ NI 3/1 + 2
312.52.17
2X VM 7023 A.ox
4X 100.30.16.ph
BC 767
105.20.14.ox
BCM 1120x1
240.15.42.ox
2X 312.41.24.ox
BC 2350 M2
(2) 196 601→
NI 2/1
VM 6300 A.ox
BCM 1120
240.12.41
2X 312.31.12.ox
BC 2350
(1) →196 600
NI 1/2
(1) BC 1071 (mètre)→ 152 100
BC 866 (feet) NI 1/2
(2) BC 866x1 (m+f) 152 101→
NI 2/1
BC 2403 M1
172 891 →
(1) (BCM 2210†) →141 150 NI 1/2
(2) BCM 2210x1 141 151 → I 2/1
2X VM 7191.ox
BCM 2210x2
BC 2404
(3) 172 891 →
NI 3/1 + 2

G

H2	10.65	*	Cette PD remplace : Dieses PD ersetzt : G - 3 / H-01 62 This PD replaces :

3

Platine inférieure
Untere Werkplatte
Lower base plate 2

H16S, H16T 3

100 401 → 4

Bolex paillard 5

	Anciennes pièces Alte Teile Former parts 15	Nouvelles pièces Neue Teile New parts 16	Observations Bemerkungen Remarks 17
1	BCE 2123x2 2X VM 7023 A.ox	(1) (BCE 2123x2†) → 199 800 N1 1/2 (2) BCE 2123x3 199 801 → 1 2/1 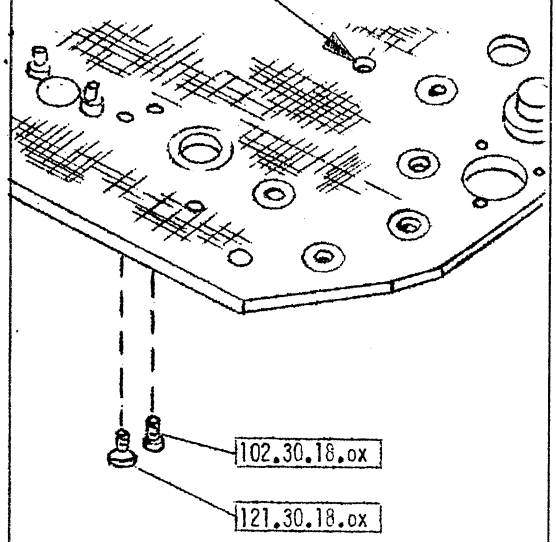 	(F) Assemblage amélioré de la platine supérieure avec la platine inférieure par une colonne supplémentaire au centre. Une des 2 vis, à tête cylindrique bombée, de fixation du support de la fourche de débrayage est remplacée par une vis à tête cônique plate, pour éviter tout contact avec la vis de fixation du moteur électrique. (D) Bessere Abstimmung der beiden Platinen durch Einbau einer zusätzlichen Verstrebungssäule im Zentrum. Eine der beiden gewölbten Zylinderkopfschrauben der Auskupplungsgabel wird durch eine konische Flachkopfschraube ersetzt, um den Kontakt mit der Fixierschraube des Elektromotors zu vermeiden. (E) Better alignment of the two main plates thanks to an additional bracing column in the centre. One of the two vaulted cylinder-head screws is replaced by a conical flat-head screw to avoid any contact with the fixing screw of the electric motor. (10.65)
2	240.15.42.ox VM 7191.ox	249.15.1001.ox 179.34.1001.ox	(F) Nomenclature modifiée (D) Teilnummernänderung (E) Part-number modification (10.65)

	Anciennes pièces Alte Teile Former parts	Nouvelles pièces Neue Teile New parts	Observations Bemerkungen Remarks
4	BC 2800 249.15.1001 OX	(1) (BC 2800 T) → 240 600 NI 1/2 249.15.1001 OX NI 1/2 (2) BC 2800 M2 248 601 → I 2/1 BC 2846 I 2/1 BC 2800 M2 NI 2/1 3,2	(F) Introduction d'une goupille asymétrique sur l'arbre d'entraînement 1:1 assurant un positionnement angulaire automatique avec l'arbre d'entraînement du moteur MST, à fentes asymétriques. Palier modifié pour donner passage à cette goupille à tête. (D) Einführung eines asymmetrischen Stiftes auf der Antriebswelle 1:1, wodurch bei Verwendung eines Motors MST mit asymmetrischen Nuten automatisch die richtige Winkelstellung gegeben ist. Das Lager ist entsprechend geändert worden, um den Stift mit Kopf einsetzen zu können. (E) Introduction of an asymmetric pin on drive shaft 1:1, ensuring automatically the proper angular position when using a motor MST with asymmetric notches. The bearing has been modified accordingly, with a view to being able to insert the pin with head.
5	BCE 2123x4 BCE 2210x3	(1) (BCE 2123x4 T) → 248 920 NI 1/2 BCE 2210x3 (2) BCE 2123x5 248 921 → NI 2/1 I 2/1 BCE 2210x4 BCE 2210x4 a (F) Interchangeable en bloc seulement (D) Nur als Ganzes austauschbar (E) Interchangeable as a whole	(F) Adjonction d'un pliage, en (a) sur la glissière pour retenir le ressort de rappel qui s'échappait à la suite d'usure de la platine. Dégagement dans la platine en face de ce pliage. (D) Einführung einer Nase (a) am Schieber, um die Rückholfeder besser zu halten, die bei abgenutzter Werkplatte leicht aushakte. Ausnehmung in der der Nase gegenüber liegenden Werkplatte. (E) Introduction of a nose (a) at the slide, for better retaining the recuperating spring that easily unhooked when the base plate was worn. Slot in the base opposite that nose. (01.70)

PD	Platine inférieure Untere Werkplatte Lower base plate	H16S 221201 →	Bolex paillard

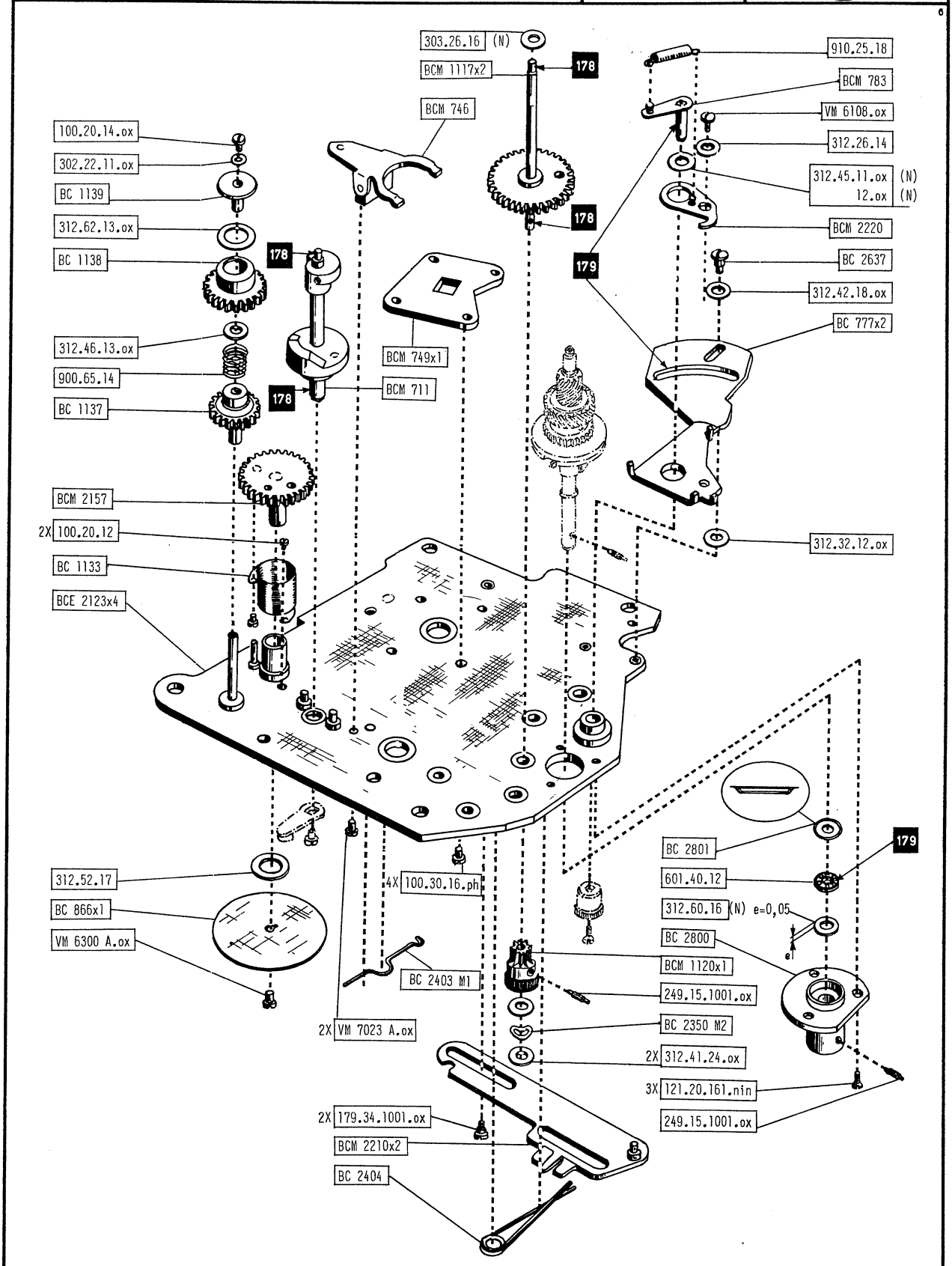

G

H 2	10.65	*		3.1

PD

Platine inférieure
Untere Werkplatte
Lower base plate

H16RX

116 001 →

BCM 746
100.20.14.ox
302.22.11.ox
BC 1139
312.62.13.ox
BC 1138
312.46.13.ox
900.65.14
BC 1137
BCM 2157
2X 100.20.12.ox
BC 1133
BCE 2123
312.52.17
VM 6300 A.ox
BCM 711
178
178
910.25.18
BCM 783
VM 6108.ox
179
312.26.14
312.46.11.ox (N)
12.ox (N)
BCM 2220
BC 2637
312.42.18.ox
910.20.17
179
910.20.16
303.26.16 (N)
BCM 1117x1
178
BC 749x1
BC 2218
312.32.12.ox
178
2X VM 6300.ox
BC 797
179
900.30.17
BC 798
312.21.11.ox (N)
12.ox (N)
2X VM 7023 A.ox
BC 767
4X 100.30.16.ph
105.20.14.ox
BCM 1120
240.12.41
2X 312.31.12.ox
BC 2350
2X VM 7191.ox

1 (BC 1071†) (mètres) → 152 100
NI 1/2 + 3

2 (BC 866†) (feet) → 152 100
NI 2/1 + 3

3 BC 866x1 (m+f) 152 101 →
NI 3/1 + 2

1 (BCM 2210†) → 141 150 NI 1/2

2 BCM 2210x1 141 151 → I 2/1

G

H2	10.65	*		4

PD

Platine inférieure
Untere Werkplatte
Lower base plate

H16M

151401 →

BCM 746
100.20.14.ox
302.22.11.ox
BC 1139
312.62.13.ox
BC 1138
312.46.13.ox
900.65.14
BC 1137
BCM 2157
2X 100.20.12.ox
BC 1133
(1) BCE 2123 → 186 300 NI 1/2 + 3
(2) BCE 2123x1 186 301 → NI 2/1 + 3
(3) BCE 2123x2 187 001 → NI 3/1 + 2
312.52.17
VM 6300 A.ox
(1) BC 1071 (mètre) → 152 100 / BC 866 (feet) NI 1/2
(2) BC 866x1 (m+f) 152 101 → NI 2/1
(1) (BCM 2210†) → 141 150 NI 1/2
(2) BCM 2210x1 141 151 → I 2/1
2X VM 7191.ox
(1) → 186 300
178
BCM 711
303.26.16 (N)
BC 749x1
178
178
2X VM 7023 A.ox
4X 100.30.16.ph
910.25.18
BCM 783
VM 6108.ox
312.26.14
179
312.46.11.ox (N)
12.ox (N)
BCM 2220
910.20.16
BC 2218
910.20.17
BC 2637
312.42.18.ox
179
(2) BC 777x2 186 301 → NI 2/1
(1) BCM 1117x1 → 187 000 a=Ø 3 mm NI 1/2
(2) BCM 1117x2 187 001 → a=Ø 4 mm NI 2/1
178
a
312.32.12.ox
2X VM 6300.ox
BC 797
900.30.17
BC 798
179
→ 186 300
312.21.11.ox (N)
12.ox (N)
BC 767
105.20.14.ox
BCM 1120x1
240.15.42.ox
2X 312.41.24.ox
BC 2350 M2
(2) 187 001 → NI 2/1
BCM 1120
240.12.41
2X 312.31.12.ox
BC 2350
(1) → 187 000 NI 1/2
BC 2403 M1
186 301 →
BCM 2210x2
BC 2404
(3) 186 301 → NI 3/1 + 2

G

H2	10.65	*		5

Platine inférieure
Untere Werkplatte
Lower base plate

2

3 H16M

4 151 401 →

5 Bolex paillard

14	Anciennes pièces Alte Teile Former parts 15	Nouvelles pièces Neue Teile New parts 16	Observations Bemerkungen Remarks 17
1	BCE 2123x2 2X VM 7023 A.ox	(1) (BCE 2123x2 †) → 203 000 NI 1/2 (2) BCE 2123x3 203 001 → I 2/1 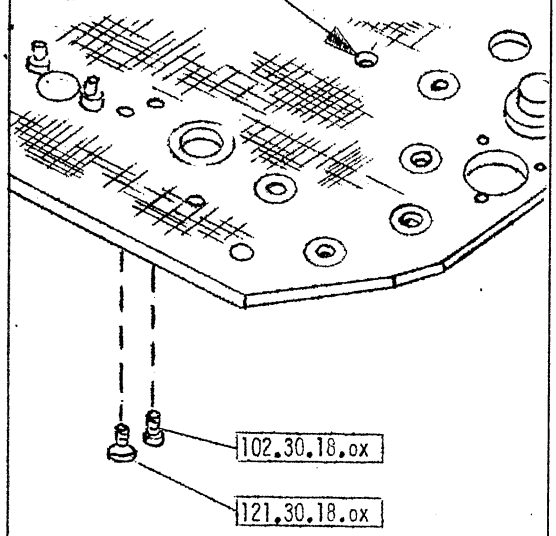 	(F) Assemblage amélioré de la platine supérieure avec la platine inférieure par une colonne supplémentaire au centre. Une des 2 vis, à tête cylindrique bombée, de fixation du support de la fourche de débrayage est remplacée par une vis à tête cônique plate, pour éviter tout contact avec la vis de fixation du moteur électrique. (D) Bessere Abstimmung der beiden Platinen durch Einbau einer zusätzlichen Verstrebungssäule im Zentrum. Eine der beiden gewölbten Zylinderkopfschrauben der Auskupplungsgabel wird durch eine konische Flachkopfschraube ersetzt, um den Kontakt mit der Fixierschraube des Elektromotors zu vermeiden. (E) Better alignment of the two main plates thanks to an additional bracing column in the centre. One of the two vaulted cylinder-head screws is replaced by a conical flat-head screw to avoid any contact with the fixing screw of the electric motor. (10.65)
2	240.15.42.ox VM 7191.ox	249.15.1001.ox 179.34.1001.ox	(F) Nomenclature modifiée (D) Teilnummernänderung (E) Part-number modification (10.65)

PD	Platine inférieure Untere Werkplatte Lower base plate	H16M 214 401 →	Bolex paillard

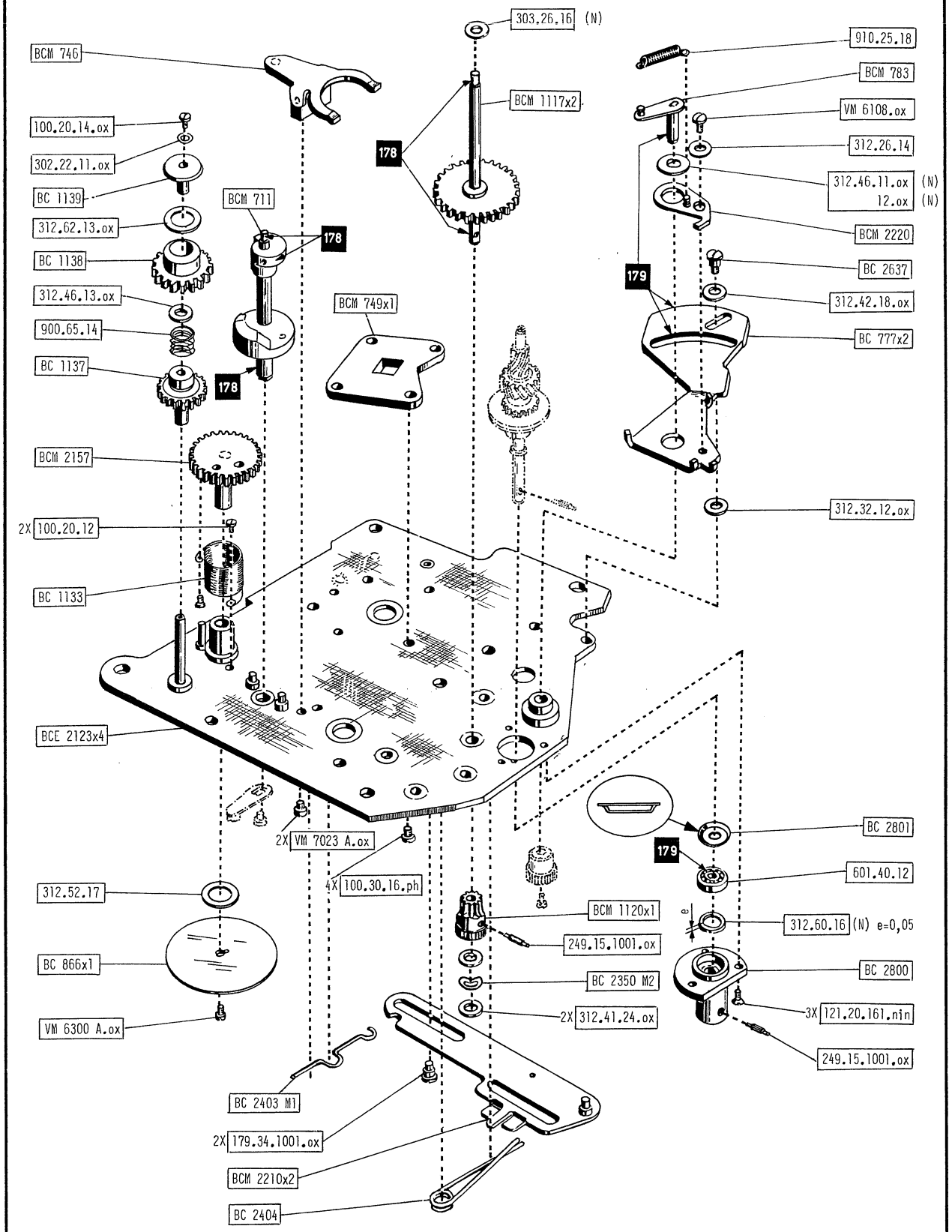

G

H2	10.65	*		5.1

	Anciennes pièces Alte Teile Former parts 14 15	Nouvelles pièces Neue Teile New parts 16	Observations Bemerkungen Remarks 17
1	(2) → 234 200 NI 2/3 303.26.16 OX e= 0,1 (N) BCM 1117x2 l = 27,9 a = 1,5	(3) 234 201 → I 3/2 312.26.16 OX e=0,6 BCE 1117x2 M1 l = 26,7 a = 2,5 312.52.26 OX e=0,6	(F) Longueur entre portées de l'arbre diminuées pour permettre l'emploi de rondelles plus épaisses et plus résistantes. Engrenage plus épais. (D) Länge der Welle zwischen Auflageflächen verringert, um die Verwendung stärkerer und widerstandsfähigerer Unterlegscheiben zu ermöglichen. Zahnrad stärker. (E) Reduced length of shaft between bearing surfaces in order to permit the use of thicker and more resistant washers. Thicker toothed wheel. (02.68)
2	(3) → 237 850 NI 3/4 (BCM 2210x2) e=3,5 2X 179.34.1001 OX d = 3,4	(4) 237 851 → I 4/3 BCE 2210x3 e=4,1 2X 170.40.84 NI d = 4 (F) Interchangeable en bloc (D) Nur als Ganzes austauschbar (E) Interchangeable as a whole	(F) Pour éviter le blocage de la glissière du déclencheur latéral, l'appui des deux vis de guidage est amélioré par une portée d'un diamètre plus grand. Les ouvertures de la glissière sont aussi agrandies. (D) Um das Blockieren der Gleitschiene des seitlichen Auslösers zu vermeiden, wird die Lagerfläche der beiden Führungsschrauben im Durchmesser vergrössert. Die Schlitze der Gleitschiene werden ebenfalls verbreitert. (E) In order to avoid jamming of the slide bar of the lateral release, the diameter of the bearing surface of the two guide screws is increased. The slots of the slide bar are also wider. (02.68)

Platine inférieure
Untere Werkplatte
Lower base plate

2

H 16 M 3

214 401 → 4

Bolex paillard 5

	Anciennes pièces Alte Teile Former parts 14	Nouvelles pièces Neue Teile New parts 16	Observations Bemerkungen Remarks 17
1	② → 234 200 NI 2/3 303.26.16 OX e= 0,1 (W) BCM 1117x2 l = 27,9 a = 1,5	③ 234 201 → I 3/2 312.26.16 OX e=0,6 BCE 1117x2 M1 l = 26,7 a = 2,5 312.52.26 OX e=0,6	(F) Longueur entre portées de l'arbre diminuées pour permettre l'emploi de rondelles plus épaisses et plus résistantes. Engrenage plus épais. (D) Länge der Welle zwischen Auflageflächen verringert, um die Verwendung stärkerer und widerstandsfähigerer Unterlegscheiben zu ermöglichen. Zahnrad stärker. (E) Reduced length of shaft between bearing surfaces in order to permit the use of thicker and more resistant washers. Thicker toothed wheel. (02.68)
2	③ → 237 850 NI 3/4 (BCM 2210x2 †) e=3,5 2X 179.34.1001 OX d = 3,4	④ 237 851 → I 4/3 BCE 2210x3 e=4,1 2X 170.40.84 NI d = 4 (F) Interchangeable en bloc (D) Nur als Ganzes austauschbar (E) Interchangeable as a whole	(F) Pour éviter le blocage de la glissière du déclencheur latéral, l'appui des deux vis de guidage est amélioré par une portée d'un diamètre plus grand. Les ouvertures de la glissière sont aussi agrandies. (D) Um das Blockieren der Gleitschiene des seitlichen Auslösers zu vermeiden, wird die Lagerfläche der beiden Führungsschrauben im Durchmesser vergrössert. Die Schlitze der Gleitschiene werden ebenfalls verbreitert. (E) In order to avoid jamming of the slide bar of the lateral release, the diameter of the bearing surface of the two guide screws is increased. The slots of the slide bar are also wider. (02.68)
3	2X 170.40.84 NI	2X 179.40.1018 NI	(F) Nomenclature modifiée. (D) Teilnummernänderung. (E) Part-number modification. (01.69)

	Anciennes pièces Alte Teile Former parts	Nouvelles pièces Neue Teile New parts	Observations Bemerkungen Remarks
4	BC 2800 249.15.1001 0X	(1) (BC 2800 T) → 242 100 — NI 1/2 249.15.1001 0X — NI 1/2 (2) BC 2800 M2 — I 2/1 BC 2846 → 242 101 — I 2/1 BC 2800 M2 NI 2/1 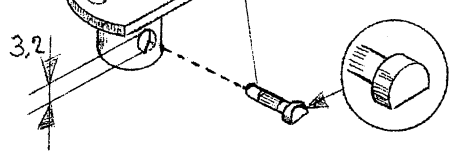	(F) Introduction d'une goupille asymétrique sur l'arbre d'entraînement 1:1 assurant un positionnement angulaire automatique avec l'arbre d'entraînement du moteur MST, à fentes asymétriques. Palier modifié pour donner passage à cette goupille à tête. (D) Einführung eines asymmetrischen Stiftes auf der Antriebswelle 1:1, wodurch bei Verwendung eines Motors MST mit asymmetrischen Nuten automatisch die richtige Winkelstellung gegeben ist. Das Lager ist entsprechend geändert worden, um den Stift mit Kopf einsetzen zu können. (E) Introduction of an asymmetric pin on drive shaft 1:1, ensuring automatically the proper angular position when using a motor MST with asymmetric notches. The bearing has been modified accordingly, with a view to being able to insert the pin with head. (01.69)

14 Anciennes pièces / Alte Teile / Former parts	15	Nouvelles pièces / Neue Teile / New parts 16	Observations / Bemerkungen / Remarks 17
4	BC 2800 249.15.1001 0X	(1) (BC 2800 †) → 242 100 NI 1/2 249.15.1001 0X NI 1/2 (2) BC 2800 M2 I 2/1 BC 2846 242 101 → I 2/1 BC 2800 M2 NI 2/1 3,2	(F) Introduction d'une goupille asymétrique sur l'arbre d'entraînement 1:1 assurant un positionnement angulaire automatique avec l'arbre d'entraînement du moteur MST, à fentes asymétriques. Palier modifié pour donner passage à cette goupille à tête. (D) Einführung eines asymmetrischen Stiftes auf der Antriebswelle 1:1, wodurch bei Verwendung eines Motors MST mit asymmetrischen Nuten automatisch die richtige Winkelstellung gegeben ist. Das Lager ist entsprechend geändert worden, um den Stift mit Kopf einsetzen zu können. (E) Introduction of an asymmetric pin on drive shaft 1:1, ensuring automatically the proper angular position when using a motor MST with asymmetric notches. The bearing has been modified accordingly, with a view to being able to insert the pin with head. (01.69)
5	BCE 2123x4 BCE 2210x3	(1) (BCE 2123x4 †) → 238 146 NI 1/2 BCE 2210x3 (2) BCE 2123x5 238 147 → NI 2/1 I 2/1 [BCE 2210x4] BCE 2210x4 a (F) Interchangeable en bloc seulement (D) Nur als Ganzes austauschbar (E) Interchangeable as a whole	(F) Adjonction d'un pliage, en (a) sur la glissière pour retenir le ressort de rappel qui s'échappait à la suite d'usure de la platine. Dégagement dans la platine en face de ce pliage. (D) Einführung einer Nase (a) am Schieber, um die Rückholfeder besser zu halten, die bei abgenutzter Werkplatte leicht aushakte. Ausnehmung in der der Nase gegenüber liegenden Werkplatte. (E) Introduction of a nose (a) at the slide, for better retaining the recuperating spring that easily unhooked when the base plate was worn. Slot in the base opposite that nose. (01.70)

PD

Platine inférieure
Untere Werkplatte
Lower base plate

H16RXOV

162 306 →

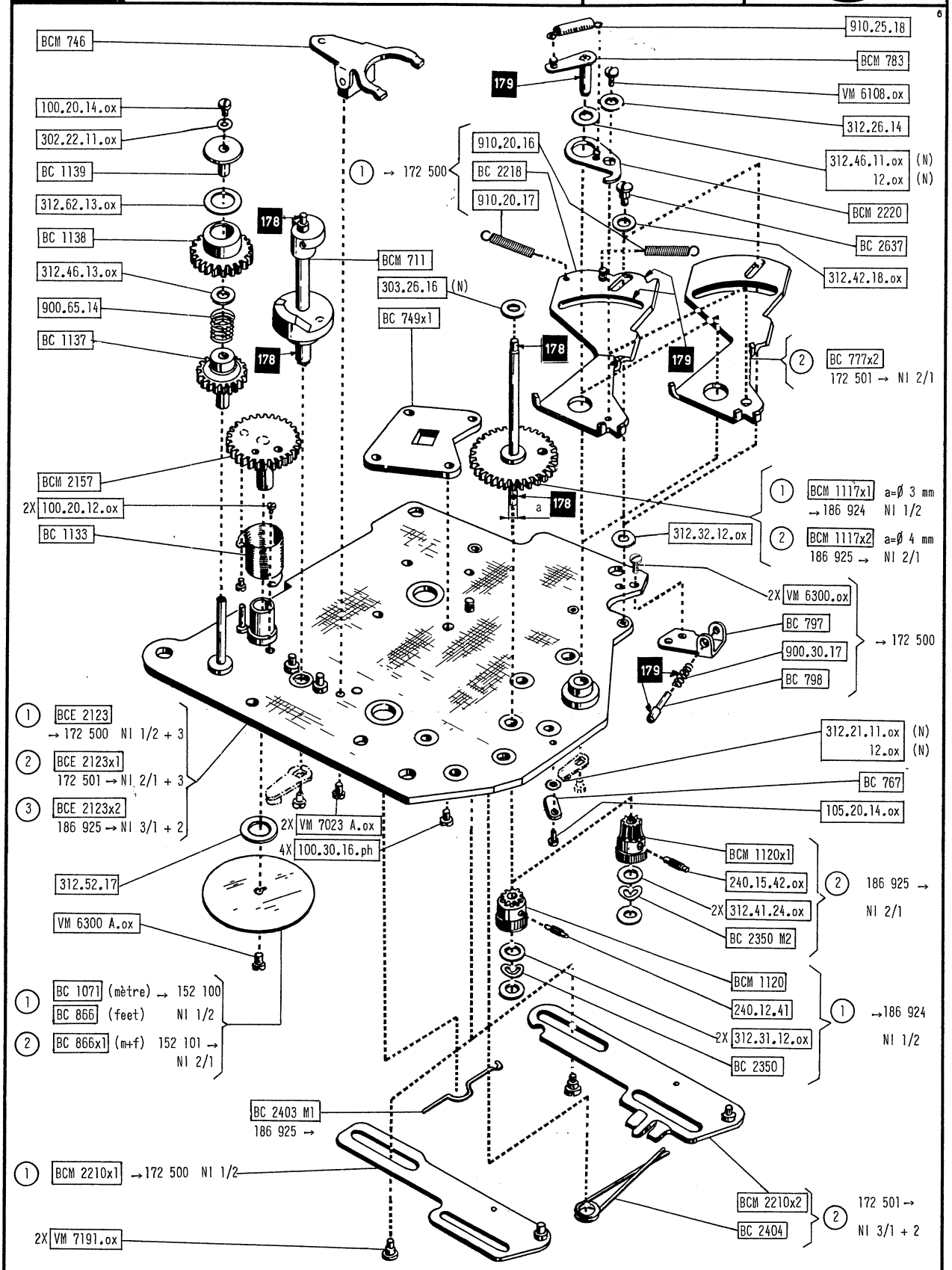

G

H 2	10.65	*		6

Platine inférieure
Untere Werkplatte
Lower base plate

H16RXOV

162 306 →

Bolex paillard

	Anciennes pièces Alte Teile Former parts	Nouvelles pièces Neue Teile New parts	Observations Bemerkungen Remarks
1	BCE 2123x2 2X VM 7023 A.ox	(1) (BCE 2123x2†) → 202 500 NI 1/2 (2) BCE 2123x3 202 501 → I 2/1 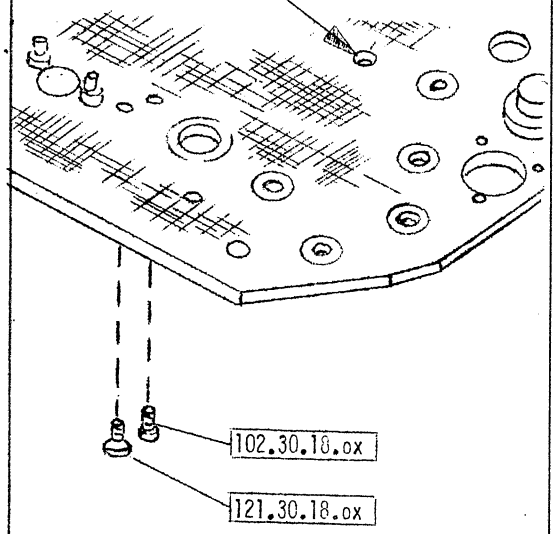 	(F) Assemblage amélioré de la platine supérieure avec la platine inférieure par une colonne supplémentaire au centre. Une des 2 vis, à tête cylindrique bombée, de fixation du support de la fourche de débrayage est remplacée par une vis à tête cônique plate, pour éviter tout contact avec la vis de fixation du moteur électrique. (D) Bessere Abstimmung der beiden Platinen durch Einbau einer zusätzlichen Verstrebungssäule im Zentrum. Eine der beiden gewölbten Zylinderkopfschrauben der Auskupplungsgabel wird durch eine konische Flachkopfschraube ersetzt, um den Kontakt mit der Fixierschraube des Elektromotors zu vermeiden. (E) Better alignment of the two main plates thanks to an additional bracing column in the centre. One of the two vaulted cylinder-head screws is replaced by a conical flat-head screw to avoid any contact with the fixing screw of the electric motor. (10.65)
2	240.15.42.ox VM 7191.ox	249.15.1001.ox 179.34.1001.ox	(F) Nomenclature modifiée (D) Teilnummernänderung (E) Part-number modification (10.65)

PD

Platine inférieure
Untere Werkplatte
Lower base plate

H16RXOV

210 601 →

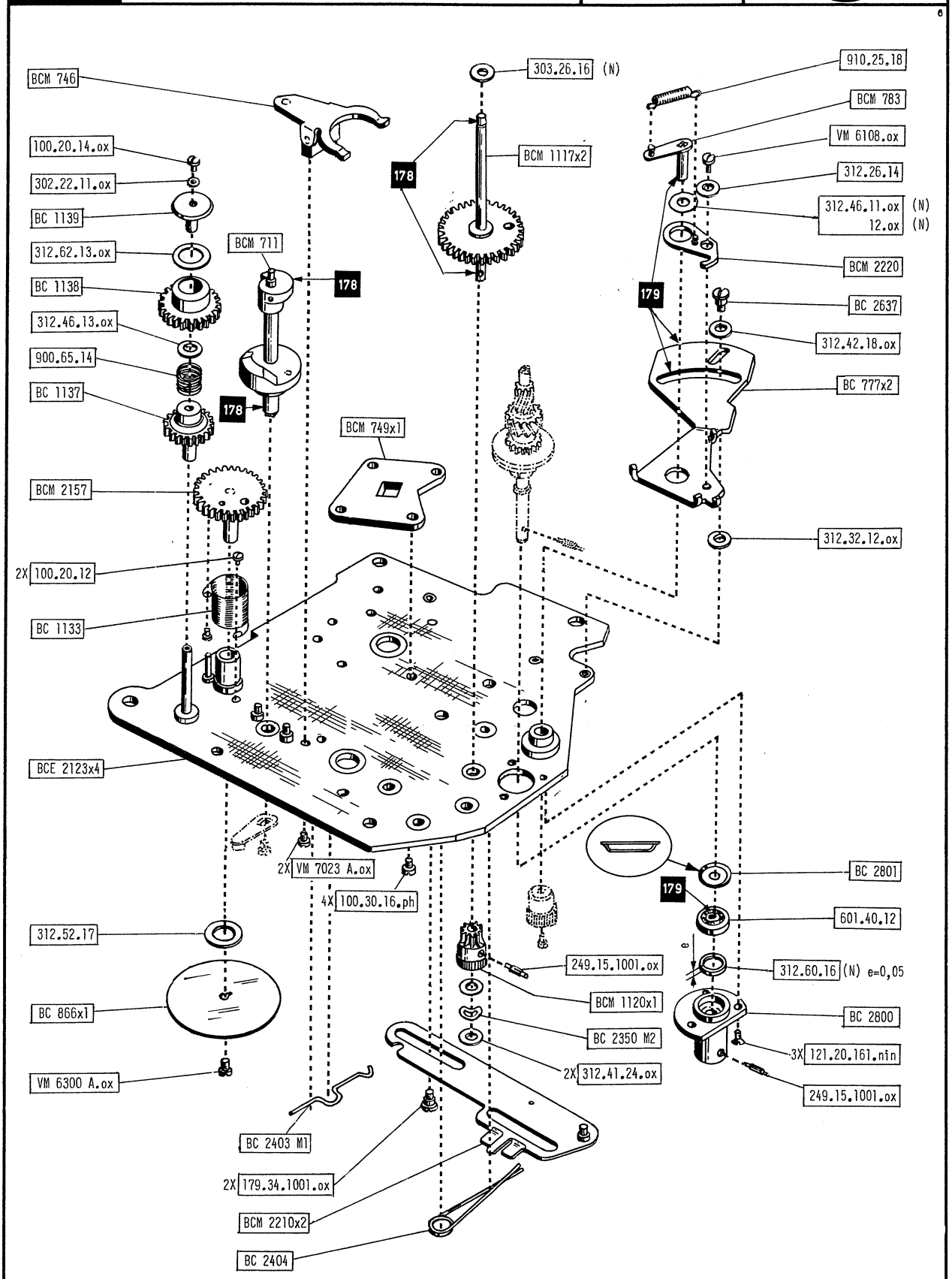

G

H2	10.65	*		6.1

FM	Platine inférieure Untere Werkplatte Lower base plate	H 16 RX OV 210 601 →	Bolex paillard

	Anciennes pièces Alte Teile Former parts	Nouvelles pièces Neue Teile New parts	Observations Bemerkungen Remarks
1	(2) → 239 500 NI 2/3 303.26.16 OX e= 0,1 (N) BCM 1117x2 ⊤ l = 27,9 a = 1,5	(3) 239 501 → I 3/2 312.26.16 OX e=0,6 BCE 1117x2 M1 l = 26,7 a = 2,5 312.52.26 OX e=0,6	(F) Longueur entre portées de l'arbre diminuées pour permettre l'emploi de rondelles plus épaisses et plus résistantes. Engrenage plus épais. (D) Länge der Welle zwischen Auflageflächen verringert, um die Verwendung stärkerer und widerstandsfähigerer Unterlegscheiben zu ermöglichen. Zahnrad stärker. (E) Reduced length of shaft between bearing surfaces in order to permit the use of thicker and more resistant washers. Thicker toothed wheel. (02.68)
2	(3) → 239 500 NI 3/4 (BCM 2210x2 ⊤) e=3,5 2X 179.34.1001 OX d = 3,4	(4) 239 501 → I 4/3 BCE 2210x3 e=4,1 2X 170.40.84 NI d = 4 (F) Interchangeable en bloc (D) Nur als Ganzes austauschbar (E) Interchangeable as a whole	(F) Pour éviter le blocage de la glissière du déclencheur latéral, l'appui des deux vis de guidage est amélioré par une portée d'un diamètre plus grand. Les ouvertures de la glissière sont aussi agrandies. (D) Um das Blockieren der Gleitschiene des seitlichen Auslösers zu vermeiden, wird die Lagerfläche der beiden Führungsschrauben im Durchmesser vergrössert. Die Schlitze der Gleitschiene werden ebenfalls verbreitert. (E) In order to avoid jamming of the slide bar of the lateral release, the diameter of the bearing surface of the two guide screws is increased. The slots of the slide bar are also wider. (02.68)
3	2X 170.40.84 NI	2X 179.40.1018 NI	(F) Nomenclature modifiée. (D) Teilnummernänderung. (E) Part-number modification. (11.68)

Platine inférieure
Untere Werkplatte
Lower base plate

2 H16RXOV 3

4 210 601 →

5 Bolex paillard

14 Anciennes pièces Alte Teile Former parts 15	Nouvelles pièces Neue Teile New parts 16	Observations Bemerkungen Remarks 17
4 BC 2800 249.15.1001 0X	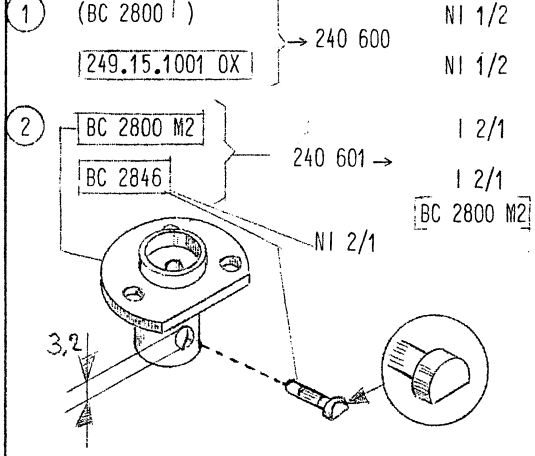	(F) Introduction d'une goupille asymétrique sur l'arbre d'entraînement 1:1 assurant un positionnement angulaire automatique avec l'arbre d'entraînement du moteur MST, à fentes asymétriques. Palier modifié pour donner passage à cette goupille à tête. (D) Einführung eines asymmetrischen Stiftes auf der Antriebswelle 1:1, wodurch bei Verwendung eines Motors MST mit asymmetrischen Nuten automatisch die richtige Winkelstellung gegeben ist. Das Lager ist entsprechend geändert worden, um den Stift mit Kopf einsetzen zu können. (E) Introduction of an asymmetric pin on drive shaft 1:1, ensuring automatically the proper angular position when using a motor MST with asymmetric notches. The bearing has been modified accordingly, with a view to being able to insert the pin with head. (11.68)

PD

Platine inférieure
Untere Werkplatte
Lower base plate

H16 RX5

226001 →

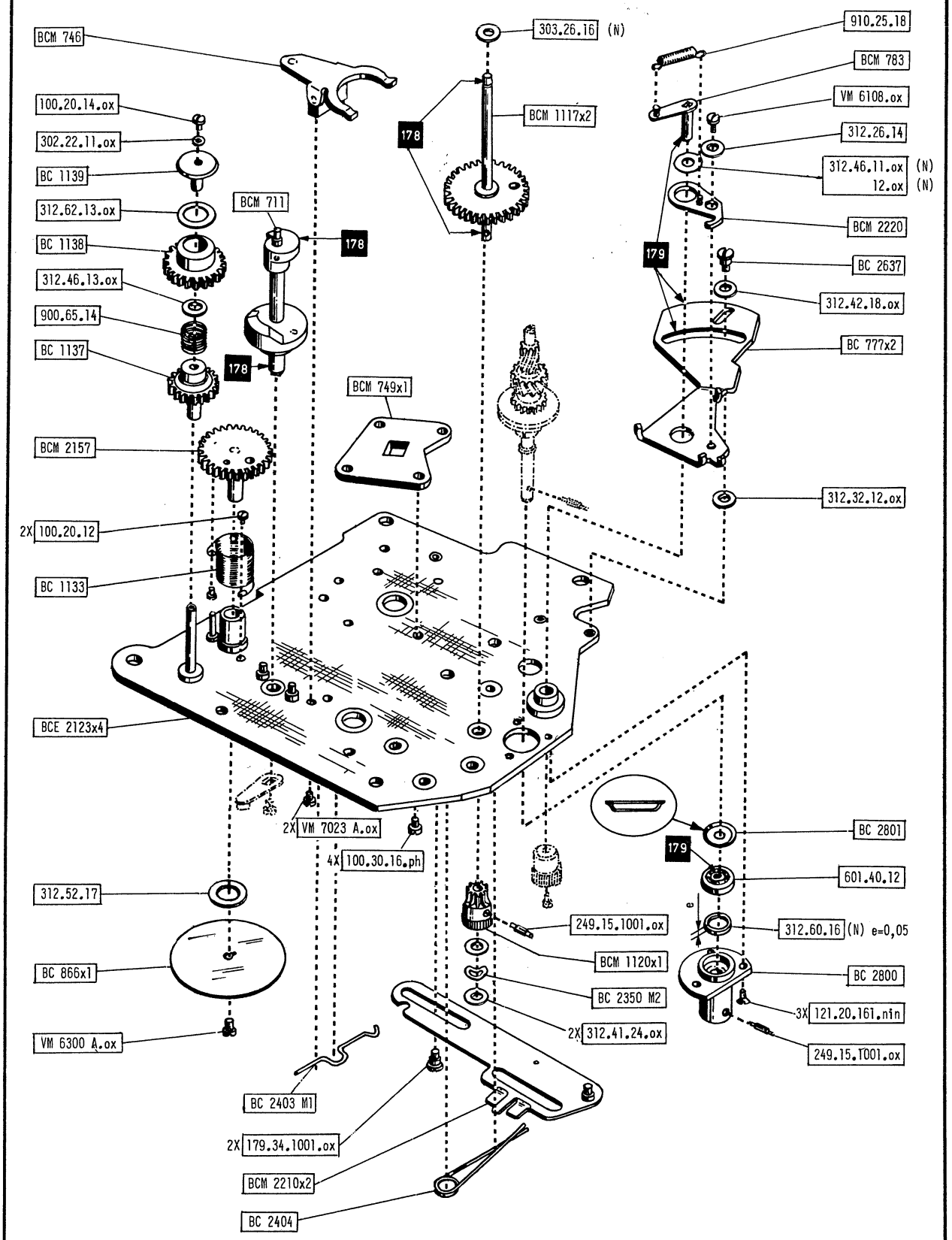

G

Printed in Switzerland

	Anciennes pièces Alte Teile Former parts	Nouvelles pièces Neue Teile New parts	Observations Bemerkungen Remarks
1	(2) → 234 800 NI 2/3 303.26.16 OX e= 0,1 (N) BCM 1117x2 † l = 27,9 a = 1,5	(3) 234 801 → I 3/2 312.26.16 OX e=0,6 BCE 1117x2 M1 l = 26,7 a = 2,5 312.52.26 OX e=0,6	(F) Longueur entre portées de l'arbre diminuées pour permettre l'emploi de rondelles plus épaisses et plus résistantes. Engrenage plus épais. (D) Länge der Welle zwischen Auflageflächen verringert, um die Verwendung stärkerer und widerstandsfähigerer Unterlegscheiben zu ermöglichen. Zahnrad stärker. (E) Reduced length of shaft between bearing surfaces in order to permit the use of thicker and more resistant washers. Thicker toothed wheel. (02.68)
2	(3) → 234 800 NI 3/4 (BCM 2210x2 †) e=3,5 2X 179.34.1001 OX d = 3,4	(4) 234 801 → I 4/3 BCE 2210x3 e=4,1 2X 170.40.84 NI d = 4 (F) Interchangeable en bloc (D) Nur als Ganzes austauschbar (E) Interchangeable as a whole	(F) Pour éviter le blocage de la glissière du déclencheur latéral, l'appui des deux vis de guidage est amélioré par une portée d'un diamètre plus grand. Les ouvertures de la glissière sont aussi agrandies. (D) Um das Blockieren der Gleitschiene des seitlichen Auslösers zu vermeiden, wird die Lagerfläche der beiden Führungsschrauben im Durchmesser vergrössert. Die Schlitze der Gleitschiene werden ebenfalls verbreitert. (E) In order to avoid jamming of the slide bar of the lateral release, the diameter of the bearing surface of the two guide screws is increased. The slots of the slide bar are also wider. (02.68)
3	2X 170.40.84 NI	2X 179.40.1018 NI	(F) Nomenclature modifiée. (D) Teilnummernänderung. (E) Part-number modification. (11.68)

	Anciennes pièces Alte Teile Former parts	Nouvelles pièces Neue Teile New parts	Observations Bemerkungen Remarks
4	BC 2800 249.15.1001 0X	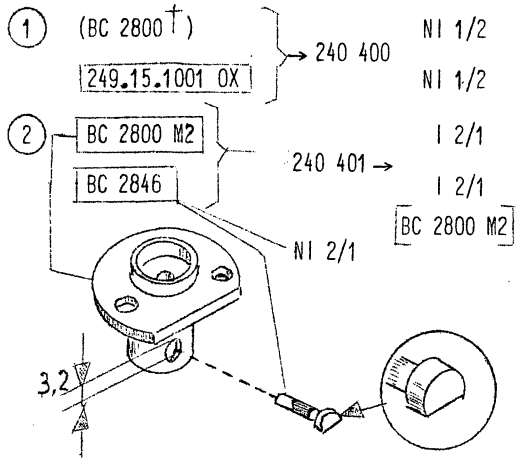	(F) Introduction d'une goupille asymétrique sur l'arbre d'entraînement 1:1 assurant un positionnement angulaire automatique avec l'arbre d'entraînement du moteur MST à fentes asymétriques. Palier modifié pour donner passage à cette goupille à tête. (D) Einführung eines asymmetrischen Stiftes auf der Antriebswelle 1:1, wodurch bei Verwendung eines Motors MST mit asymmetrischen Nuten automatisch die richtige Winkelstellung gegeben ist. Das Lager ist entsprechend geändert worden, um den Stift mit Kopf einsetzen zu können. (E) Introduction of an asymmetric pin on drive shaft 1:1, ensuring automatically the proper angular position when using a motor MST with asymmetric notches. The bearing has been modified accordingly, with a view to being able to insert the pin with head. (11.68)
5	BCE 2123x4 BCE 2210x3	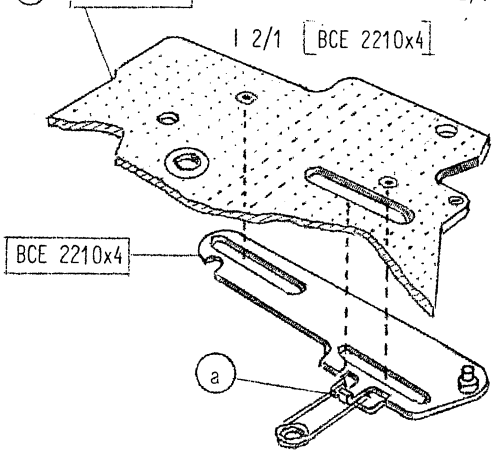 (F) Interchangeable en bloc seulement (D) Nur als Ganzes austauschbar (E) Interchangeable as a whole	(F) Adjonction d'un pliage, en (a) sur la glissière pour retenir le ressort de rappel qui s'échappait à la suite d'usure de la platine. Dégagement dans la platine en face de ce pliage. (D) Einführung einer Nase (a) am Schieber, um die Rückholfeder besser zu halten, die bei abgenutzter Werkplatte leicht aushakte. Ausnehmung in der der Nase gegenüber liegenden Werkplatte. (E) Introduction of a nose (a) at the slide, for better retaining the recuperating spring that easily unhooked when the base plate was worn. Slot in the base opposite that nose. (01.70)

PD

Platine inférieure
Untere Werkplatte
Lower base plate

H16M5

234401 →

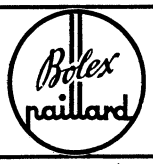

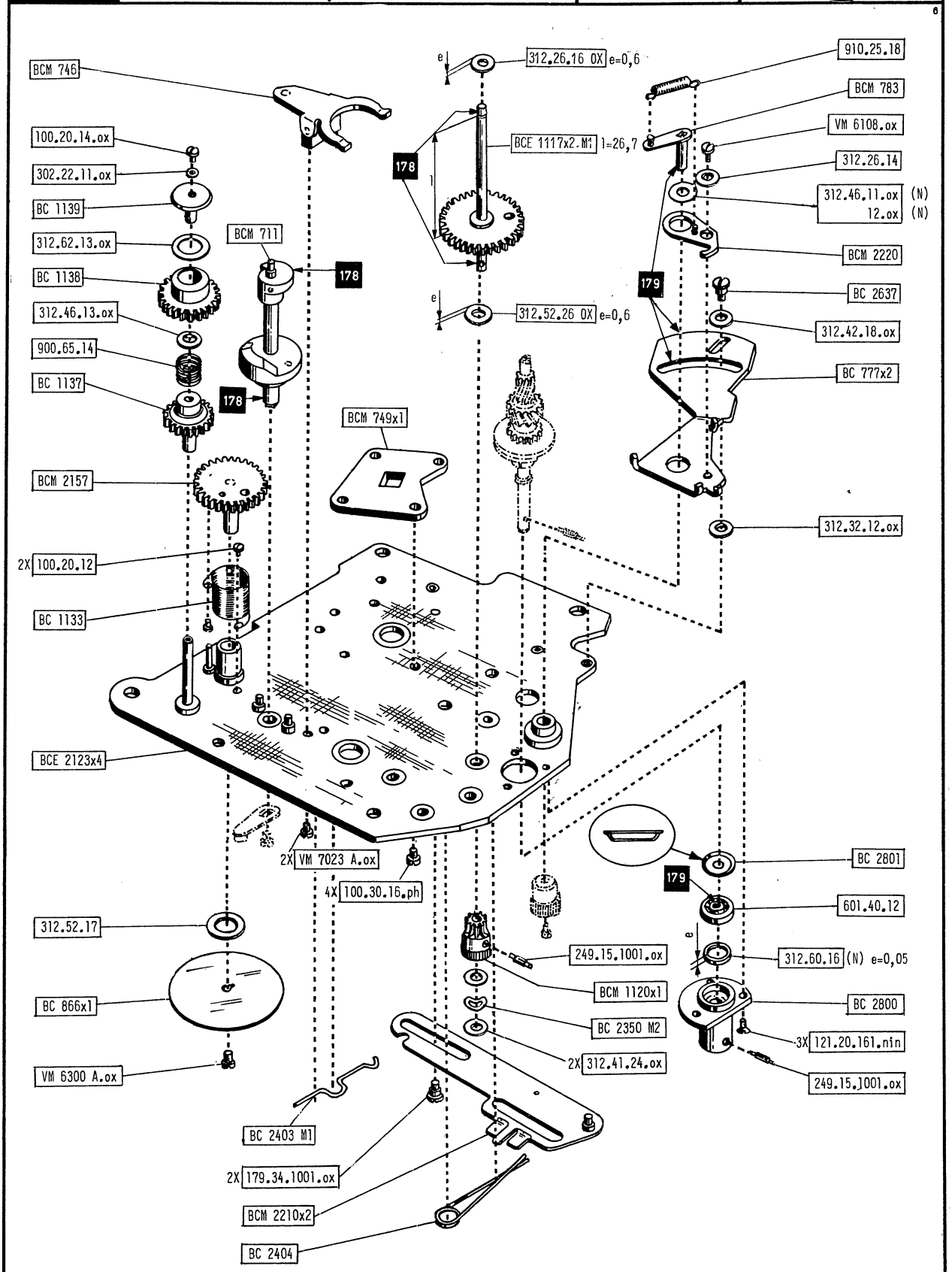

G

H2	07.67	*		8

Printed in Switzerland

14	Anciennes pièces Alte Teile Former parts 15	Nouvelles pièces Neue Teile New parts 16	Observations Bemerkungen Remarks 17
1	(3) → 239 200 NI 3/4 (BCM 2210x2 †) e = 3,5 2X 179.34.1001 0X d = 3,4	(4) 239 201 → I 4/3 BCE 2210x3 e = 4,1 2X 170.40.84 NI d = 4 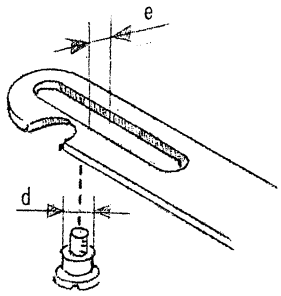	(F) Pour éviter le blocage de la glissière du déclencheur latéral, l'appui des deux vis de guidage est amélioré par une portée d'un diamètre plus grand. Les ouvertures de la glissière sont aussi agrandies. (D) Um das Blockieren der Gleitschiene des seitlichen Auslösers zu vermeiden, wird die Lagerfläche der beiden Führungsschrauben im Durchmesser vergrössert. Die Schlitze der Gleitschiene werden ebenfalls verbreitert. (E) In order to avoid jamming of the slide bar of the lateral release, the diameter of the bearing surface of the two guide screws is increased. The slots of the slide bar are also wider. (02.68)
2	2X 170.40.84 NI	2X 179.40.1018 NI	(F) Nomenclature modifiée. (D) Teilnummernänderung. (E) Part-number modification. (06.69)
3	BC 2800 249.15.1001 0X	(1) (BC 2800 †) → 243 100 NI 1/2 249.15.1001 0X NI 1/2 (2) BC 2800 M2 } 243 101 → I 2/1 BC 2846 } I 2/1 BC 2800 M2 NI 2/1 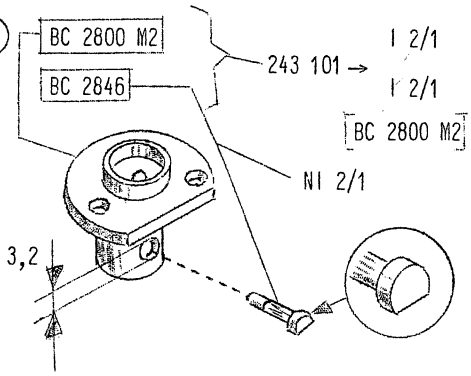	(F) Introduction d'une goupille asymétrique sur l'arbre d'entraînement 1:1 assurant un positionnement angulaire automatique avec l'arbre d'entraînement du moteur MST, à fentes asymétriques. Palier modifié pour donner passage à cette goupille à tête. (D) Einführung eines asymmetrischen Stiftes auf der Antriebswelle 1:1, wodurch bei Verwendung eines Motors MST mit asymmetrischen Nuten automatisch die richtige Winkelstellung gegeben ist. Das Lager ist entsprechend geändert worden, um den Stift mit Kopf einsetzen zu können. (E) Introduction of an asymmetric pin on drive shaft 1:1, ensuring automatically the proper angular position when using a motor MST with asymmetric notches. The bearing has been modified accordingly, with a view to being able to insert the pin with head. (06.69)

14	Anciennes pièces Alte Teile Former parts 15	Nouvelles pièces Neue Teile New parts 16	Observations Bemerkungen Remarks 17
4	BCE 2123x4 BCE 2210x3	(1) (BCE 2123x4 †) → 249 360 NI 1/2 BCE 2210x3 (2) BCE 2123x5 249 361 → NI 2/1 I 2/1 [BCE 2210x4] 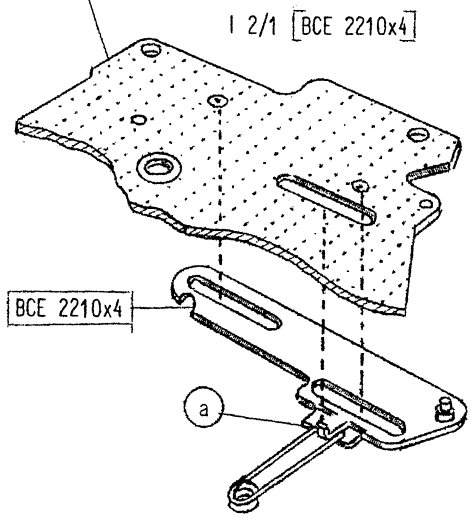 (F) Interchangeable en bloc seulement (D) Nur als Ganzes austauschbar (E) Interchangeable as a wholle	(F) Adjonction d'un pliage, en (a) sur la glissière pour retenir le ressort de rappel qui s'échappait à la suite d'usure de la platine. Dégagement dans la platine en face de ce pliage. (D) Einführung einer Nase (a) am Schieber, um die Rückholfeder besser zu halten, die bei abgenutzter Werkplatte leicht aushakte. Ausnehmung in der Nase gegenüber liegenden Werkplatte. (E) Introduction of a nose (a) at the slide for better retaining the recuperating spring that easily unhooked when the base plate was worn. Slot in the base plate opposite that nose. (01.70)

PD

Mécanisme
Mechanismus
Mechanism

H8S, H8T

97 801 →

Bolex paillard

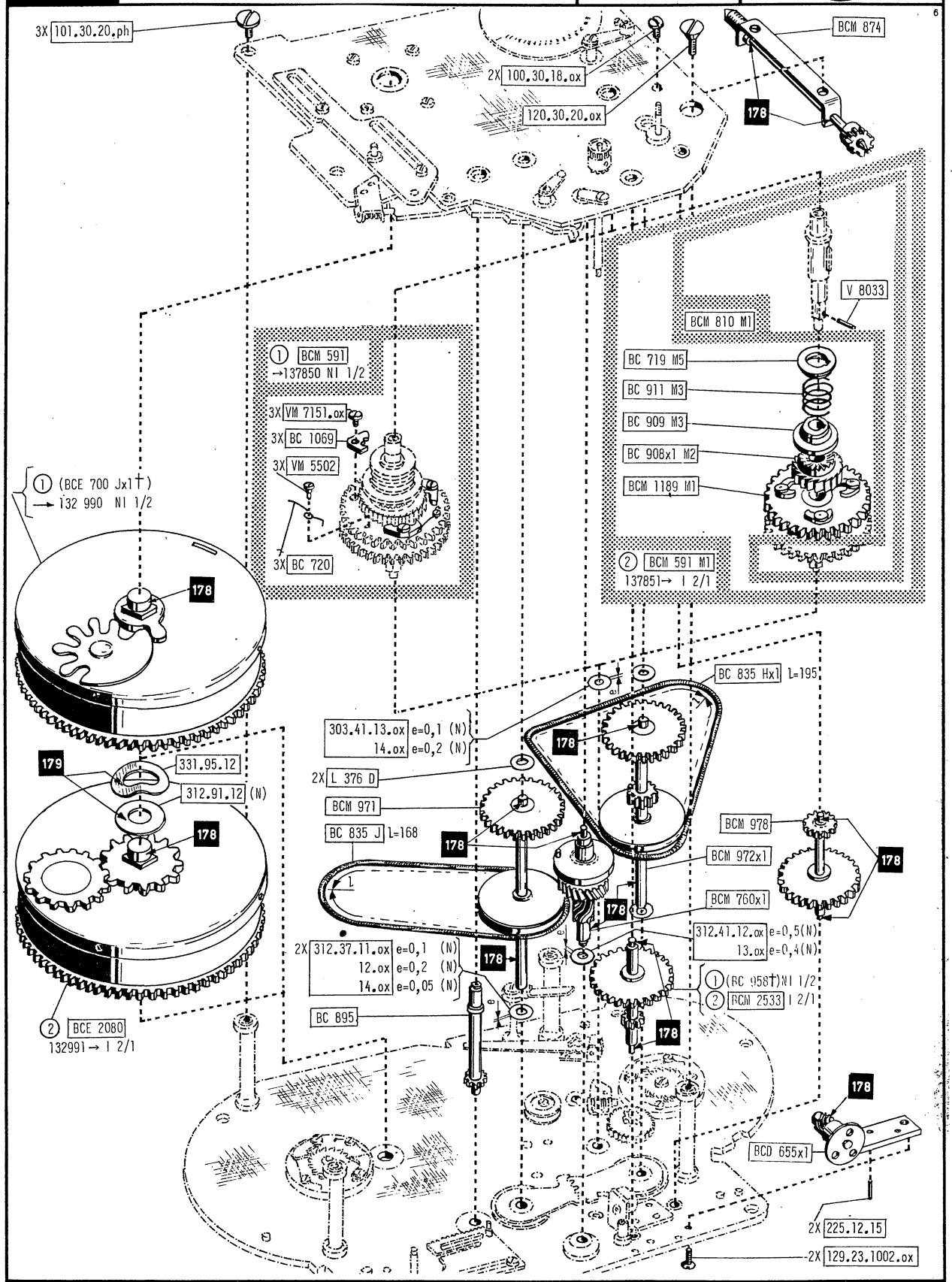

H

Printed in Switzerland

H2	11.65	*	Cette PD remplace : Dieses PD ersetzt : H-1/H-05.61 This PD replaces :	1

	Anciennes pièces Alte Teile Former parts	Nouvelles pièces Neue Teile New parts	Observations Bemerkungen Remarks
1	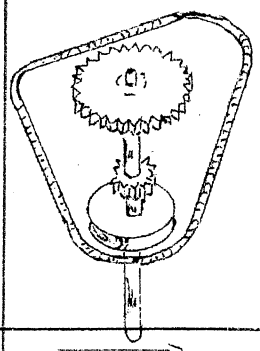	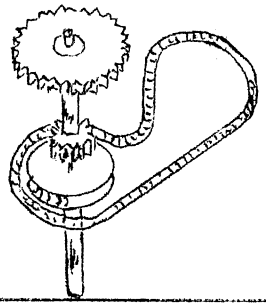 154 171 →	(F) Parcours de la courroie supérieure modifié par l'introduction d'une poulie supplémentaire. (D) Die Einführung einer zusätzlichen Riemenscheibe bedingt die Aenderung der Umlaufbahn des oberen Riemens. (E) An additional pulley changes the path of the upper belt. (11.65)
2	BCM 591 M1 BCM 810 M1 } (2)	(2) (BCM 591 M1 †) (BCM 810 M1 †) } → 162 305 NI 2/3 (3) BCM 591 M2 BCM 810 M2 } 162 306 → I 3/2	(F) L'axe de remontoir est allongé, côté manivelle de remontage, pour permettre la fixation du RX-Fader sur les caméras RXOV. (D) Verlängerung der Aufzugsachse auf der Kurbelseite, damit der RX-Fader auf RXVS-Kameras befestigt werden kann. (E) The winding shaft is lengthened on the side of the handle to permit fitting the RX-Fader on RXVS-cameras. (11.65)
3	BCM 971 BCM 972x1	(1) BCM 971 BCM 972x1 } → 171 300 NI 1/2 (2) BCM 971x2 BCM 972x3 } 171 301 → NI 2/1	(F) Introduction d'un nouveau débiteur et d'une gorge sur les axes, à l'endroit du serrage des vis de fixation du débiteur. (D) Neue Zahntrommel und neuer Achsenhals zum Anziehen der Fixierschrauben. (E) New sprocket and neck in supporting shaft to tighten the fixing screws. (11.65)

Anciennes pièces Alte Teile Former parts	Nouvelles pièces Neue Teile New parts	Observations Bemerkungen Remarks
1 BCM 972x3 BCM 591 M3 BCM 1189 M2 Repère : Gorge Kennzeichen : Nut Mark : Groove	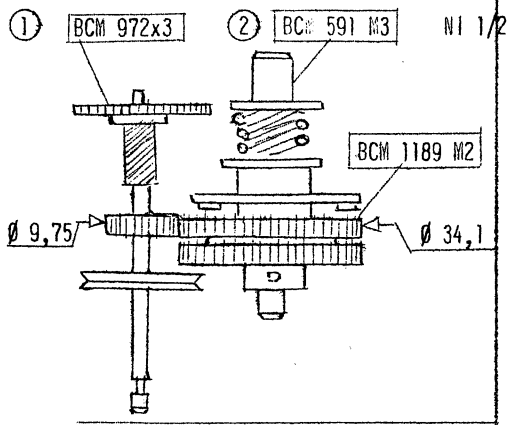 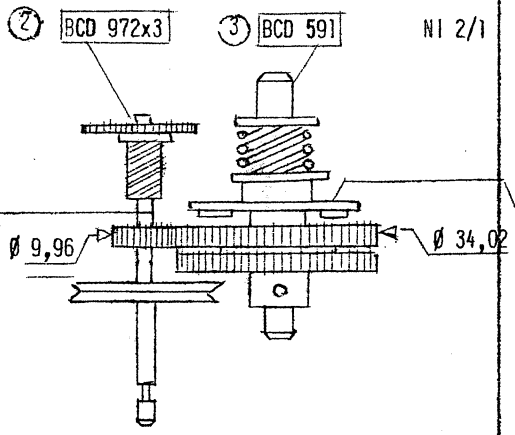	F) Changement du Ø de taillage sur l'engrenage de l'arbre débiteur supérieur et sur l'engrenage de la roue à cliquets du remontoir pour diminuer l'usure de l'engrenage sur l'arbre débiteur. Interchangeable en bloc. D) Aenderung des Kopfkreis Ø am Zahnrad der Vorwickeltrommelwelle und am Zahnrad des Sperrades der Aufziehvorrichtung, um den Verschleiss des Zahnrades auf der Vorwickeltrommelwelle zu vermindern. Beide Bauteile sind nur gemeinsam austauschbar. E) Modification of the outside Ø of the gear on the shaft of the upper sprocket and the gear of the ratchet of the winding mechanism in order to reduce wear of the gear on the sprocket shaft. Both these elements are interchangeable together only. Repère : chiffre 3 Kennzeichen : Ziffer 3 Mark : Number 3 01.73

PD

Mécanisme
Mechanismus
Mechanism

H8RX

189 801 →

Bolex paillard

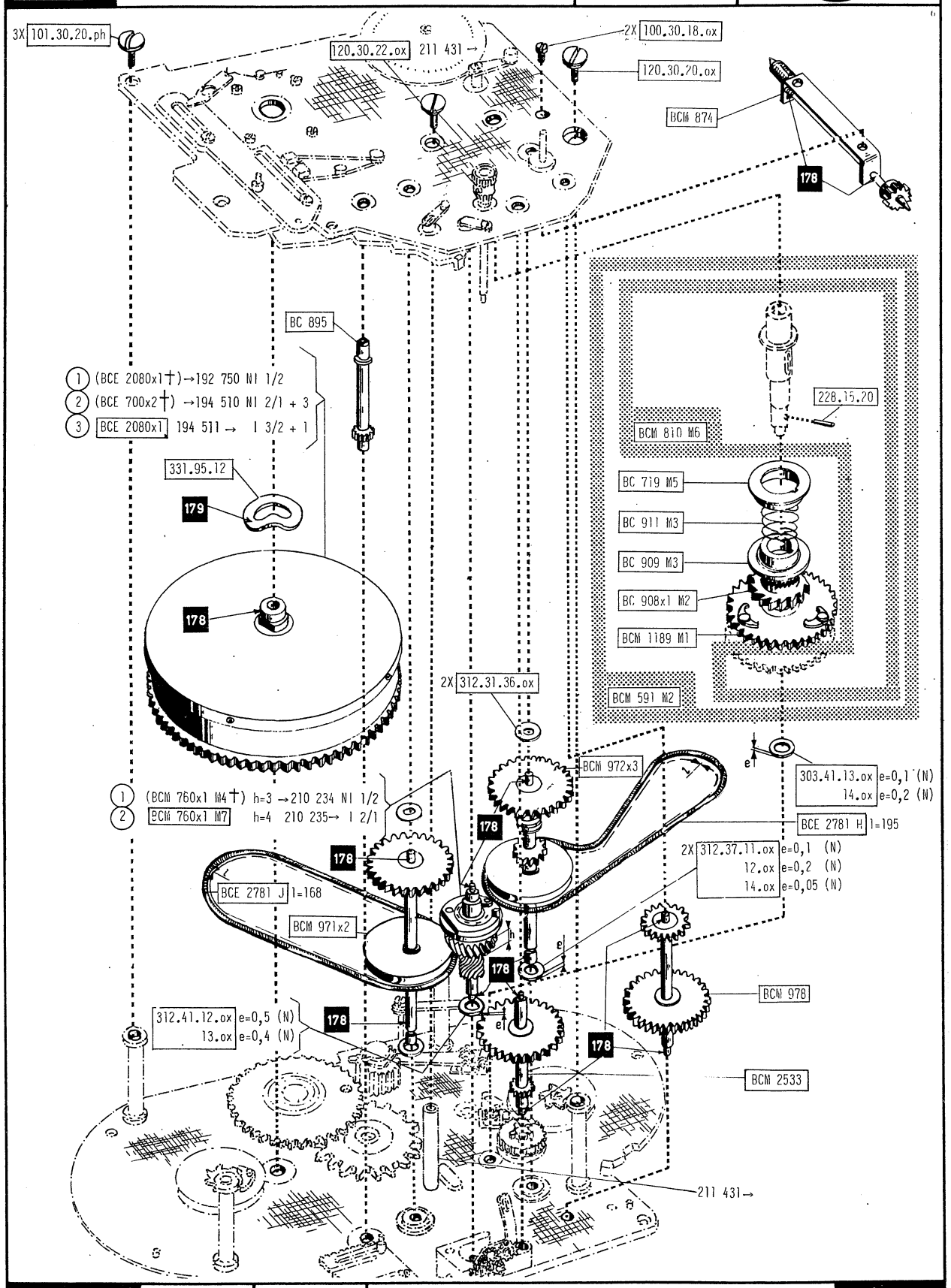

H

H2	11.65	*	Cette PD remplace : Dieses PD ersetzt : H-1a / H-01.62 This PD replaces :	2

Printed in Switzerland

1. FITTING OF STOP AXLE

1.1 Fig. 1 : Fit VS support (a) on plate with 2 screws.

1.2 Place washer (b) on bearing of stop axle.

1.3 Fit stop axle (c).

1.4 Fig. 2 : Place template BJ 999 on VS shaft (d).

1.5 Align stop nose (e) with the tip of arm of template BJ 999. (Tolerances see X) 3x8 possibilities.

1.6 Fit intermediate shaft (f), but do not derange adjustment 1.5.

1.7 Fig. 3 : Fit the following parts at the rear end of axle (c) :
- nylon gear (g)
- driving washer (h)
- screw (j) secured with BJ 793.

2. ASSEMBLING OF MECHANISM

Fit all the elements of the upper and lower plate. Assemble the mechanism including the speed governor.

3. ALIGNMENT OF SPRING MOTOR

For this adjustment, the mechanism must be assembled completely.

3.1 Fig. 4.1 : Let spring motor run down completely (finger tip control).

3.2 Disengage pinion (k) from gear wheel (l).

3.3 Mark position of spring housing and wind spring

4 revolutions

3.4 Turn gear wheel (l) home, anti-clockwise.

3.5 Fig. 4.2 : Engage pinion (k) with gear wheel (l) and insert clip (o).

3.6 Free the mechanism and control that the spring motor makes

~ 5 revolutions

until it is stopped by gear (l).

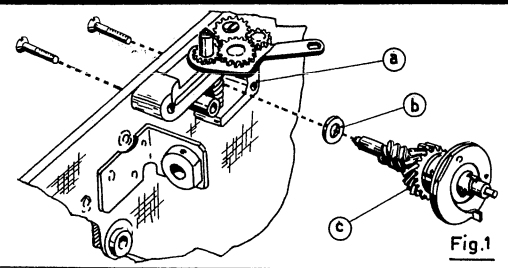

Fig.1

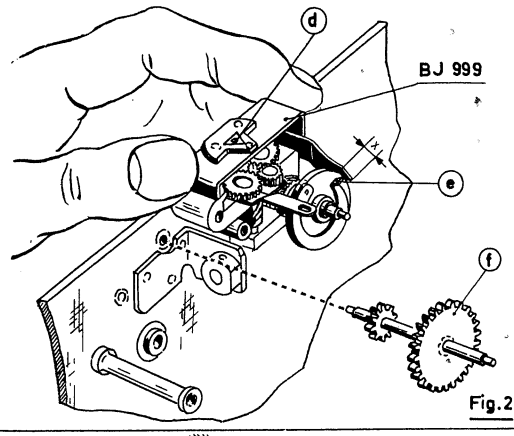

Fig.2

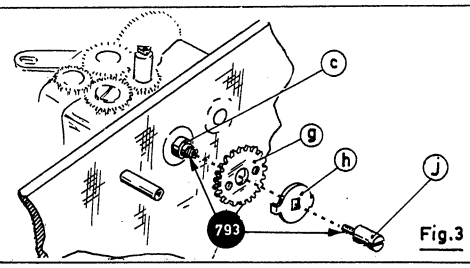

Fig.3

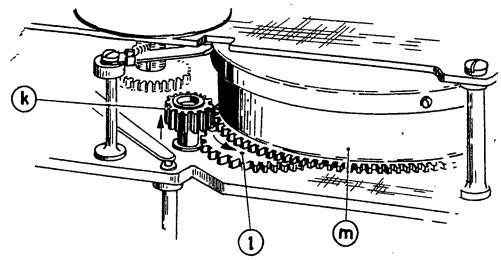

Fig.4.1

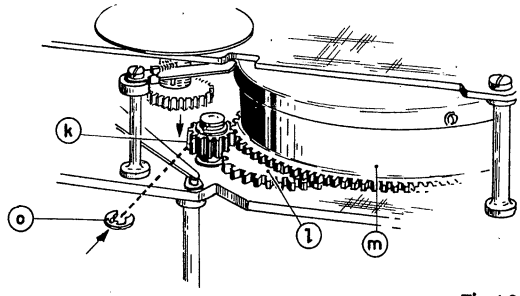

Fig.4.2

H
2

Printed in Switzerland

14 Anciennes pièces / Alte Teile / Former parts 15	Nouvelles pièces / Neue Teile / New parts 16	Observations / Bemerkungen / Remarks 17
1 (2) BCM 760x1 M7	(2) BCM 760x1 M7 → 212 400 NI 2/3 (3) BCM 760x2 212 401 → NI 3/2 312.41.14.ox e=0,6 (N) 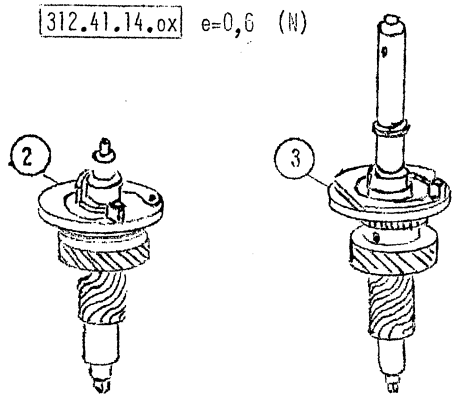	(F) Axe d'arrêtage prolongé, utilisable comme axe d'entraînement tournant à la vitesse de 1 t./i. Une rondelle supplémentaire de réglage du jeu de l'axe. (D) Längere Arretierungsachse dient als Antriebswelle für den Betrieb bei 1 U./B. Zusätzliche Unterlagscheibe zur Justierung des Axialspiels. (E) Longer stop axle to serve as driving spindle rotating at 1 r./f. Additional washer for adjustment of axial play. (11.65)
2 BCM 591 M2 BCM 810 M6 BCM 1189 M1 303.41.13.ox 14.ox	(1) (BCM 591 M2 †) (BCM 810 M6 †) (BCM 1189 M1 †) → 212 940 NI 1/2 303.41.13.ox 14.ox (2) BCM 591 M3 BCM 810 M7 212 941 → I 2/1 303.41.12.ox e=1 15.ox e=0,8 (N) 19.ox e=0,9 BCE 1189 M2 I 2/1 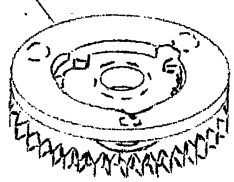	(F) Fixation des axes des cliquets renforcée par une couronne. Engrenages plus épais. Axe principal modifié pour permettre l'emploi de rondelles plus épaisses et plus résistantes. (D) Befestigung der Klinkenachsen durch eine Krone verstärkt. Dickere Zahnräder. Hauptachse abgeändert zwecks Verwendung dickerer und stärkerer Unterlagscheiben. (E) Fixing of pawl axles re-inforced by means of a crown. Thickness of gears increased. Main shaft modified to permit using thicker and stronger washers. (11.65)
3 (3) BCE 2080x1	(3) (BCE 2080x1 †) → 219 500 NI 3/4 (4) BCE 2080x1 M4 219 501 → I 4/3	(F) Application de mastic noir à l'intérieur du barillet et de colle aux extrémités des plaquettes de retenue du ressort, afin de supprimer les pertes de graphite. (D) Schwarzer Kitt im Innern des Federwerks und Klebstoff an den Enden der Federhalteplättchen zur Vermeidung von Graphitverlust. (E) Black mastic inside the spring motor and cement at the extremities of the spring retaining plates to avoid loss of graph (11.65)

PD

Mécanisme
Mechanismus
Mechanism

H16S, H16T

100 401 →

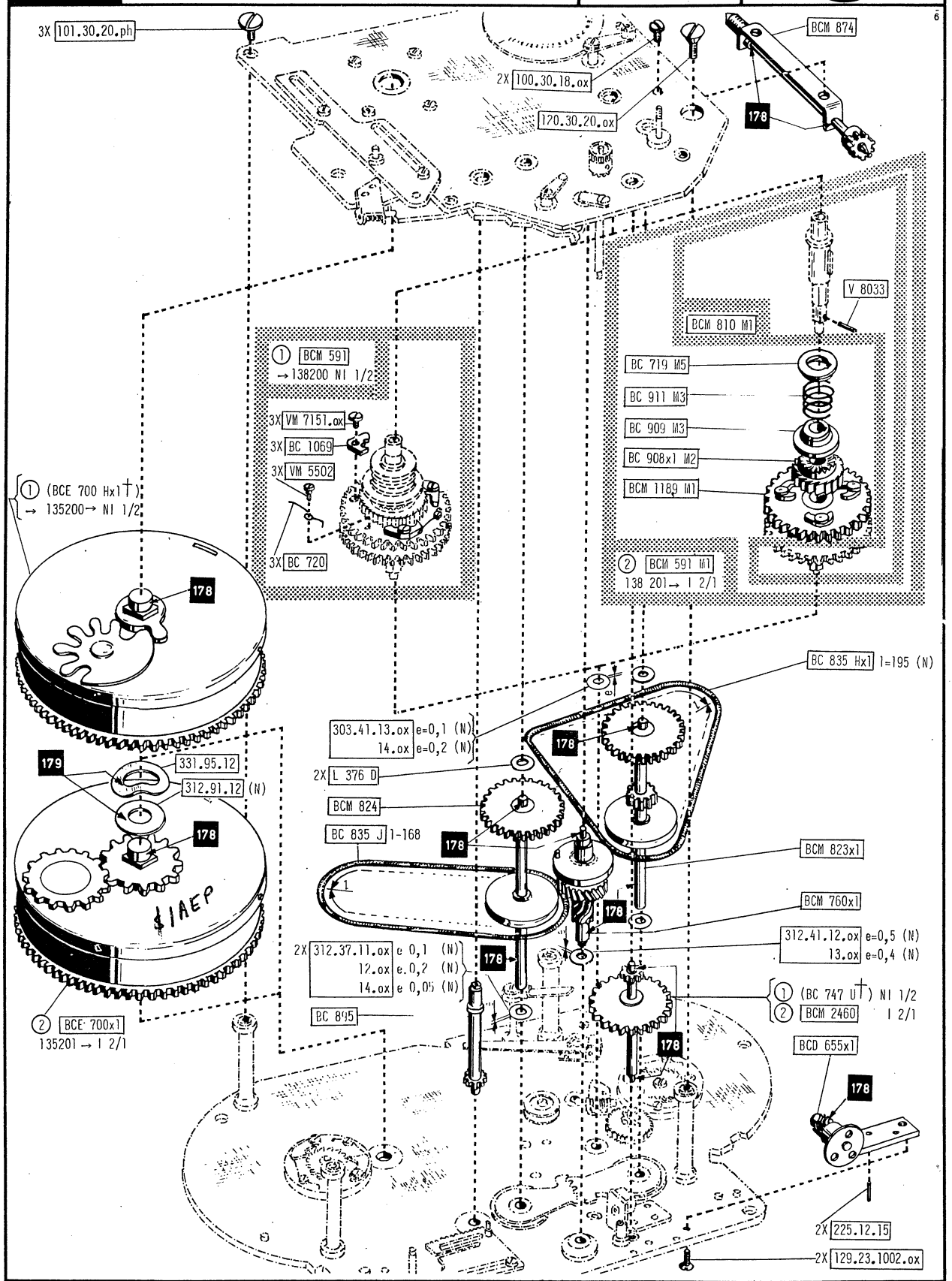

H

H2	11.65	*	Cette PD remplace : Dieses PD ersetzt : H-2 / H-05.61 This PD replaces :

3

Printed in Switzerland

	Anciennes pièces Alte Teile Former parts	Nouvelles pièces Neue Teile New parts	Observations Bemerkungen Remarks
1	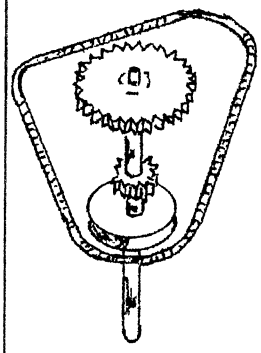	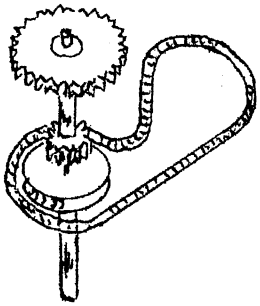 152 201 →	(F) Parcours de la courroie supérieure modifié par l'introduction d'une poulie supplémentaire. (D) Die Einführung einer zusätzlichen Riemenscheibe bedingt die Aenderung der Umlaufbahn des oberen Riemens. (E) An additional pulley changes the path of the upper belt. (11.65)
2	BCM 591 M1 BCM 810 M1 (2)	(2) (BCM 591 M1 †) BCM 810 M1 †) → 162 300 NI 2/3 (3) BCM 591 M2 BCM 810 M2 → 162 301 → I 3/2	(F) L'axe de remontoir est prolongé, côté manivelle de remontage, pour permettre la fixation du RX-Fader sur les caméras RXOV. (D) Verlängerung der Aufzugsachse auf der Kurbelseite, damit der RX-Fader auf RXVS-Kameras befestigt werden kann. (E) The winding shaft is lengthened on the side of the handle to permit fitting the RX-Fader on RXVS-cameras. (11.65)
3	BCM 823x1 BCM 824	(1) BCM 823x1 BCM 824 → 162 300 NI 1/2 (2) BCM 823x2 BCM 824x1 → 162 301 → NI 2/1	(F) Introduction d'un nouveau débiteur et gorge sur l'axe, à l'endroit du serrage des vis de fixation du débiteur. (D) Neue Zahntrommel und neuer Achsenhals zum Anziehen der Fixierschrauben. (E) New sprocket and neck in supporting shaft to tighten the fixing screws. (11.65)
4	BCM 823x2 BCM 824x1 (2)	(2) (BCM 823x2 †) (BCM 824x1 †) → 167 250 NI 2/3 (3) BCM 823x3 BCM 824x2 → 167 251 → I 3/2 (2X BC 1162x1) 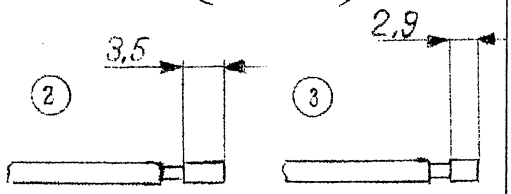	(F) Portée support du débiteur sur l'axe augmentée. Trous des vis de fixation du débiteur et gorge sur les axes déplacés. (D) Die Tragfläche für die Zahntrommel wird auf der Achse vergrössert. Die Löcher für die Fixierschrauben der Zahntrommel und der Achsenhals werden ein wenig versetzt. (E) The sprocket supporting area on the axle is increased. The holes for the sprocket fixing screws and the neck in the axle are slightly shifted. (11.65)

14	Anciennes pièces Alte Teile Former parts 15	Nouvelles pièces Neue Teile New parts 16	Observations Bemerkungen Remarks 17
5	BCM 760x1	(1) (BCM 760x1 †) → 187 170 NI 1/2 (2) BCM 760x1 M4 187 171 → I 2/1 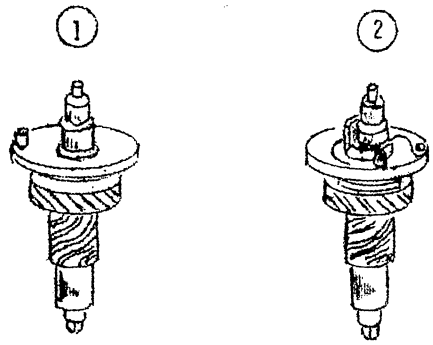 	(F) Introduction d'un ressort amortisseur sur l'axe d'arrêtage, pour éviter l'endommagement sur le bec du levier d'arrêtage. (D) Dämpfungsfeder auf der Arretierungsachse, um eine Beschädigung der Spitze des Arretierhebels zu vermeiden. (E) Damper spring on stop axle to avoid damaging the beak of the stop lever. (11.65)

	Anciennes pièces Alte Teile Former parts	Nouvelles pièces Neue Teile New parts	Observations Bemerkungen Remarks
1	BCM 760x1 M4	(1) (BCM 760x1 M4†) NI 1/2 (2) BCM 760x1 M7 I 2/1	(F) Nouvel arbre d'arrêtage BCM 760x1 M7; friction améliorée par engrenage plus large et déplacement de 16° des arrêts sur le plateau, supprime le risque de filage. (D) Neue Anschlagwelle BCM 760x1 M7. Besser Friktion dank breiterem Zahnrad und Verschiebung der Anschläge um 16°. Verhindert Blendenziehen. (E) New stop shaft BCM 760x1 M7. Improved friction owing to larger gear and 16° shift of stops. To prevent "travel ghost". (07.64)
2	BCM 591 M2 BCM 810 M6 BCM 1189 M1 303.41.13.ox 14.ox	(1) (BCM 591 M2†) (BCM 810 M6†) (BCM 1189 M1†) 303.41.13.ox 14.ox → 221 200 NI 1/2 (2) BCM 591 M3 BCM 810 M7 221 201 → I 2/1 303.41.12.ox e=1 18.ox e=0,8 (N) 19.ox e=0,9 BCE 1189 M2 I 2/1	(F) Fixation des axes des cliquets renforcée par une couronne. Engrenages plus épais. Axe principal modifié pour permettre l'emploi de rondelles plus épaisses et plus résistantes. (D) Befestigung der Klinkenachsen durch eine Krone verstärkt. Dickere Zahnräder. Hauptachse abgeändert zwecks Verwendung dickerer und stärkerer Unterlagscheiben. (E) Fixing of pawl axles re-inforced by means of a crown. Thickness of gears increased. Main shaft modified to permit using thicker and stronger washers. (11.65)
3	(2) BCM 760x1 M7	(2) BCM 760x1 M7 → 221 200 NI. 2/3 (3) BCM 760x2 221 201 → NI 3/2 312.41.14.ox e=0,6 (N)	(F) Axe d'arrêtage prolongé, utilisable comme axe d'entraînement tournant à la vitesse de 1 t./i. Rondelle supplémentaire de réglage du jeu de l'axe. (D) Längere Arretierungsachse dient als Antriebswelle für den Betrieb bei 1 U./B. Zusätzliche Unterlagscheibe zur Justierung des Axialspiels. (E) Longer stop axle to serve as driving spindle rotating at 1 r./f. Additional washer for adjustment of axial play. (11.65)

Anciennes pièces Alte Teile Former parts 14 15	Nouvelles pièces Neue Teile New parts 16	Observations Bemerkungen Remarks 17
4 BCE 700x2	① (BCE 700x2 †) → 221 200 NI 1/2 ② BCE 700x2 M4 221 201 → I 2/1	(F) Application de mastic noir à l'intérieur du barillet et de colle aux extrémités des plaquettes de retenue du ressort, afin de supprimer les pertes de graphites. (D) Schwarzer Kitt im Innern des Federwerks und Klebstoff an den Enden der Federhalteplättchen zur Vermeidung von Graphitverlust. (E) Black mastic inside the spring motor and cement at the extremities of the spring retaining plates to avoid loss of graphite. (11.65)
5 BCM 824x2 312.31.36 ox	① (BCM 824x2 †) → 223400 NI 1/2 ② BCE 824x2 M1 223401 → I 2/1 [2X 303.31.11 ox; 303.31.14 ox (N)] 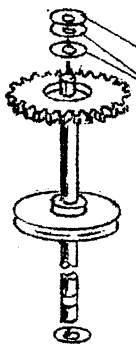 303.31.14 ox (N) e=0,1 2X 303.31.11 ox e=0,5	(F) Introduction d'un embouti dans l'engrenage de l'axe débiteur inférieur pour permettre l'emploi de rondelles plus épaisses. (D) Einführung einer Einprägung im Zahnrad der Nachwickeltrommelwelle, um stärkere Unterlegscheiben verwenden zu können. (E) Introduction of a stamping in the gear of the shaft of the lower sprocket, so that thicker washers can be used. (06.66)
6 BCM 823x3 ② BCM 591 M3 BCM 1189 M2	① BCM 823x3 → 228000 NI 1/2 ② BCM 591 M3 BCM 1189 M2 Ø 9,75 Ø 34,1 ② BCD 823x3 228001 → NI 2/1 ③ BCD 591 Ø 9,96 Ø 34,02 BCD 1189 Repère : gorge Kennzeichen : Nut Mark : groove	(F) Changement du Ø de taillage sur l'engrenage de l'arbre débiteur supérieur et sur l'engrenage de la roue à cliquets du remontoir pour diminuer l'usure de l'engrenage sur l'arbre débiteur. Interchangeable en bloc. (D) Aenderung des Kopfkreis Ø am Zahnrad der Vorwickeltrommelwelle und am Zahnrad des Sperrades der Aufziehvorrichtung, um den Verschleiss des Zahnrades auf der Vorwickeltrommelwelle zu vermindern. Beide Bauteile sind nur gemeinsam austauschbar. (E) Modification of the outside Ø of the gear on the shaft of the uppersprocket and the gear of the ratchet of the winding mechanism in order to reduce wear of the gear on the sprocket shaft. Both these elements are interchangeable together only. (06.66) Repère : chiffre 3 Kennzeichen : Ziffer 3 Mark : Number 3

PD

Mécanisme
Mechanismus
Mechanism

H16S

199 801 →

3X 101.30.20.ph
2X 100.30.18.ox
120.30.20.ox
120.30.22.ox
BCM 874
178
BC 895
228.15.20
BCM 810 M6
331.95.12
179
BC 719 M5
BC 911 M3
BCE 700x2
BC 909 M3
178
BC 908x1 M2
BCM 1189 M1
BCM 591 M2
BCM 823x3
303.41.13.ox e=0,1 (N)
14.ox e=0,2 (N)
BCM 760x1 M4
BCE 2781 L l=162
2X 312.31.36.ox
178
178
BCE 2781 K l=185
BCM 824x2
178
312.41.12.ox e=0,5 (N)
13.ox e=0,4 (N)
178
2X 312.37.11.ox e=0,1 (N)
12.ox e=0,2 (N)
14.ox e=0,05(N)
178
BCM 2460
178
BCD 655x1
178
2X 225.12.15
2X 129.23.1002.ox

H

H2	11.65	*	Cette PD remplace : Dieses PD ersetzt : H-3 / H-08.62 This PD replaces :

3.1

(F) 1. CALAGE DU BARILLET

Ce calage se fait après le montage complet du mécanisme.

1.1 Fig. 1 : Dégager le pignon (a) de la roue dentée (b).

1.2 Remonter le barillet à fond, en tournant la manivelle de remontage dans le sens inverse des aiguilles d'une montre, et redescendre d'un tour. Retenir le mécanisme par le levier d'arrêtage.

1.3 Tourner la roue dentée (b) jusqu'à la butée dans le sens des aiguilles d'une montre.

1.4 Fig. 2 : Engager le pignon (a) dans la roue dentée (b) et mettre le circlips (d).

1.5 Lâcher le mécanisme et contrôler que le déroulement du barillet jusqu'à la butée de la roue (b) soit de

8 tours

(D) 1. EINSTELLUNG DES FEDERWERKES

Dazu muss der Mechanismus vollständig montiert sein.

1.1 Fig. 1 : Das Ritzel (a) vom Zahnrad (b) trennen.

1.2 Das Federwerk ganz aufziehen, indem man die Kurbel im Gegenuhrzeigersinn dreht. Federwerk 1 Umdrehung ablaufen lassen. Den Mechanismus mit dem Arretierhebel zurückhalten.

1.3 Das Zahnrad (b) im Uhrzeigersinn bis zum Anschlag drehen.

1.4 Fig. 2 : Das Ritzel (a) mit dem Zahnrad (b) kuppeln und den Seegerring (d) einsetzen.

1.5 Den Mechanismus ablaufen lassen und dabei kontrollieren, dass das Federwerk bis zum Anschlag des Rades (b)

8 Umdrehungen

macht.

(E) 1. ALIGNMENT OF SPRING MOTOR

For this alignment, the mechanism must be assembled completely.

1.1 Fig. 1 : Separate pinion (a) from gear wheel (b).

1.2 Wind the spring motor fully by turning the handle counter-clockwise. Let the motor run down just 1 revolution. Retain the mechanism by means of the stop lever.

1.3 Turn gear wheel (b) fully home, clockwise.

1.4 Fig. 2 : Engage pinion (a) in gear wheel (b) and insert clip (d).

1.5 Free the mechanism and control that the spring motor makes

8 revolutions

until it is stopped by gear (b).

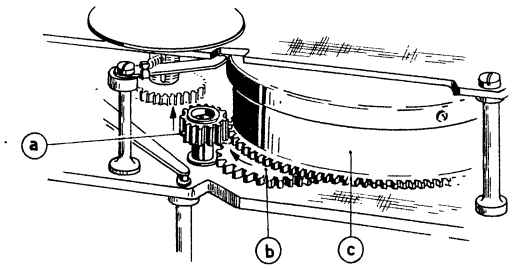

Fig.1

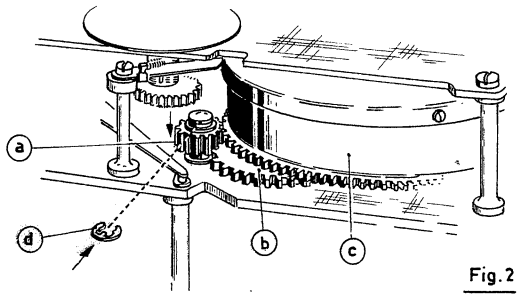

Fig.2

PD

Mécanisme
Mechanismus
Mechanism

H16RX

116 001 →

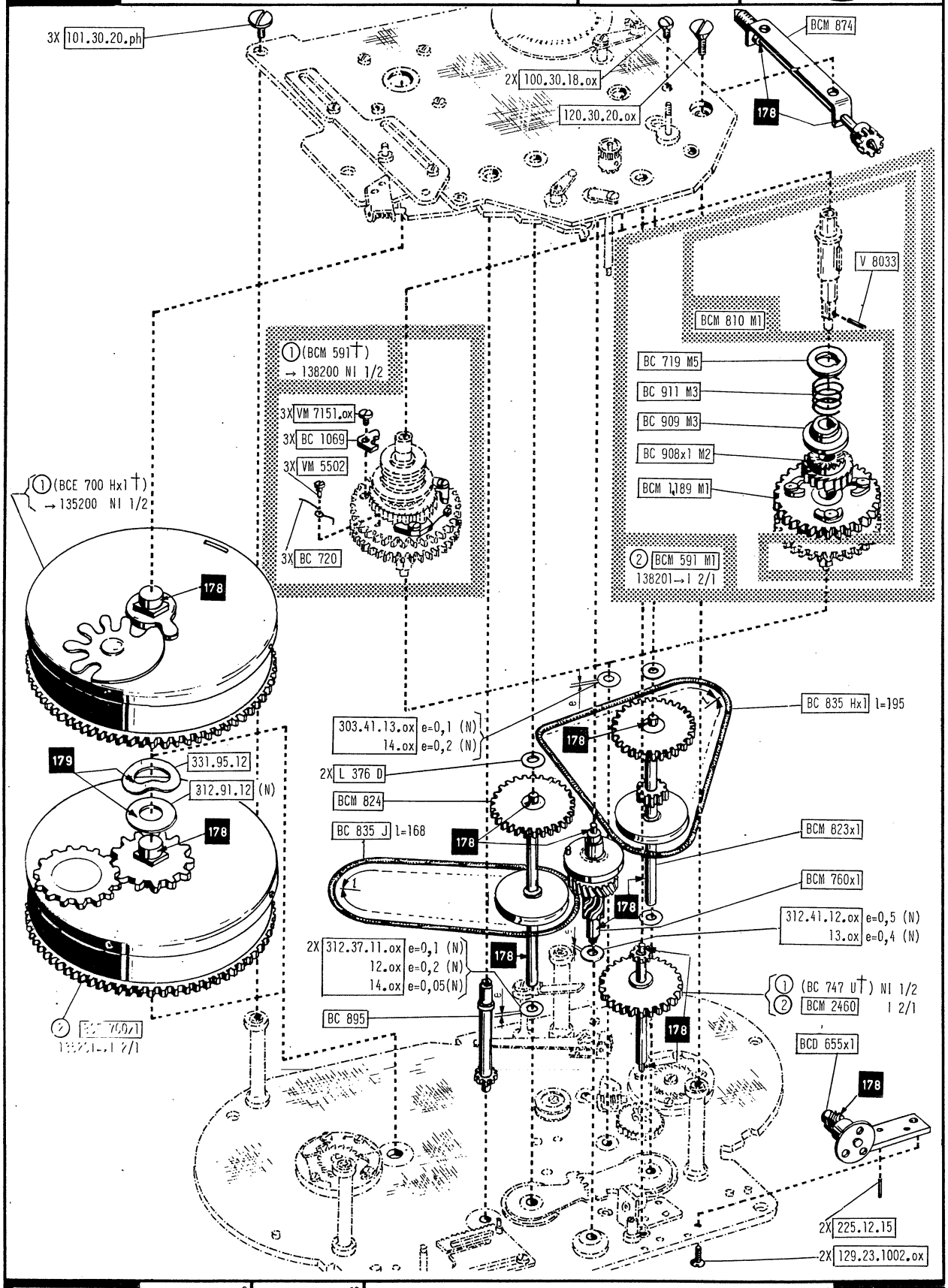

H

Printed in Switzerland

	Anciennes pièces Alte Teile Former parts 15	Nouvelles pièces Neue Teile New parts 16	Observations Bemerkungen Remarks 17
14			
1	BCM 823x1 BCM 824	(1) BCM 823x1, BCM 824 → 162 300 NI 1/2 (2) BCM 823x2, BCM 824x1 162 301 → NI 2/1	(F) Introduction d'un nouveau débiteur et gorge sur l'axe à l'endroit du serrage des vis de fixation du débiteur. (D) Neue Zahntrommel und neuer Achsenhals zum Anziehen der Fixierschrauben. (E) New sprocket and neck in supporting shaft to tighten the fixing screws. (11.65)
2	BCM 823x2, BCM 824x1 (2)	(2) (BCM 823x2 †), (BCM 824x1 †) → 167 250 NI 2/3 (3) BCM 823x3, BCM 824x2 167 251 → I 3/2 2X [BC 1162x1] 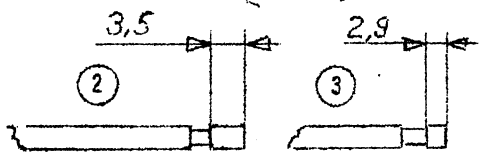	(F) Portée support du débiteur sur l'axe augmentée. Trous des vis de fixation du débiteur et gorge sur les axes déplacés. (D) Die Tragfläche für die Zahntrommel wird auf der Achse vergrössert. Die Löcher für die Fixierschrauben der Zahntrommel und der Achsenhals werden ein wenig versetzt. (E) The sprocket supporting area on the axle is increased. The holes for the sprocket fixing screws and the neck in the axle are slightly shifted. (11.65)
3	BCM 760x1	(1) (BCM 760x1 †) → 187 170 NI 1/2 (2) BCM 760x1 M4 187 171 → I 2/1 (1) 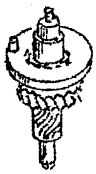 (2)	(F) Introduction d'un ressort amortisseur sur l'arbre d'arrêtage pour éviter l'endommagement sur le bec du levier d'arrêtage. (D) Dämpfungsfeder auf der Arretierungsachse, um eine Beschädigung der Spitze des Arretierhebels zu vermeiden. (E) Damper spring on stop axle to avoid damaging the beak of the stop lever. (11.65)
4	BCM 810 M2 V 8033	(1) (BCM 810 M2 †), (V 8033 †) → 189 800 NI 1/2 (2) BCM 810 M6, 228.15.20 189 801 → I 2/1, NI 2/1	(F) Remplacement de la goupille cônique par une goupille élastique pour la fixation de l'engrenage sur l'axe. (D) Zur Befestigung des Zahnrads auf der Achse wird der konische durch einen élastischen Stift ersetzt. (E) To fix the gear on its axle, the conical pin is replaced by an elastic type. (11.65)

PD

Mécanisme
Mechanismus
Mechanism

H16M

151401 →

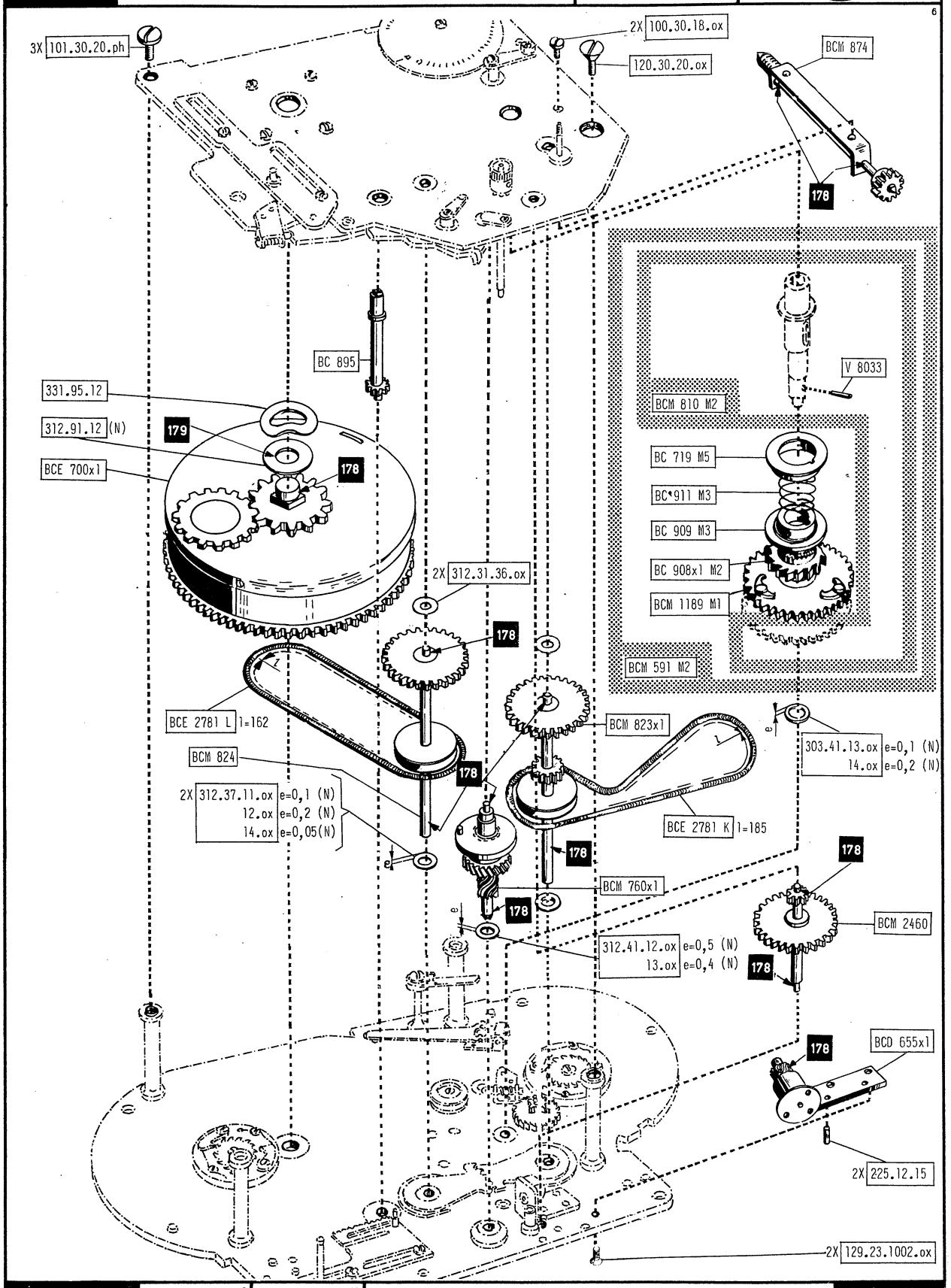

H

Printed in Switzerland

14	Anciennes pièces Alte Teile Former parts 15	Nouvelles pièces Neue Teile New parts 16	Observations Bemerkungen Remarks 17
1	BCM 760x1 M4 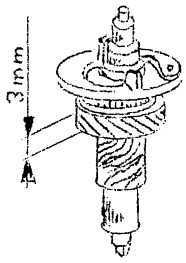 	(1) (BCM 760x1 M4†) → 209 000 NI 1/2 (2) BCM 760x1 M7 209 001 → I 2/1 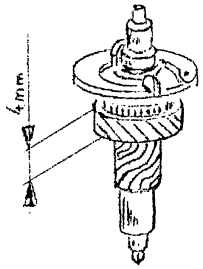 	(F) Nouvel arbre d'arrêtage BCM 760x1 M7; friction améliorée par engrenage plus large et déplacement de 16° des arrêts sur le plateau, supprime le risque de filage. (D) Neue Anschlagwelle BCM 760x1 M7. Bessere Friktion dank breiterem Zahnrad und Verschiebung der Anschläge um 16°. Verhindert Blendenziehen. (E) New stop shaft BCM 760x1 M7. Improved friction owing to larger gear and 16° shift of stops. To prevent "travel ghost". (07.64)
2	BCM 591 M2 BCM 810 M6 BCM 1189 M1 303.41.13.ox 14.ox	(1) (BCM 591 M2†) (BCM 810 M6†) (BCM 1189 M1†) 303.41.13.ox 14.ox → 214 400 NI 1/2 (2) BCM 591 M3 BCM 810 M7 214 401 → I 2/1 303.41.12.ox e=1 18.ox e=0,8 (N) 19.ox e=0,9 BCE 1189 M2 I 2/1 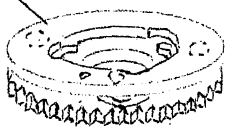	(F) Fixation des axes des cliquets renforcée par une couronne. Engrenages plus épais. Axe principal modifié, pour permettre l'emploi de rondelles plus épaisses et plus résistantes. (D) Befestigung der Klinkenachsen durch eine Krone verstärkt. Dickere Zahnräder. Hauptachse abgeändert zwecks Verwendung dickerer und stärkerer Unterlagscheiben. (E) Fixing of pawl axles re-inforced by means of a crown. Thickness of gears increased. Main shaft modified to permit using thicker and stronger washers. (11.65)
3	(2) BCM 760x1 M7	(2) BCM 760x1 M7 → 214 400 NI 2/3 (3) BCM 760x2 214 401 → NI 3/2 312.41.14.ox e=0,6 (N) (2) 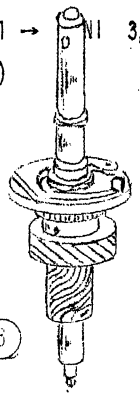 (3)	(F) Axe d'arrêtage prolongé, utilisable comme axe d'entraînement tournant à la vitesse de 1 t./i. Rondelle supplémentaire de réglage du jeu de l'axe. (D) Längere Arretierungsachse dient als Antriebswelle für den Betrieb bei 1 U./B. Zusätzliche Unterlagscheibe zur Justierung des Axialspiels. (E) Longer stop axle to serve as driving spindle rotating at 1 r./f. Additional washer for adjustment of axial play. (11.65)

Anciennes pièces Alte Teile Former parts 14 15	Nouvelles pièces Neue Teile New parts 16	Observations Bemerkungen Remarks 17
4 BCE 700x2	① (BCE 700x2 †) → 218 100 NI 1/2 ② BCE 700x2 M4 218 101 → I 2/1	(F) Application de mastic noir à l'intérieur du barillet et de colle aux extrémités des plaquettes de retenue du ressort, afin de supprimer les pertes de graphite. (D) Schwarzer Kitt im Innern des Federwerks und Klebstoff an den Enden der Federhalteplättchen zur Vermeidung von Graphitverlust. (E) Black mastic inside the spring motor and cement at the extremities of the spring retaining plates to avoid loss of graphite. (11.65)
5 BCM 824x2 312.31.36 ox	① (BCM 824x2 †) → 223400 NI 1/2 ② BCE 824x2 M1 223401 → I 2/1 [2X 303.31.11 ox; 303.31.14 ox (N)] 303.31.14 ox (N) e=0,1 2X 303.31.11 ox e=0,5	(F) Introduction d'un embouti dans l'engrenage de l'axe débiteur inférieur pour permettre l'emploi de rondelles plus épaisses. (D) Einführung einer Einprägung im Zahnrad der Nachwickeltrommelwelle, um stärkere Unterlegscheiben verwenden zu können. (E) Introduction of a stamping in the gear of the shaft of the lower sprocket, so that thicker washers can be used. (06.66)
6 BCM 823x3 ② BCM 591 M3 BCM 1189 M2	① BCM 823x3 → 228000 NI 1/2 ② BCM 591 M3 BCM 1189 M2 Ø 9,75 Ø 34,1	(F) Changement du Ø de taillage sur l'engrenage de l'arbre débiteur supérieur et sur l'engrenage de la roue à cliquets du remontoir pour diminuer l'usure de l'engrenage sur l'arbre débiteur. Interchangeable en bloc. (D) Aenderung des Kopfkreis Ø am Zahnrad der Vorwickeltrommelwelle und am Zahnrad des Sperrades der Aufziehvorrichtung, um den Verschleiss des Zahnrades auf der Vorwickeltrommelwelle zu vermindern. Beide Bauteile sind nur gemeinsam austauschbar. (E) Modification of the outside Ø of the gear on the shaft of the upper sprocket and the gear of the ratchet of the winding mechanism in order to reduce wear of the gear on the sprocket shaft. Both these elements are interchangeable together only. (06.66)
Repère : gorge Kennzeichen : Nut Mark : groove	② BCD 823x3 228001 → NI 2/1 ③ BCD 591 Ø 9,96 Ø 34,02 BCD 1189	Repère : chiffre 3 Kennzeichen : Ziffer 3 Mark : Number 3

PD

Mécanisme
Mechanismus
Mechanism

H16M

203 001 →

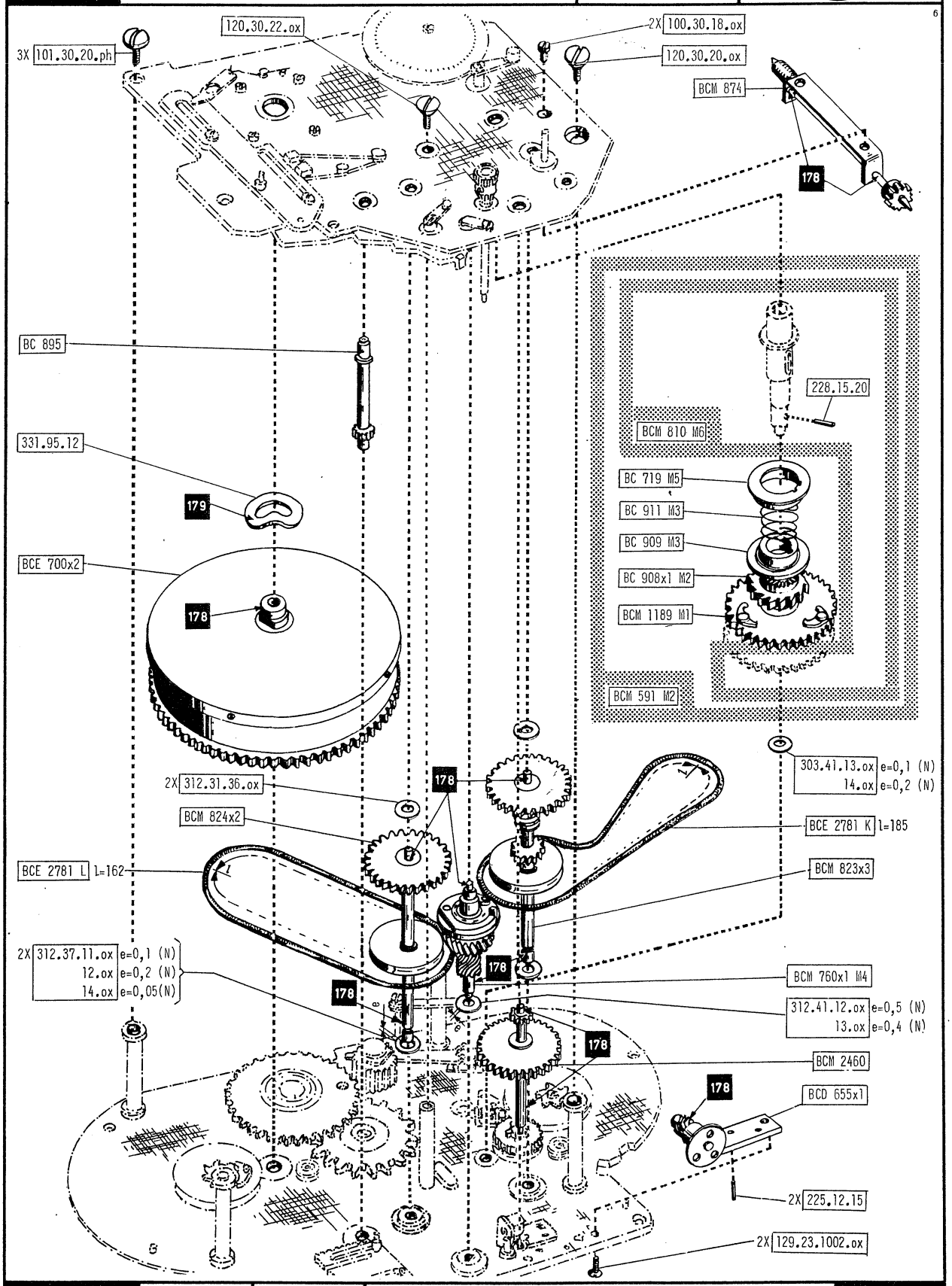

H

H2	11.65	*	5.1

Printed in Switzerland

(F) 1. CALAGE DU BARILLET

Ce calage se fait après le montage complet du mécanisme.

1.1 Fig. 1 : Dégager le pignon (a) de la roue dentée (b).

1.2 Remonter le barillet à fond, en tournant la manivelle de remontage dans le sens inverse des aiguilles d'une montre, et redescendre d'un tour. Retenir le mécanisme par le levier d'arrêtage.

1.3 Tourner la roue dentée (b) jusqu'à la butée dans le sens des aiguilles d'une montre.

1.4 Fig. 2 : Engager le pignon (a) dans la roue dentée (b) et mettre le circlips (d).

1.5 Lâcher le mécanisme et contrôler que le déroulement du barillet jusqu'à la butée de la roue (b) soit de

8 tours

(D) 1. EINSTELLUNG DES FEDERWERKES

Dazu muss der Mechanismus vollständig montiert sein.

1.1 Fig. 1 : Das Ritzel (a) vom Zahnrad (b) trennen.

1.2 Das Federwerk ganz aufziehen, indem man die Kurbel im Gegenuhrzeigersinn dreht. Federwerk 1 Umdrehung ablaufen lassen. Den Mechanismus mit dem Arretierhebel zurückhalten.

1.3 Das Zahnrad (b) im Uhrzeigersinn bis zum Anschlag drehen.

1.4 Fig. 2 : Das Ritzel (a) mit dem Zahnrad (b) kuppeln und den Seegerring (d) einsetzen.

1.5 Den Mechanismus ablaufen lassen und dabei kontrollieren, dass das Federwerk bis zum Anschlag des Rades (b)

8 Umdrehungen

macht.

(E) 1. ALIGNMENT OF SPRING MOTOR

For this alignment, the mechanism must be assembled completely.

1.1 Fig. 1 : Separate pinion (a) from gear wheel (b).

1.2 Wind the spring motor fully by turning the handle counter-clockwise. Let the motor run down just 1 revolution. Retain the mechanism by means of the stop lever.

1.3 Turn gear wheel (b) fully home, clockwise.

1.4 Fig. 2 : Engage pinion (a) in gear wheel (b) and insert clip (d).

1.5 Free the mechanism and control that the spring motor makes

8 revolutions

until it is stopped by gear (b).

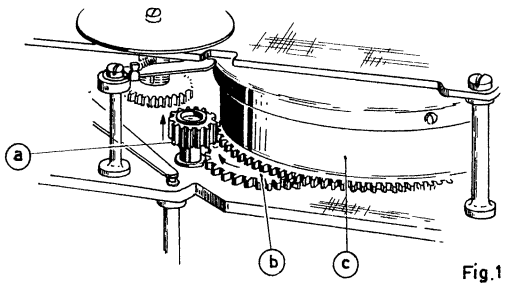

Fig.1

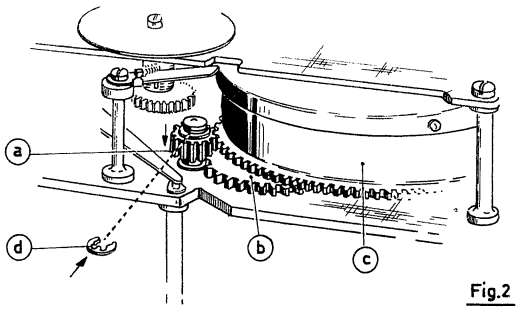

Fig.2

PD

Mécanisme
Mechanismus
Mechanism

H16M

234 201 →

Bolex paillard

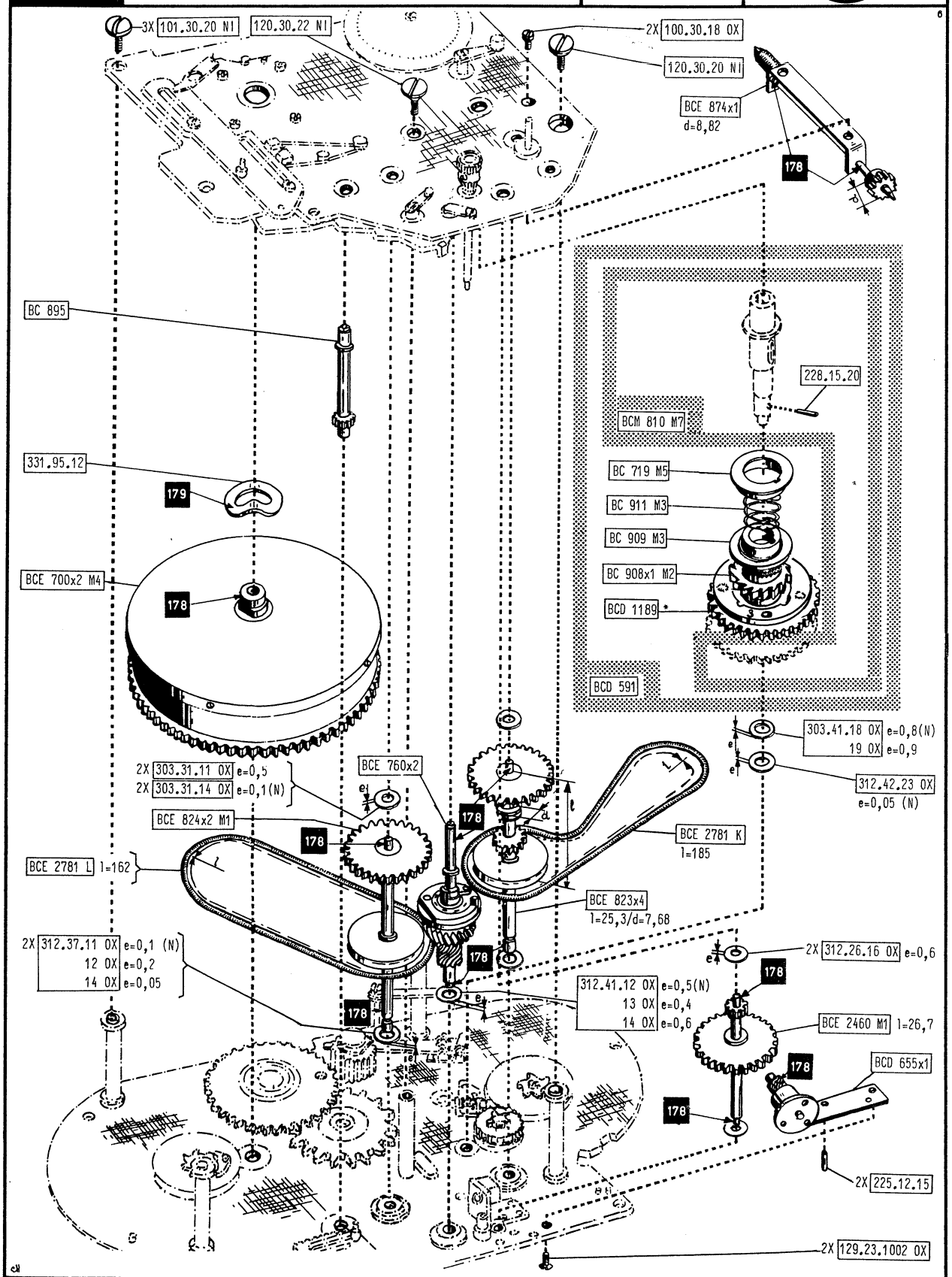

H

H 2	**03.68**	*	*) (F) Repère : chiffre 3 (D) Kennzeichen : Ziffer 3 (E) Mark : number 3

5.2

Printed in Switzerland. All rights reserved.

	Anciennes pièces Alte Teile Former parts 15	Nouvelles pièces Neue Teile New parts 16	Observations Bemerkungen Remarks 17
1	BCM 823x2 BCM 824x1	① (BCM 823x2 †) (BCM 824x1 †) → 167 250 NI 1/2 ② BCM 823x3 BCM 824x2 167 251 → I 2/1 2X BC 1162x1 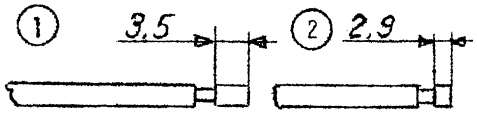	(F) Portée support du débiteur sur l'axe augmentée. Trous des vis de fixation du débiteur et gorge sur l'axe déplacés. (D) Die Tragfläche für die Zahntrommel wird auf der Achse vergrössert. Die Löcher für die Fixierschrauben der Zahntrommel und der Achsenhals werden ein wenig versetzt. (E) The sprocket supporting area on the axle is increased. The holes for the sprocket fixing screws and the neck in the axle are slightly shifted. (11.65)
2	BCM 760x1	① (BCM 760x1 †) → 187 170 NI 1/2 ② BCM 760x1 M4 187 171 → I 2/1 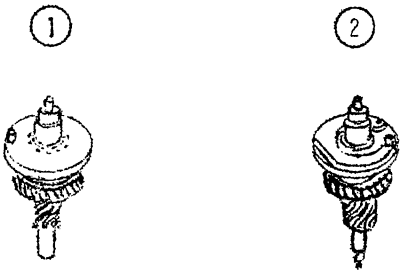	(F) Introduction d'un ressort amortisseur sur l'arbre d'arrêtage pour éviter l'endommagement sur le bec du levier d'arrêtage. (D) Dämpfungsfeder auf der Arretierungsachse, um eine Beschädigung der Spitze des Arretierhebels zu vermeiden. (E) Damper spring on stop axle to avoid damaging the beak of the stop lever. (11.65)

Mécanisme
Mechanismus
Mechanism

H16RXOV

162 301 →

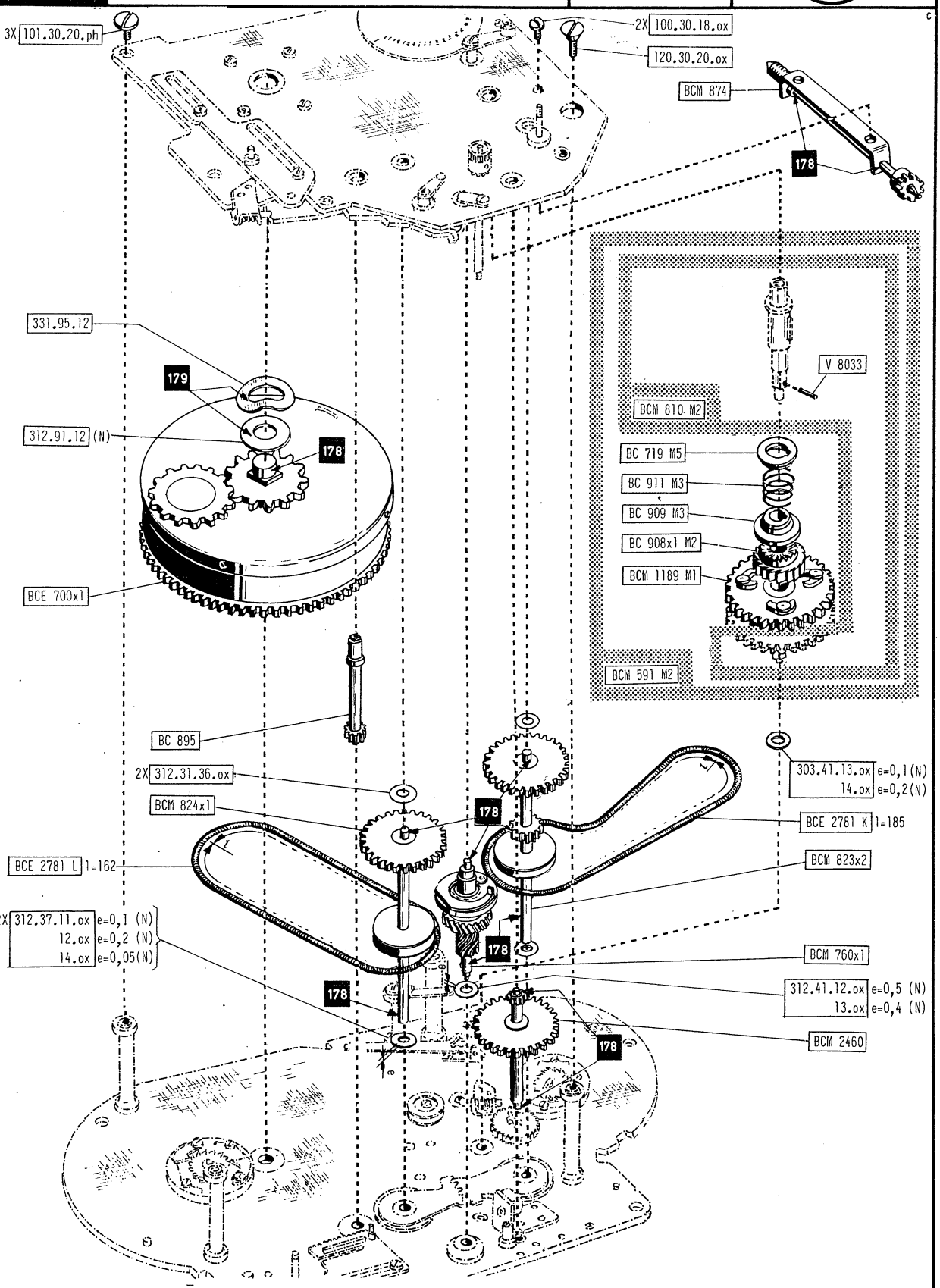

H

Printed in Switzerland

	Anciennes pièces Alte Teile Former parts 14	Nouvelles pièces Neue Teile New parts 15	Observations Bemerkungen Remarks 16
1	(2) BCM 760x1 M7	(2) BCM 760x1 M7 → 210 600 NI 2/3 (3) BCM 760x2 210 601 → NI 3/2 312.41.14.ox e=0,6 (N) 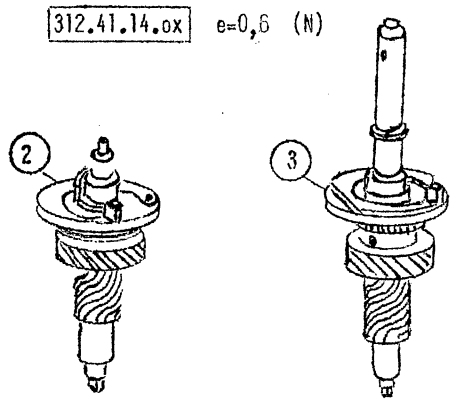	(F) Axe d'arrêtage prolongé, utilisable comme axe d'entraînement tournant à la vitesse de 1 t./i. Rondelle supplémentaire de réglage du jeu de l'axe. (D) Längere Arretierungsachse dient als Antriebswelle für den Betrieb bei 1 U./B. Zusätzliche Unterlagscheibe zur Justierung des Axialspiels. (E) Longer stop axle to serve as driving spindle rotating at 1 r./f. Additional washer for adjustment of axial play. (11.65)
2	BCM 591 M2 BCM 810 M6 BCM 1189 M1 303.41.13.ox 14.ox	(1) (BCM 591 M2†) (BCM 810 M6†) (BCM 1189 M1†) 303.41.13.ox 14.ox → 213 700 NI 1/2 (2) BCM 591 M3 BCM 810 M7 213 701 → 303.41.12.ox e=1 18.ox e=0,8 (N) 19.ox e=0,9 I 2/1 BCE 1189 M2 I 2/1 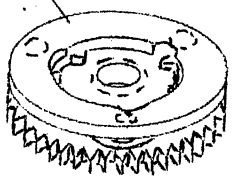	(F) Fixation des axes des cliquets renforcée par une couronne. Engrenages plus épais. Axe principal modifié pour permettre l'emploi de rondelles plus épaisses et plus résistantes. (D) Befestigung der Klinkenachsen durch eine Krone verstärkt. Dickere Zahnräder. Hauptachse abgeändert zwecks Verwendung dickerer und stärkerer Unterlagscheiben. (E) Fixing of pawl axles re-inforced by means of a crown. Thickness of gears increased. Main shaft modified to permit using thicker and stronger washers. (11.65)
3	BCE 700x2	(1) (BCE 700x2†) → 217 000 NI 1/2 (2) BCE 700x2 M4 217 001 → I 2/1	(F) Application de mastic noir à l'intérieur du barillet et de colle aux extrémités des plaquettes de retenue du ressort, afin de supprimer les pertes de graphite. (D) Schwarzer Kitt im Innern des Federwerks und Klebstoff an den Enden der Federhalteplättchen zur Vermeidung von Graphitverlust. (E) Black mastic inside the spring motor and cement at the extremities of the spring retaining plates to avoid loss of graph . (11.65)

Anciennes pièces Alte Teile Former parts	Nouvelles pièces Neue Teile New parts	Observations Bemerkungen Remarks
4 BCM 824x2 312.31.36 ox	① (BCM 824x2 †) → 223 119 NI 1/2 ② BCE 824x2 M1 223 120 → I 2/1 [2X 303.31.11 ox 303.31.14 ox (N)] 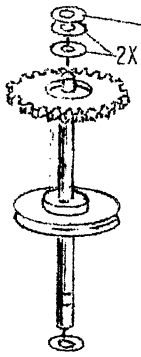 303.31.14 ox (N) e=0,1 2X 303.31.11 ox e=0,5	(F) Introduction d'un embouti dans l'engrenage de l'axe débiteur inférieur pour permettre l'emploi de rondelles plus épaisses. (D) Einführung einer Einprägung im Zahnrad der Nachwickeltrommelwelle, um stärkere Unterlegscheiben verwenden zu können. (E) Introduction of a stamping in the gear of the shaft of the lower sprocket, so that thicker washers can be used. (06.66)
5 BCM 823x3 ② BCM 591 M3 BCM 1189 M2	① BCM 823x3 → 227 000 NI 1/2 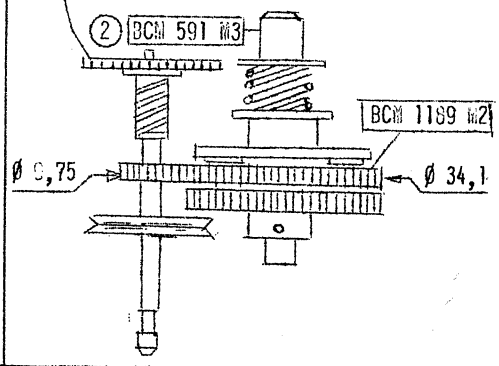 ② BCD 823x3 227 001 → NI 2/1 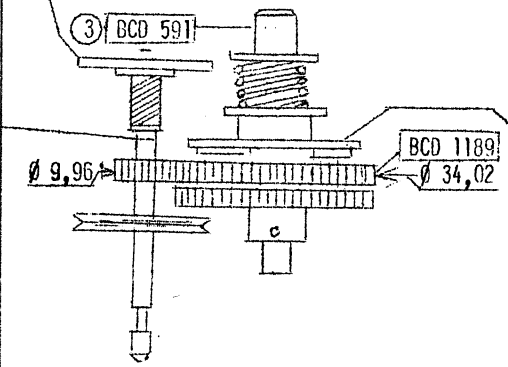 Repère : gorge Kennzeichen : Nut Mark : groove	(F) Changement du Ø de taillage sur l'engrenage de l'arbre débiteur supérieur et sur l'engrenage de la roue à cliquets du remontoir pour diminuer l'usure de l'engrenage sur l'arbre débiteur. Interchangeable en bloc. (D) Aenderung des Kopfkreis Ø am Zahnrad der Vorwickeltrommelwelle und am Zahnrad des Sperrades der Aufziehvorrichtung, um den Verschleiss des Zahnrades auf der Vorwickeltrommelwelle zu vermindern. Beide Bauteile sind nur gemeinsam austauschbar. (E) Modification of the outside diameter of the gear on the shaft of the upper sprocket and the gear of the ratchet of the winding mechanism in order to reduce wear of the gear on the sprocket shaft. Both these elements are interchangeable together only. (06.66) Repère : chiffre 3 Kennzeichen : Ziffer 3 Mark : Number 3

Mécanisme
Mechanismus
Mechanism

2

H16RXOV 3

195 801 → 4

Bolex paillard 5

6

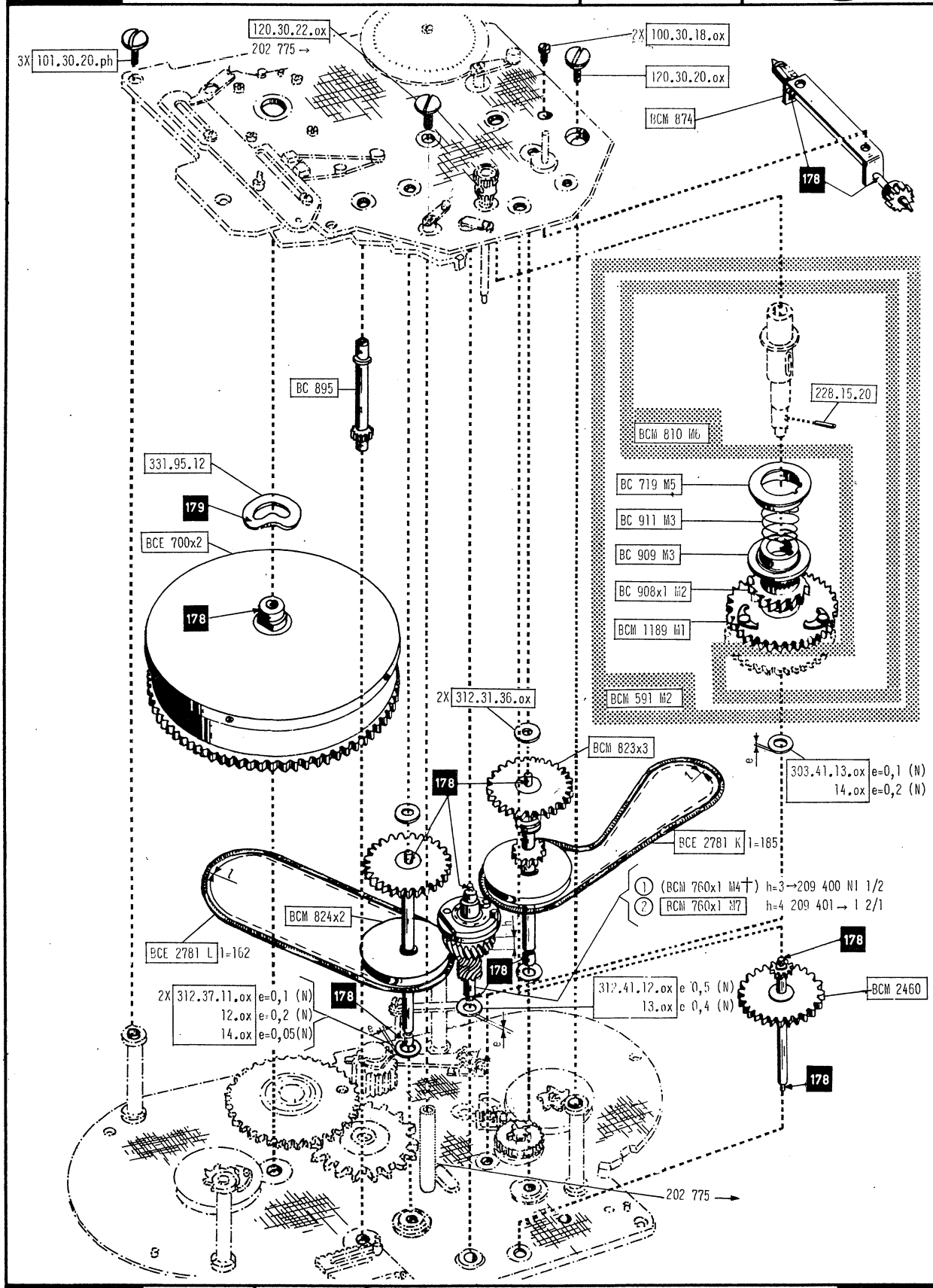

H

(F) 1. CALAGE DU BARILLET

Ce calage se fait après le montage complet du mécanisme.

1.1 Fig. 1 : Dégager le pignon (a) de la roue dentée (b).

1.2 Remonter le barillet à fond, en tournant la manivelle de remontage dans le sens inverse des aiguilles d'une montre, et redescendre d'un tour. Retenir le mécanisme par le levier d'arrêtage.

1.3 Tourner la roue dentée (b) jusqu'à la butée dans le sens des aiguilles d'une montre.

1.4 Fig. 2 : Engager le pignon (a) dans la roue dentée (b) et mettre le circlips (d).

1.5 Lâcher le mécanisme et contrôler que le déroulement du barillet jusqu'à la butée de la roue (b) soit de

8 tours

(D) 1. EINSTELLUNG DES FEDERWERKES

Dazu muss der Mechanismus vollständig montiert sein.

1.1 Fig. 1 : Das Ritzel (a) vom Zahnrad (b) trennen.

1.2 Das Federwerk ganz aufziehen, indem man die Kurbel im Gegenuhrzeigersinn dreht. Federwerk 1 Umdrehung ablaufen lassen. Den Mechanismus mit dem Arretierhebel zurückhalten.

1.3 Das Zahnrad (b) im Uhrzeigersinn bis zum Anschlag drehen.

1.4 Fig. 2 : Das Ritzel (a) mit dem Zahnrad (b) kuppeln und den Seegerring (d) einsetzen.

1.5 Den Mechanismus ablaufen lassen und dabei kontrollieren, dass das Federwerk bis zum Anschlag des Rades (b)

8 Umdrehungen

macht.

(E) 1. ALIGNMENT OF SPRING MOTOR

For this alignment, the mechanism must be assembled completely.

1.1 Fig. 1 : Separate pinion (a) from gear wheel (b).

1.2 Wind the spring motor fully by turning the handle counter-clockwise. Let the motor run down just 1 revolution. Retain the mechanism by means of the stop lever.

1.3 Turn gear wheel (b) fully home, clockwise.

1.4 Fig. 2 : Engage pinion (a) in gear wheel (b) and insert clip (d).

1.5 Free the mechanism and control that the spring motor makes

8 revolutions

until it is stopped by gear (b).

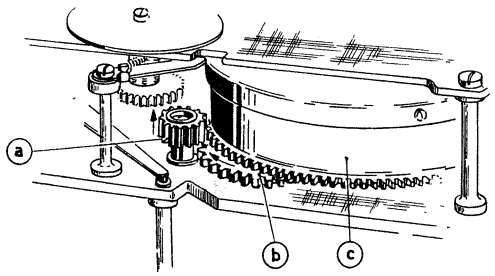

Fig.1

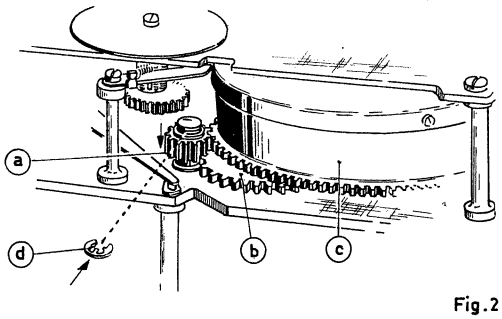

Fig.2

H 6.1

14	Anciennes pièces Alte Teile Former parts 15	Nouvelles pièces Neue Teile New parts 16	Observations Bemerkungen Remarks 17
1	BCE 700x2 M4 BCE 700x2	331.95.12 BCE 700x2 M4	(F) Erreur d'impression. (D) Druckfehler. (E) Misprint. (05.68)
2		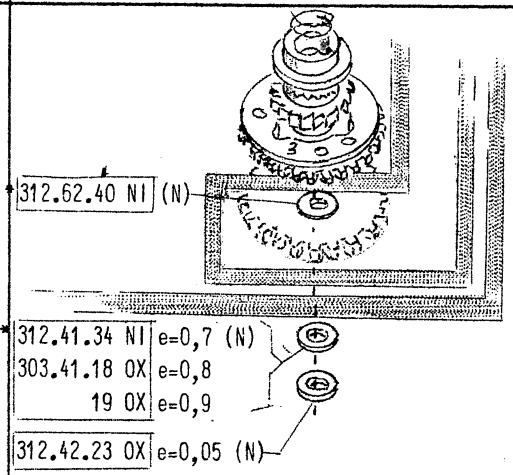	(F)* Rondelles supplémentaires pour le réglage du jeu axial. (D)* Zusatzunterlegscheiben zum Ausgleich des axialen Spiels. (E)* Additional washers for compensation of the axial play. (09.69)

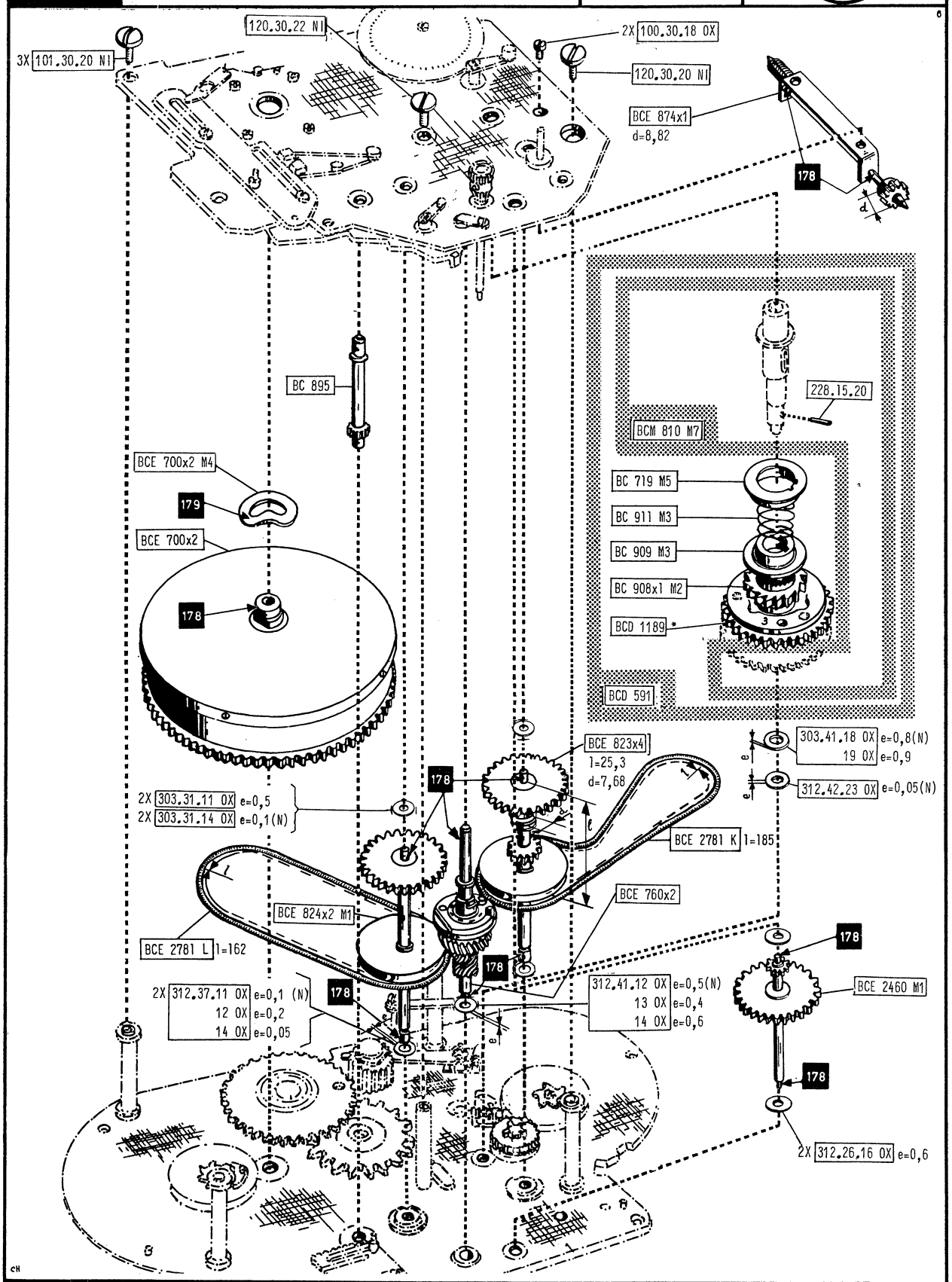
120.30.22 NI
2X 100.30.18 OX
3X 101.30.20 NI
120.30.20 NI
BCE 874x1
d=8,82
178
d
BC 895
228.15.20
BCM 810 M7
BC 719 M5
BC 911 M3
BC 909 M3
BC 908x1 M2
BCD 1189 *
BCD 591
BCE 700x2 M4
179
BCE 700x2
178
BCE 823x4
l=25,3
d=7,68
303.41.18 OX e=0,8(N)
19 OX e=0,9
312.42.23 OX e=0,05(N)
2X 303.31.11 OX e=0,5
2X 303.31.14 OX e=0,1(N)
BCE 2781 K l=185
BCE 760x2
BCE 824x2 M1
BCE 2781 L l=162
2X 312.37.11 OX e=0,1 (N)
12 OX e=0,2
14 OX e=0,05
312.41.12 OX e=0,5(N)
13 OX e=0,4
14 OX e=0,6
BCE 2460 M1
2X 312.26.16 OX e=0,6

	Anciennes pièces Alte Teile Former parts 15	Nouvelles pièces Neue Teile New parts 16	Observations Bemerkungen Remarks 17
1	303.41.13 0X e=0,1 303.41.14 0X e=0,2	303.41.18 0X e=0,8 (N) 19 0X e=0,9	(F) Erreur d'impression. (D) Druckfehler. (E) Misprint. (09.69)
2		* 312.62.40 N1 (N) 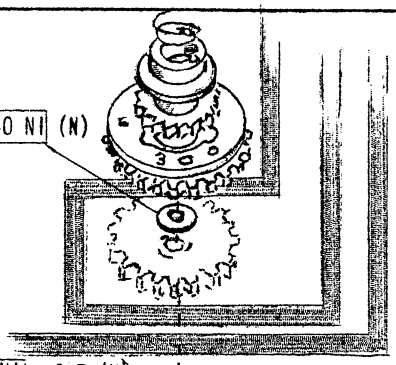 * 312.41.34N1 e=0,7 (N) 303.41.180X e=0,8 190X e=0,9 312.42.23 0X e=0,05 (N)	(F) * Rondelles supplémentaires pour le réglage du jeu axial. (D) * Zusatzunterlegscheiben zum Ausgleich des axialen Spiels. (E) * Additional washers for compensation of the axial play. (09.69)

PD

Mécanisme
Mechanismus
Mechanism

H16RX5

226 001 →

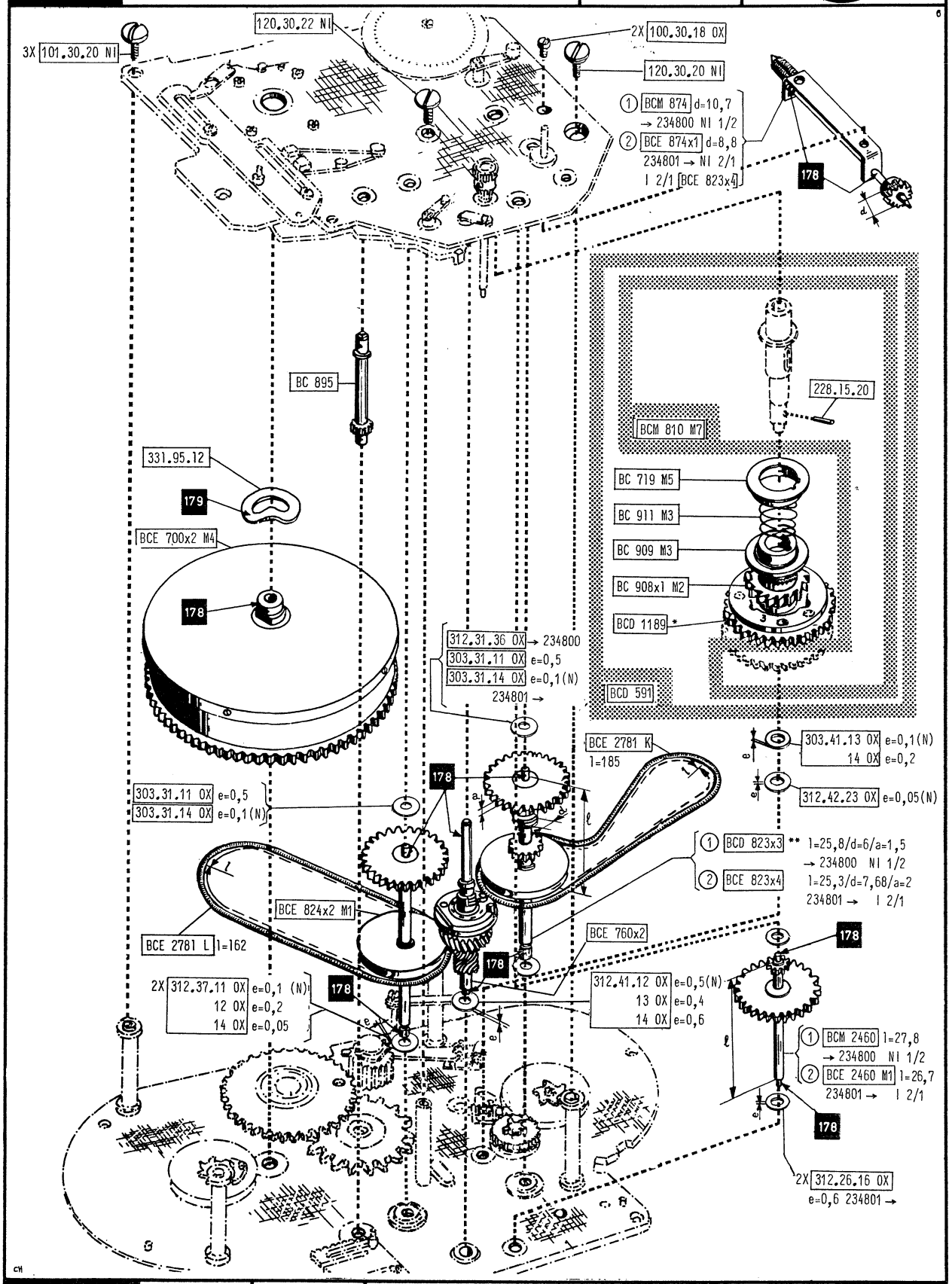

*) (F) Repère : chiffre 3
(D) Kennzeichen : Ziffer 3
(E) Mark : number 3

**) (F) Repère : gorge
(D) Kennzeichen : Nut
(E) Mark : groove

Printed in Switzerland. All rights reserved.

14	Anciennes pièces Alte Teile Former parts 15	Nouvelles pièces Neue Teile New parts 16	Observations Bemerkungen Remarks 17
1		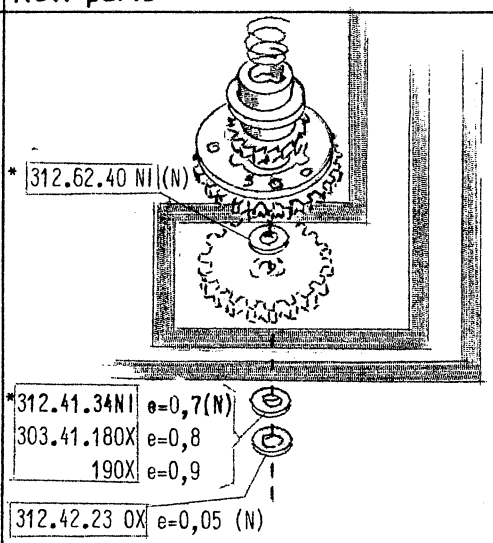	(F)* Rondelles supplémentaires pour le réglage du jeu axial. (D)* Zusatzunterlegscheiben zum Ausgleich des axialen Spiels. (E)* Additional washers for compensation of the axial play. (09.69)

PD

Mécanisme
Mechanismus
Mechanism

H16M5

234 401 →

3X 101.30.20 NI
120.30.22 NI
2X 100.30.18 OX
120.30.20 NI
BCE 874x1
178
BC 895
228.15.20
BCM 810 M7
331.95.12
179
BC 719 M5
BC 911 M3
BC 909 M3
BC 908x1 M2
BCD 1189*
BCE 700x2 M4
178
BCD 591
303.41.18 OX e=0,8(N)
19 OX e=0,9
312.42.23 OX
e=0,05(N)
2X 303.31.11 OX e=0,5
2X 303.31.14 OX e=0,1(N)
BCE 760x2
BCE 824x2 M1
178
178
BCE 2781 K
BCE 2781 L l=162
BCE 823x4
2X 312.37.11 OX e=0,1 (N)
12 OX e=0,2
14 OX e=0,05
178
2X 312.26.16 OX e=0,6
178
312.41.12 OX e=0,5(N)
13 OX e=0,4
14 OX e=0,6
178
BCE 2460 M1
178
BCD 655x1
178
2X 225.12.15
2X 129.23.1002 OX

H

H 2	03.68	*	*) (F) Repère : chiffre 3 (D) Kennzeichen : Ziffer 3 (E) Mark : number 3	8

Printed in Switzerland. All rights reserved.

Bildzähler Compteur images Frame counter

H16 RX-OV / H16 RX / H16 T / H16 M / H8

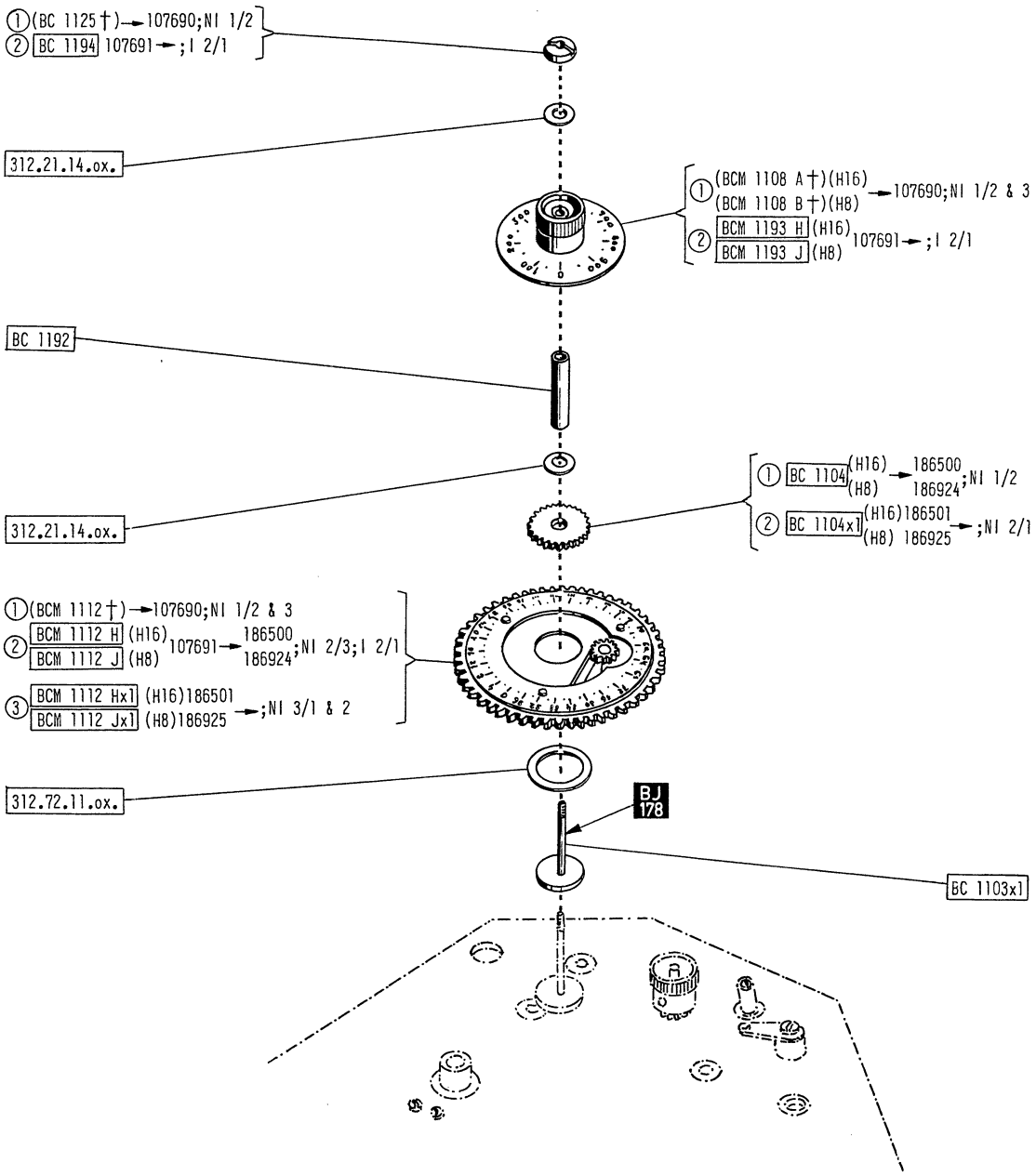

Bildzähler — Compteur images — Frame counter

H8 RX 189801 →

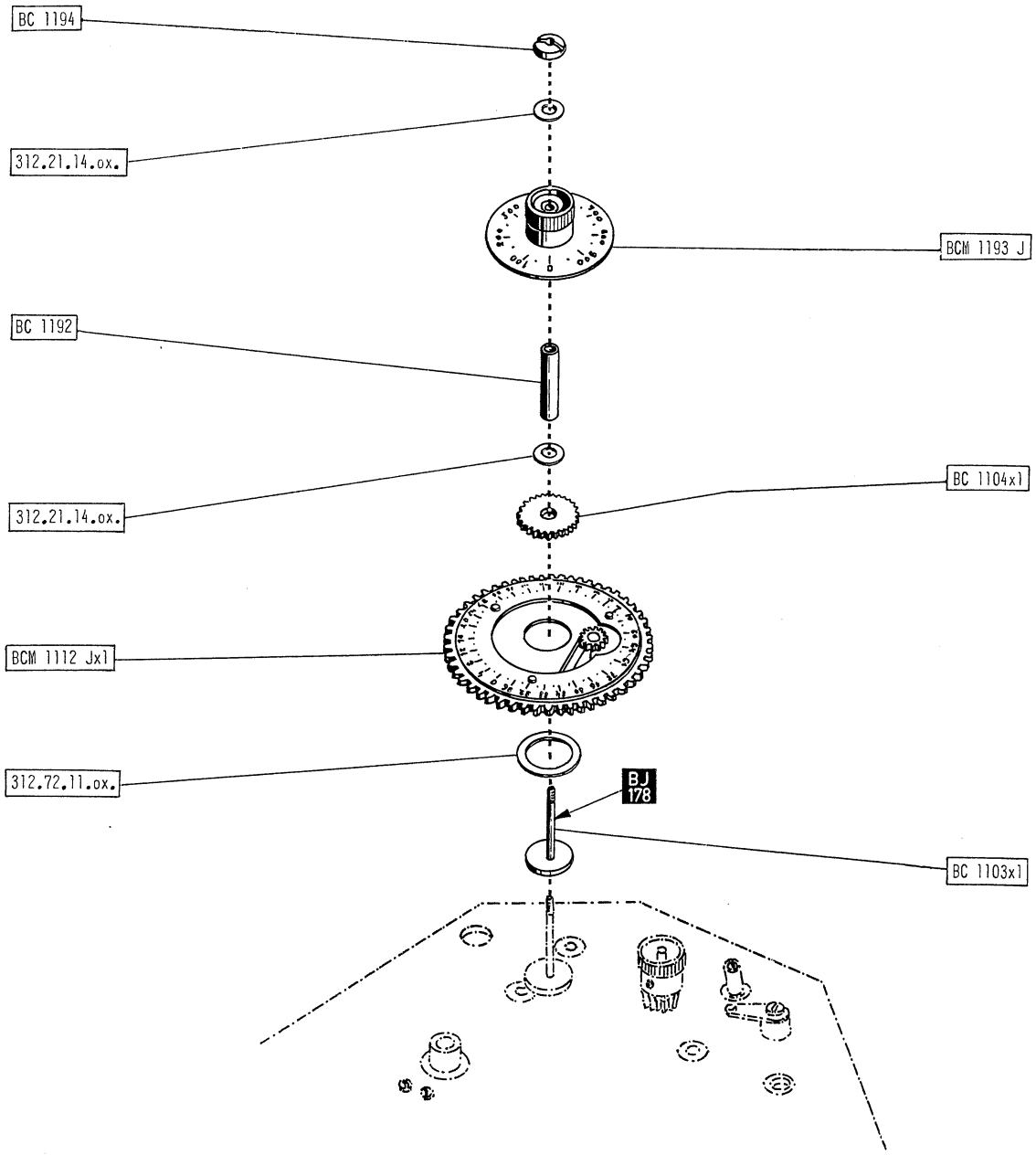

J

PD	Régulateur de vitesses Geschwindigkeitsregler Speed governor	H8S, H8T	H16S, H16T	Bolex paillard
		97 801 →	100 401 →	

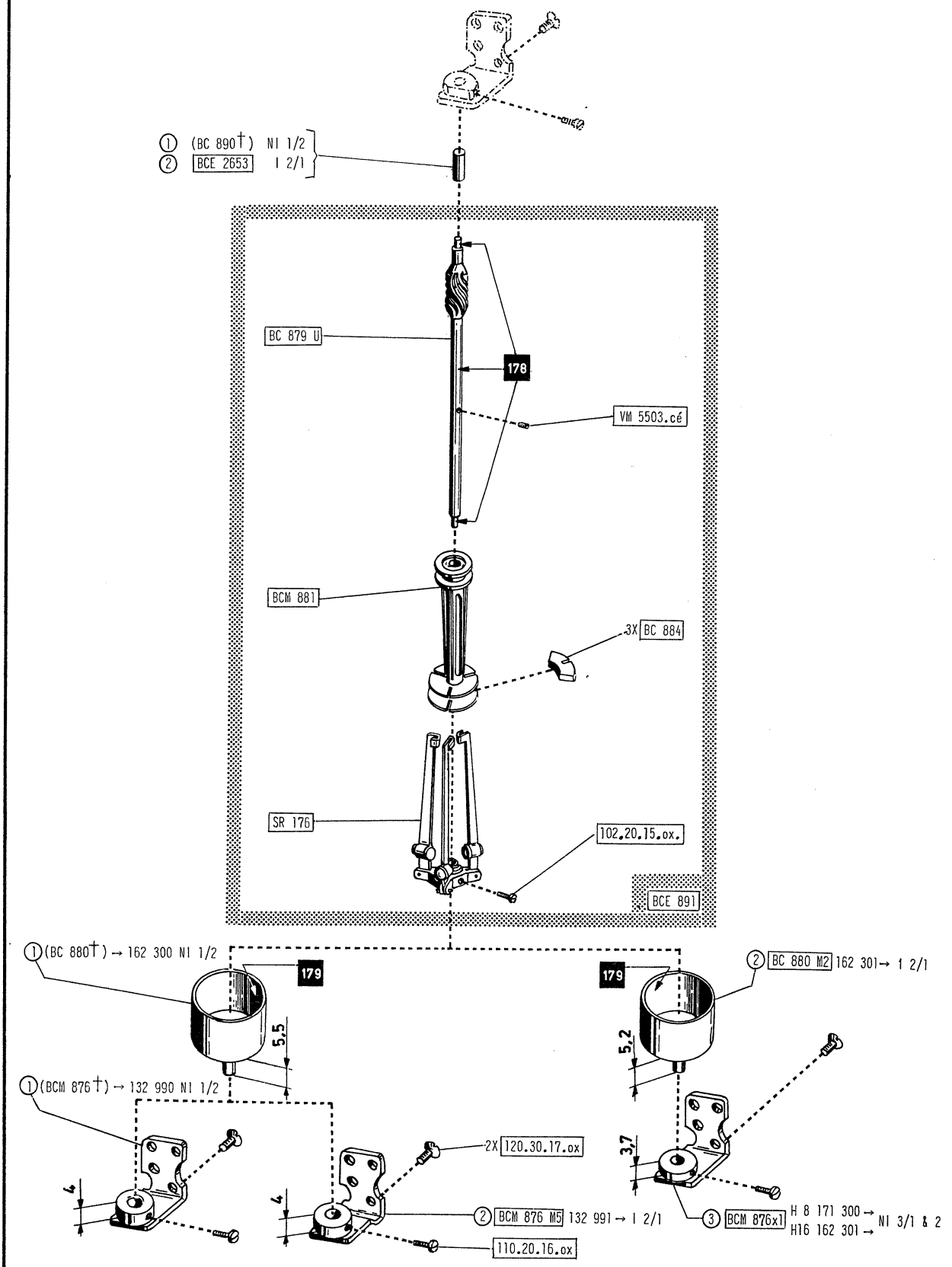

K

H 2	06.66	*		1

Printed in Switzerland

PD

Régulateur de vitesses
Geschwindigkeitsregler
Speed governor

H8RX	H16S	H16M	H16RXOV
189 801 →	199 801 →	203 001 →	195 801 →

Bolex paillard

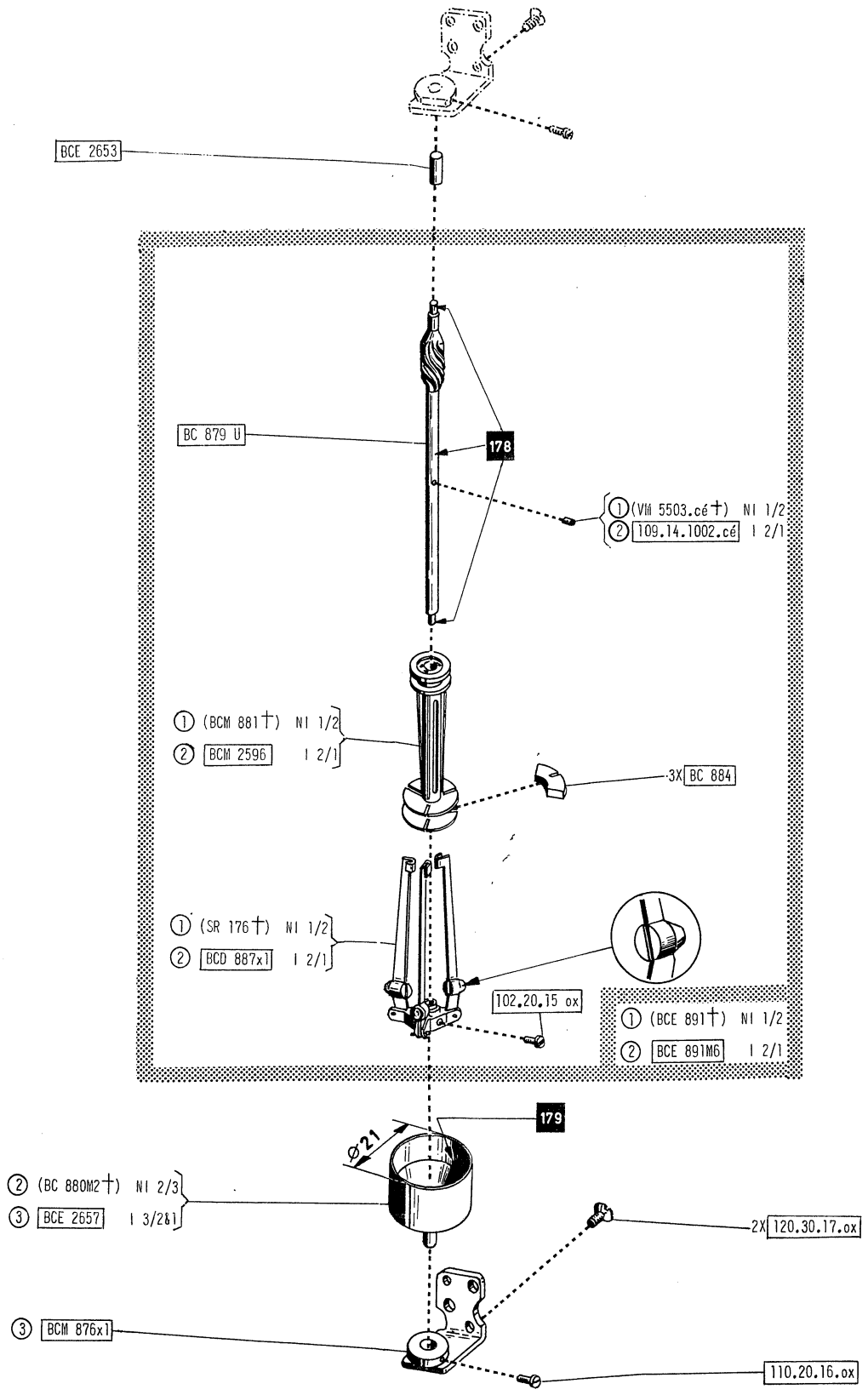

K

H 2	06.66	*		2

Printed in Switzerland

PD

Régulateur de vitesses
Geschwindigkeitsregler
Speed governor

H8S H8RX	H16S	H16M	H16RXOV
203 301 → 198 581 →	203 551 →	203 221 →	202 921 →

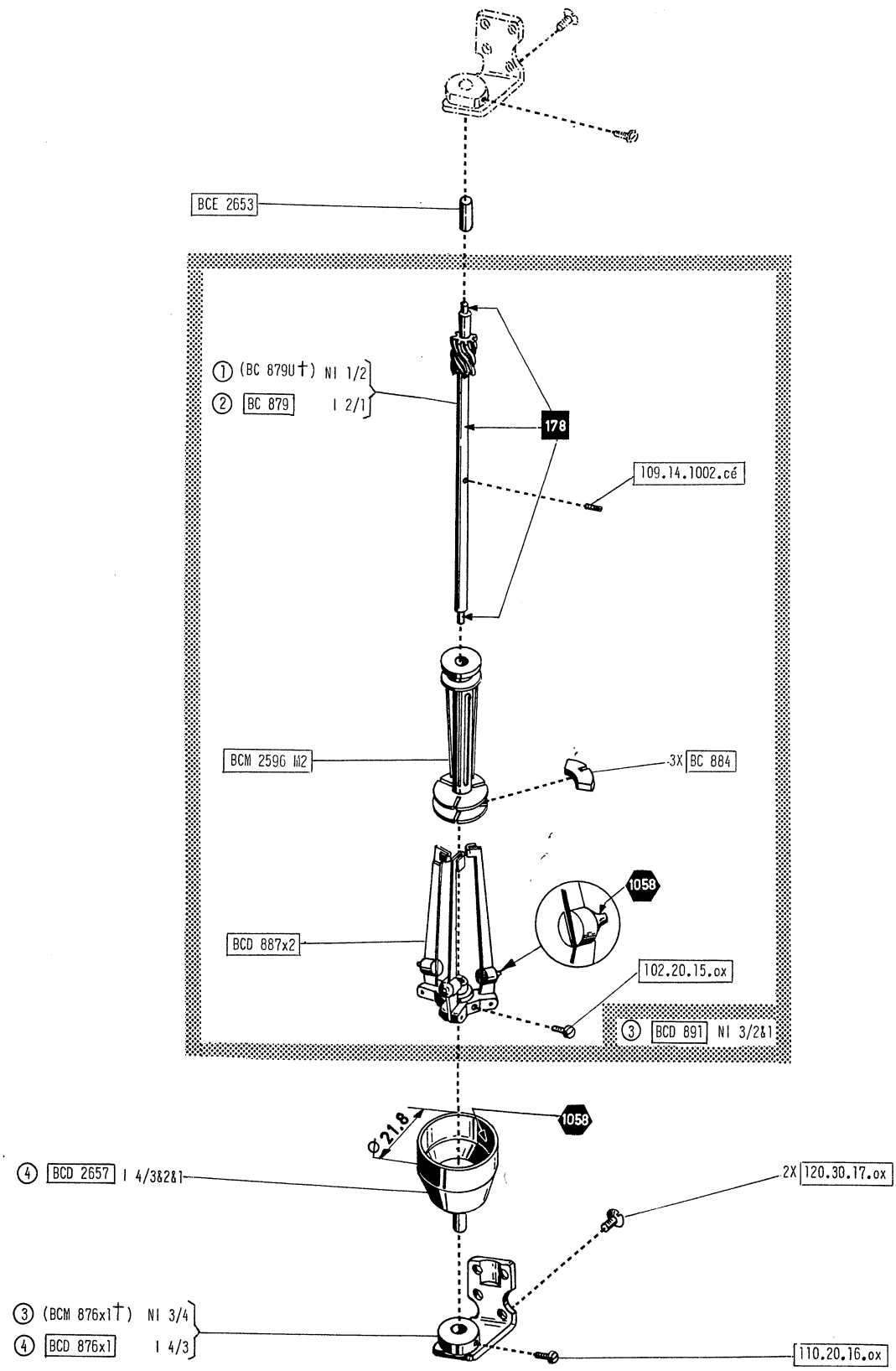

K

Printed in Switzerland

H 2	06.66	*		3

Régulateur de vitesses
Geschwindigkeitsregler
Speed governor

2

H8RX H16S
H16M H16RXOV

3

4

Bolex paillard 5

14	Anciennes pièces Alte Teile Former parts 15	Nouvelles pièces Neue Teile New parts 16	Observations Bemerkungen Remarks 17
1		H8RX 231401 →	(F) Introduction du régulateur à cloche flottante sur cette caméra. (D) Einführung der beweglichen Regulatorglokke bei dieser Kamera. (E) Introduction of the floating governor bell for this camera model. (01.67)

PD

Régulateur de vitesses
Geschwindigkeitsregler
Speed governor

H8RX	H16S	H16M	H16RXOV
	227701 →	228 001 →	224 401 →

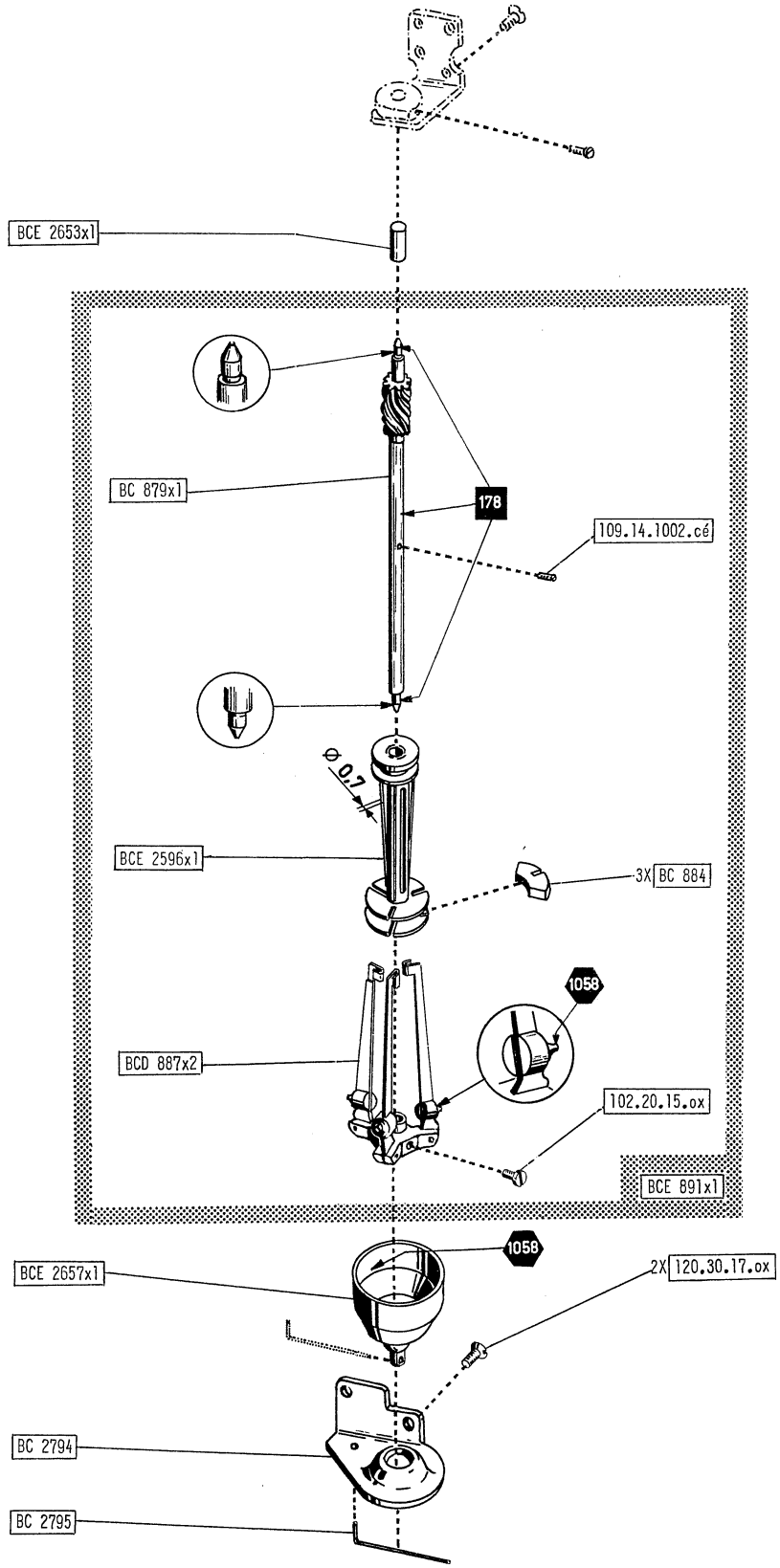

K

Printed in Switzerland

FM 1	Boucleurs Schlaufenformer Loopformer	2	H16 / H8 3 4	Bolex paillard 5

14	Anciennes pièces Alte Teile Former parts 15	Nouvelles pièces Neue Teile New parts 16	Observations Bemerkungen Remarks 17
1	BCM 2441	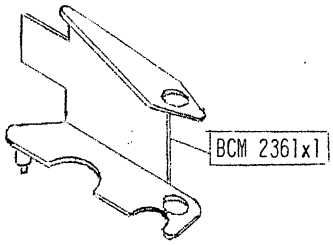 BCM 2361x1	(F) Erreur d'impression. (D) Druckfehler. (E) Misprint. (03.64)

Schlaufenformer Boucleurs Loop - former

H16 RX / H16 T / H16 M / H8

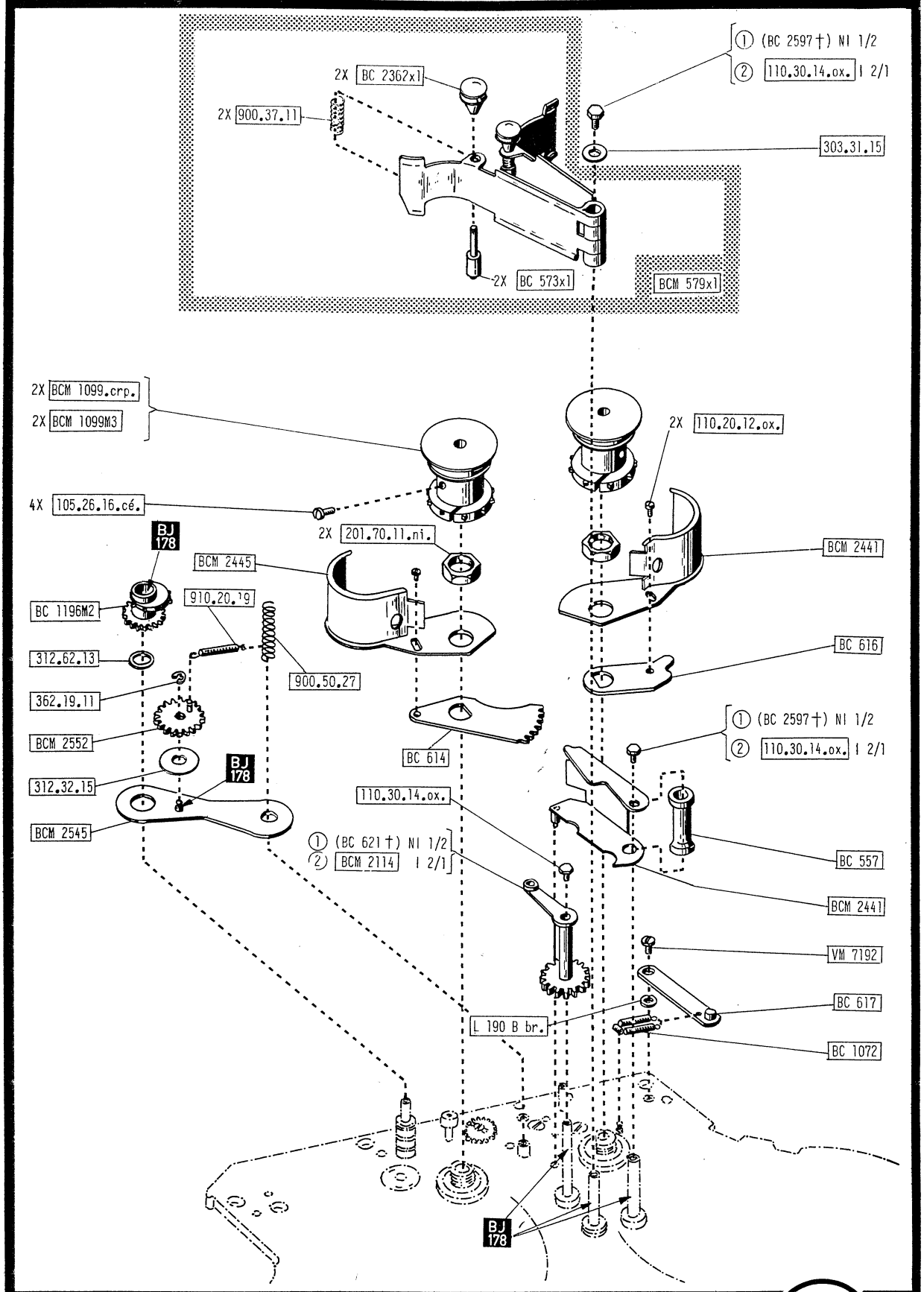

Schlaufenformer Boucleurs Loop-former

H16 RX-OV / H8

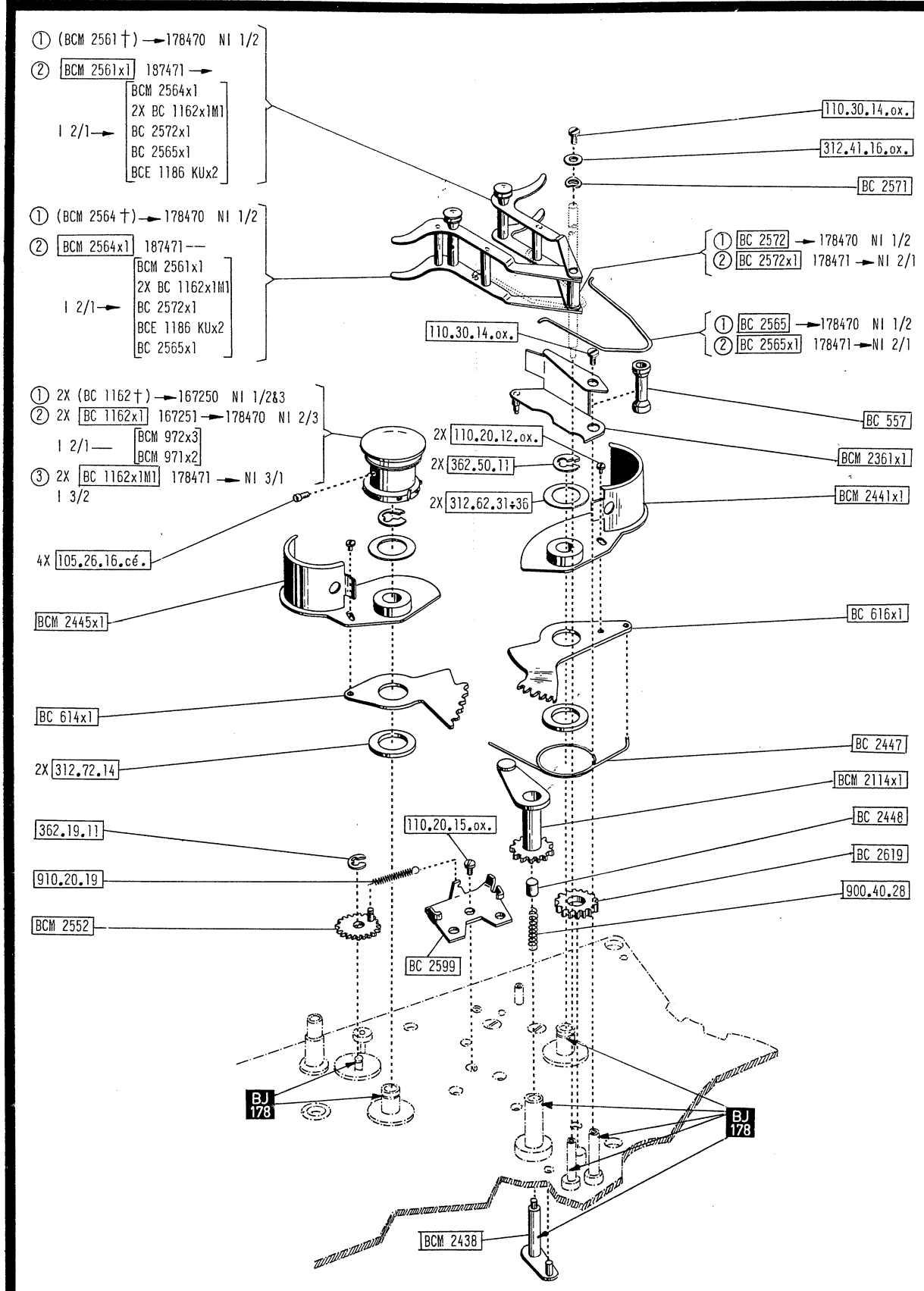

L

Printed in Switzerland

14	Anciennes pièces Alte Teile Former parts 15	Nouvelles pièces Neue Teile New parts 16	Observations Bemerkungen Remarks 17
1	110.30.14.ox BC 557 BCM 2361x1	(1) → 211 430 NI 1/2 110.30.14.ox BC 557 BCM 2361x1 (2) 211 431 → NI 2/1 100.20.22.ox BC 593x2 BC 2785 121.26.22.ni BC 2784	(F) L'entonnoir de chargement est remplacé par un guide de forme plate, pour faciliter l'engagement et le chargement du film. (D) Das trichterförmige Führungsstück ist durch ein flaches Teil ersetzt worden, um das Einlegen des Films zu erleichtern. (E) The funnel shaped guide has been replaced by a flat piece, in order to facilitate the introduction of the film. (01.66)
2	121.26.22 NI	121.26.21 NI	(F) Nomenclature modifiée. (D) Teilnummernänderung. (E) Part-number modification. (12.66)
3	110.30.14 OX 312.41.16 OX BC 2571	170.40.60 OX BC 2571 312.41.16 OX	(F) Erreur d'impression. (D) Druckfehler. (E) Misprint. (02.67)

Schlaufenformer Boucleurs Loop-former

H8 RX 189801 →

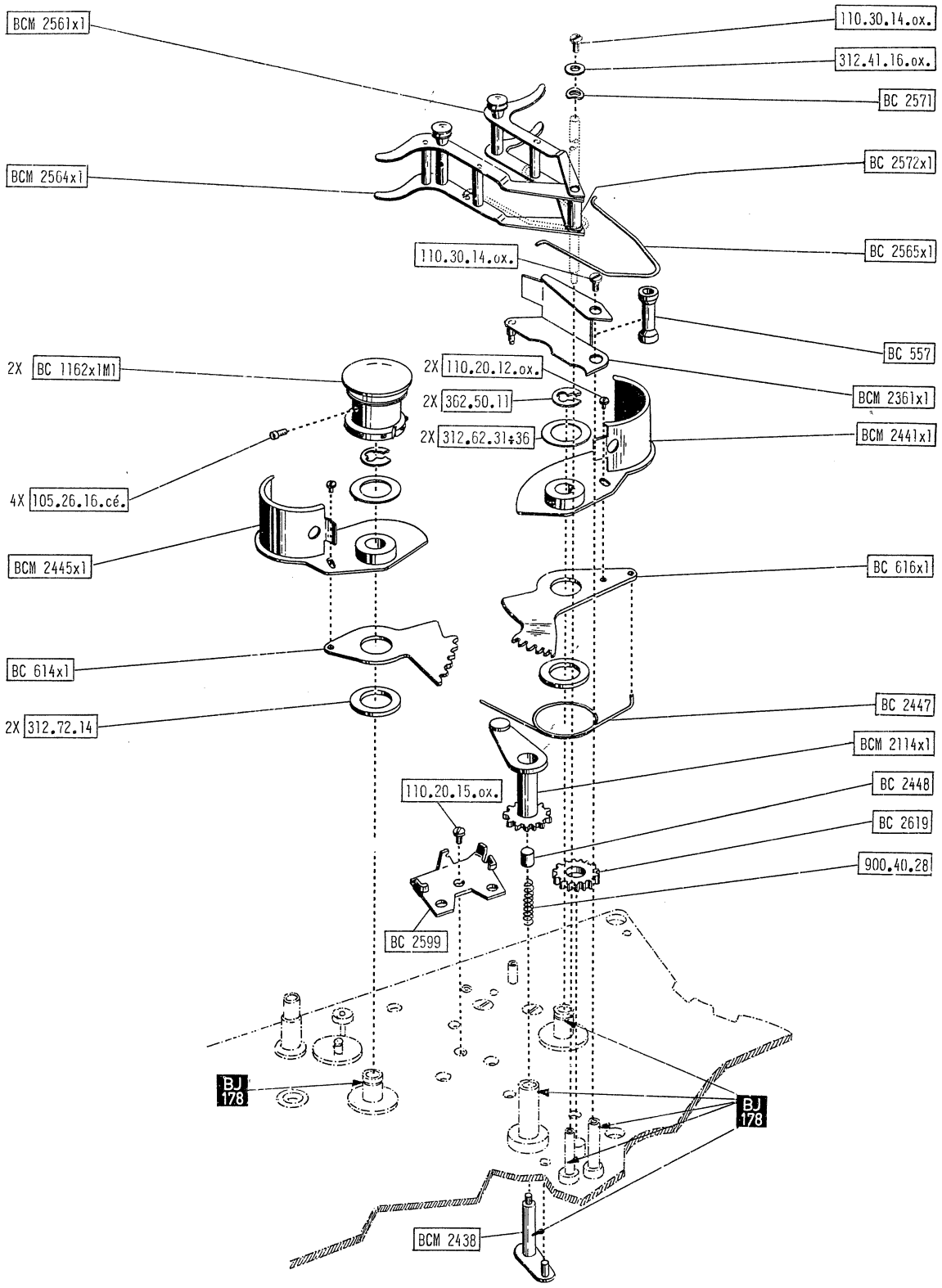

L

Printed in Switzerland

14 Anciennes pièces Alte Teile Former parts 15	Nouvelles pièces Neue Teile New parts 16	Observations Bemerkungen Remarks 17
1 110.30.14.ox BC 557 BCM 2361x1	① H16S → 199 600 H16M → 203 000 NI 1/2 H16RXOV → 202 774 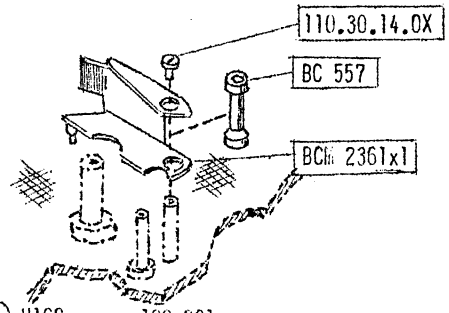 ② H16S 199 601 → H16M 203 001 → NI 2/1 H16RXOV 202 775 → 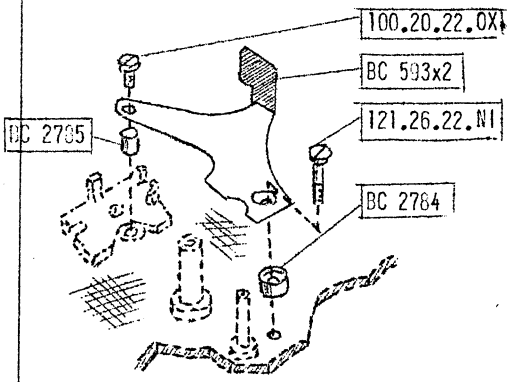 	(F) L'entonnoir de chargement est remplacé par un guide de forme plate, pour faciliter l'engagement et le chargement du film. (D) Das trichterförmige Führungsstück ist durch ein flaches Teil ersetzt worden, um das Einlegen des Films zu erleichtern. (E) The funnel shaped guide has been replaced by a flat piece, in order to facilitate the introduction of the film. (01.66)
2 362.19.11 BCM 2552	① 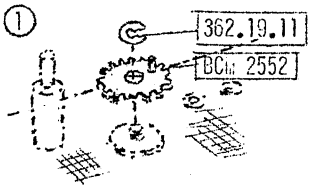 NI 1/2 H16S → 227 700 H16M → 228 300 H16RXOV → 224 400 ② 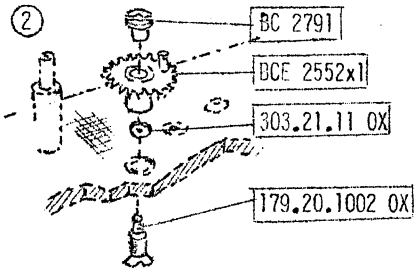 NI 2/1 H16S 227 701→ H16M 228 301→ H16RXOV 224 401→	(F) Modification du montage du système de rattrapeur de boucle pour en assurer le bon fonctionnement aux grandes vitesses. (D) Geänderte Befestigung des Schlaufenfängersystems, um bei hohen Laufgeschwindigkeiten einwandfreies Funktionieren zu gewährleisten. (E) Loop-reformer system fixed differently, in order to ensure trouble-free operation at high speeds. (07.66)

14	Anciennes pièces Alte Teile Former parts 15	Nouvelles pièces Neue Teile New parts 16	Observations Bemerkungen Remarks 17
3	121.26.22 NI	121.26.21 NI	(F) Nomenclature modifiée. (D) Teilnummernänderung. (E) Part-number modification. (02.67)
4		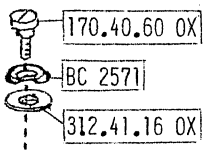	(F) Erreur d'impression. (D) Druckfehler. (E) Misprint. (02.67)

H16 REFLEX 195801 →

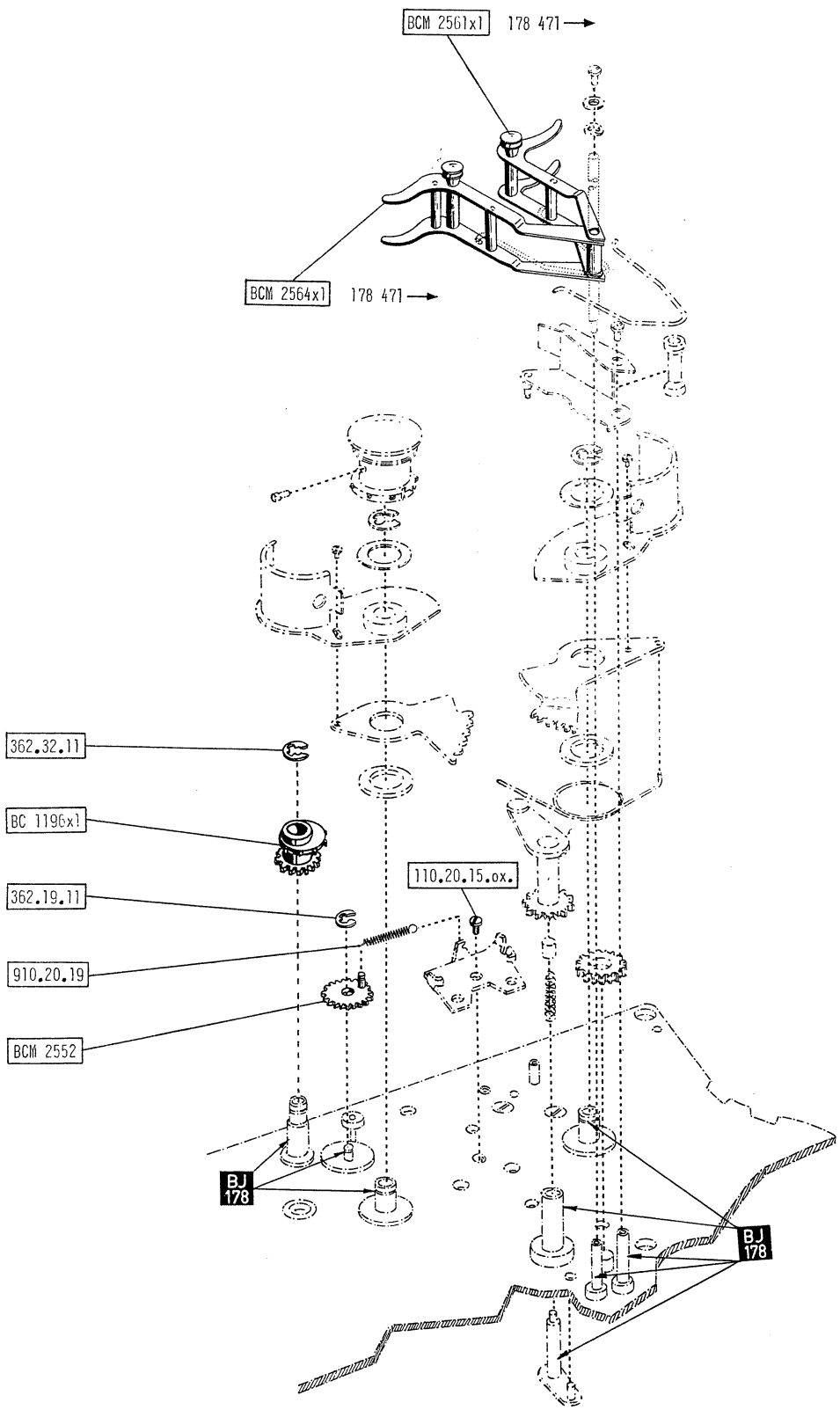

L

Printed in Switzerland

H8

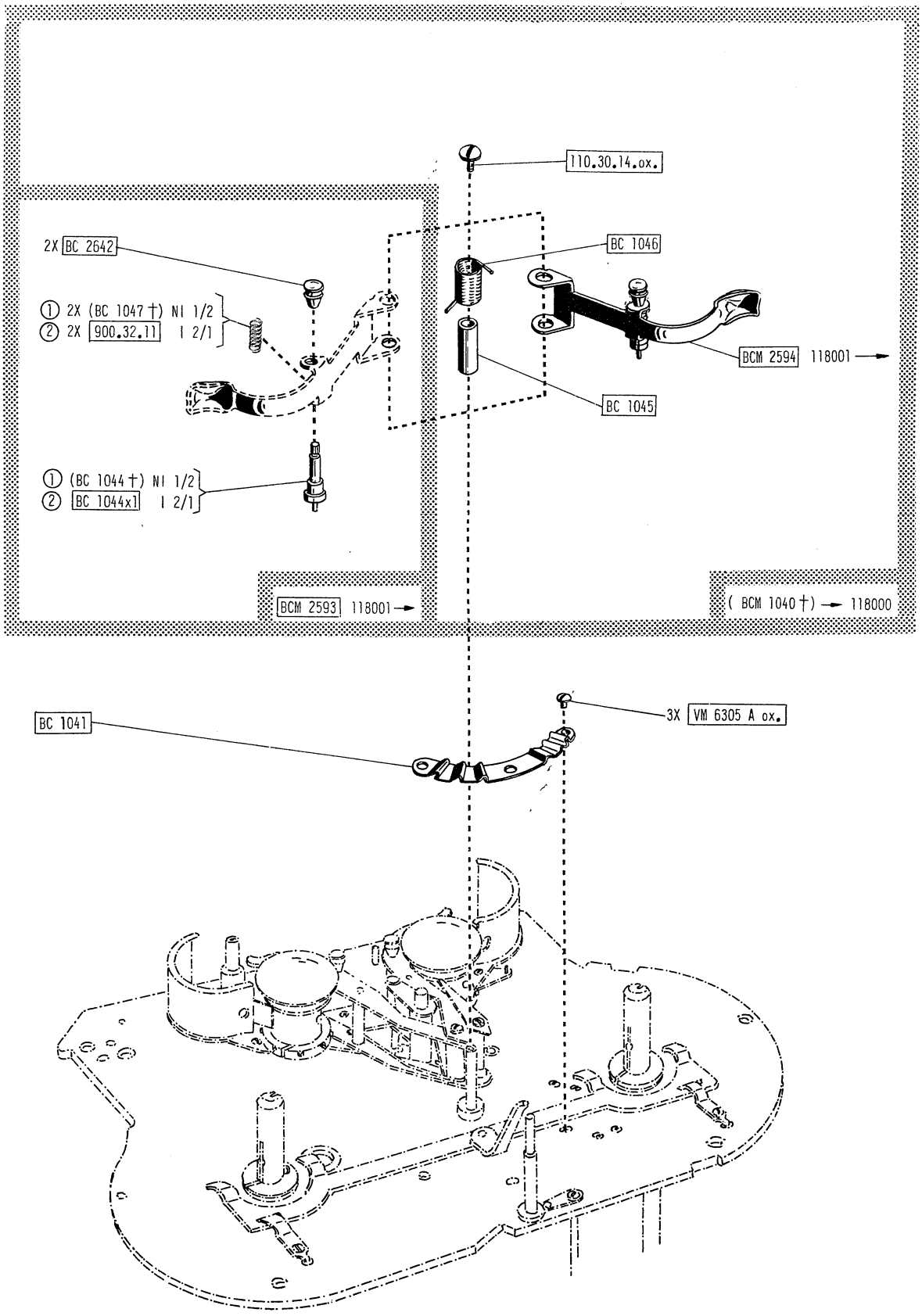

L

Printed in Switzerland

Schlaufenformer Boucleurs Loop-former

H8 RX 189801 →

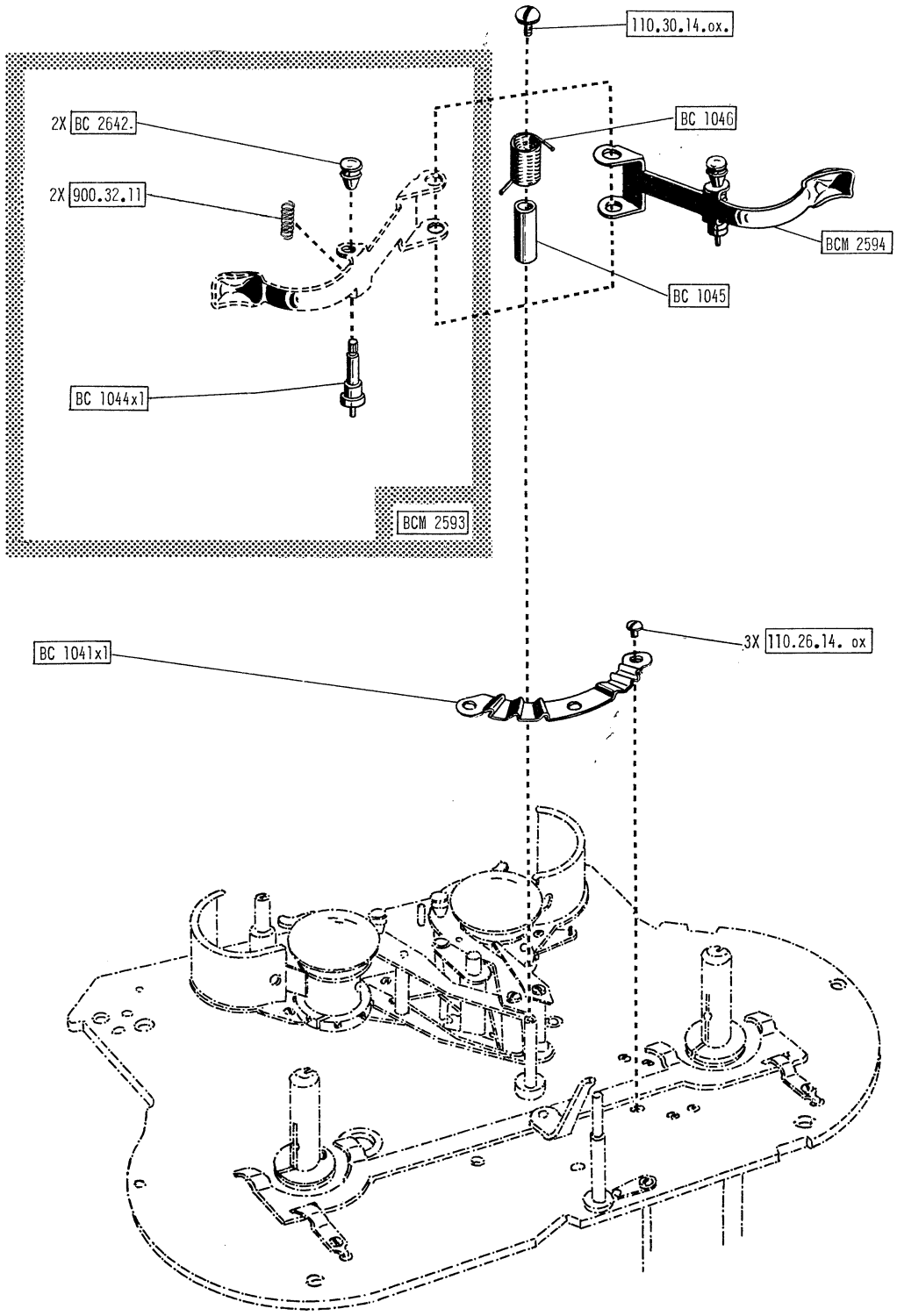

L

Printed in Switzerland

14 Anciennes pièces Alte Teile Former parts 15	16 Nouvelles pièces Neue Teile New parts	Observations Bemerkungen Remarks 17
1 BCM 2564x1 BCM 2561x1	① BCM 2564x1 BCM 2561x1 → 240200 NI 1/2 ② BCE 2840 B BCE 2840 A 240201 → I 2/1 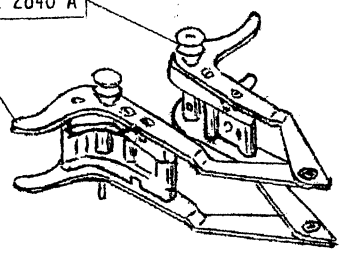	(F) Introduction de pattes renforcées pour prévenir leur déformation lors du chargement manuel. (D) Verstärkte Führungsschuhe, damit sie beim manuellen Laden nicht verbogen werden. (E) Reinforced guide shoes, lest they are not bent when loading manually. (07.68)
2 2X BC 1162x1 M1 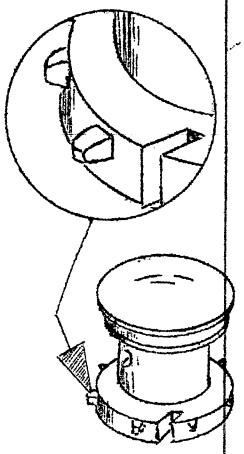	① 2X BC 1162x1 M1 → 240200 NI 1/2 ② 2X BC 1162x1 M3 240201 → I 2/1 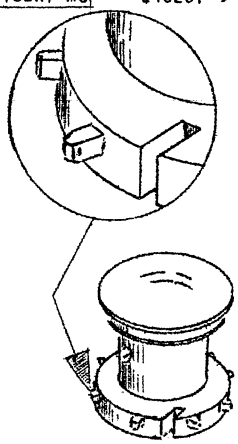	(F) Le profil des dents des débiteurs a été amélioré pour éviter la déformation des perforations du film, surtout avec l'emploi du magasin 120 m. (D) Verbessertes Profil der Zähne der Wickeltrommeln, damit besonders bei Verwendung der 120 m-Kassette die Perforation nicht beschädigt wird. (E) Improved profile of the teeth at the sprockets, lest the perforation is not damaged, particularly when using the 400 ft. magazine. (07.68)

PD

Boucleur
Shlaufenformer
Loop former

H16RX 5

226 001 →

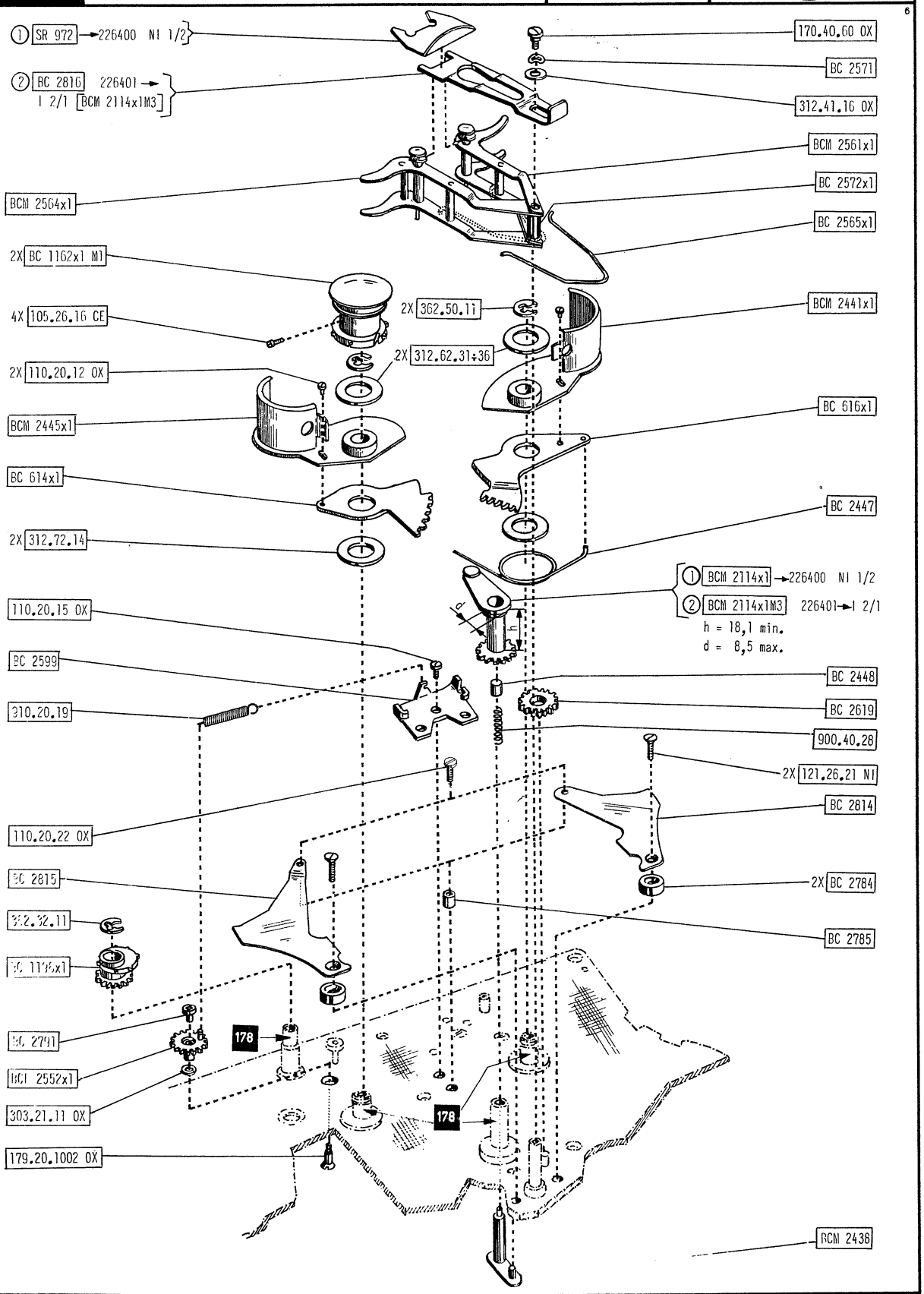

L

H 2	02.67	*	5

Printed in Switzerland

14	Anciennes pièces Alte Teile Former parts 15	Nouvelles pièces Neue Teile New parts 16	Observations Bemerkungen Remarks 17
1	BCM 2564x1 BCM 2561x1	(1) BCM 2564x1 BCM 2561x1 → 243100 NI 1/2 (2) BCE 2840 B BCE 2840 A 243101 → I 2/1 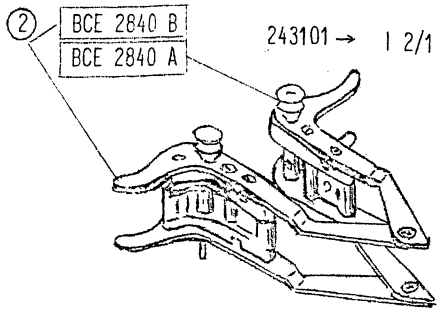	(F) Introduction de pattes renforcées pour prévenir leur déformation lors du chargement manuel. (D) Verstärkte Führungsschuhe, damit sie beim manuellen Laden nicht verbogen werden. (E) Reinforced guide shoes, lest they are not bent when loading manually. (06.69)
2	2X BC 1162x1 M1 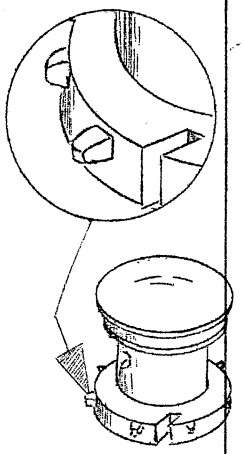	(1) 2X BC 1162x1 M1 → 243100 NI 1/2 (2) 2X BC 1162x1 M3 243101 → I 2/1 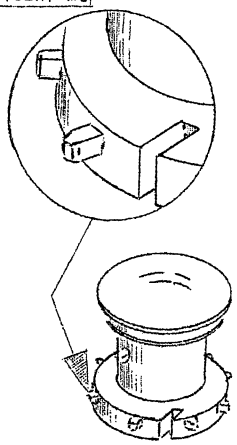	(F) Le profil des dents des débiteurs a été amélioré pour éviter la déformation des perforations du film, surtout avec l'emploi du magasin 120 m. (D) Verbessertes Profil der Zähne der Wickeltrommeln, damit besonders bei Verwendung der 120 m-Kassette die Perforation nicht beschädigt wird. (E) Improved profile of the teeth at the sprockets, lest the perforation is not damaged, particularly when using the 400 ft. magazine. (06.69)

PD

Boucleur
Shlaufenformer
Loop former

H16M5

234401 →

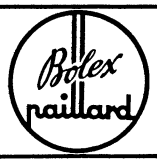

170.40.60 OX
BC 2571
312.41.16 OX
BC 2816
BCM 2561x1
BC 2572x1
BCM 2564x1
BC 2565x1
2X BC 1162x1 M1
2X 362.50.11
BCM 2441x1
4X 105.26.16 CE
2X 312.62.31÷36
2X 110.20.12 OX
BC 616x1
BCM 2445x1
BC 614x1
BC 2447
2X 312.72.14
BCM 2114x1M3
110.20.15 OX
BC 2599
BC 2448
BC 2619
910.20.19
900.40.28
2X 121.26.21 NI
BC 2814
110.20.22 OX
BC 2815
2X BC 2784
362.32.11
BC 2785
BC 1196x1
BC 2791
178
BCE 2552x1
303.21.11 OX
178
179.20.1002 OX
BCM 2438

L

H2	07.67	*		6

Couvercle
Deckel
Lid

2 H8, H16M, H16RX, H16RXOV, H16T 3 4

Bolex paillard 5

14 Anciennes pièces Alte Teile Former parts 15	16 Nouvelles pièces Neue Teile New parts	Observations Bemerkungen Remarks 17
1 ① BCE 1163H (H16) ② BCE 1163J (H8)	① (BCE 1163H†) → 195 200 NI 1/3 ③ BCE 1163H M7 195 201 → I 3/1 ② (BCE 1163J†) → 189 800 NI 2/4 ④ BCE 1163 M1 189 801 → I 4/2	(F) Adjonction du médaillon "PAILLARD-BOLEX" sur le couvercle. (D) "PAILLARD-BOLEX" Markenplättchen auf dem Kameradeckel. (E) "PAILLARD-BOLEX" label on camera lid. (05.61)
2 BC 1153x1	① (BC 1153x1†) → NI 1/2 ② BC 1153Ux1 M10 I 2/1 H16S 203 551 → H16M 206 201 → H16RX OV 204 101 →	(F) Pour empêcher le cinéaste de fermer la caméra lorsque le volet-presseur est encore ouvert, c'est-à-dire pour éviter le voilage accidentel du film à cause d'un verrouillage insuffisant du couvercle, nous avons introduit un embouti sur la tôle intérieure du couvercle. (D) Um zu vermeiden, dass bei nicht vollständig eingerasteter Filmandruckplatte der Kameradeckel dennoch verriegelt werden kann, d.H. zur Verhütung eines Lichteinfalls infolge ungenügend geschlossener Kamera, wurde am inneren Deckelblech eine Ausbauchung angebracht. (E) To avoid fogging the film due to the camera lid being locked inadequately, a small boss on the internal plate of the lid shall prevent the operator from closing the camera as long as the pressure pad is still open. (10.63)
3 312.26.17	303.26.17.ox	(F) Erreur d'impression (D) Druckfehler (E) Misprint (03.63)
4 2 BC 2342x1 BC-507x1 M4	③ BCM 2342J M1 H8 ④ BCM 2342Hx1 M3 H16	(F) Nomenclature modifiée (D) Teilnummernänderung (E) Part number modification (11.63)

Couvercle
Deckel
Lid

2

H8, H16M, H16RX, H16RXOV, H16T 3

4

Bolex paillard 5

14	Anciennes pièces Alte Teile Former parts 15	Nouvelles pièces Neue Teile New parts 16	Observations Bemerkungen Remarks 17
5	(3) BCM 2342 J M1 (4) BCM 2342 Hx1 M3	(5) BCM 2342x2 BC 2790 H H16 BC 2790 J H8 1057	(F) Les gravures sur les boutons de fermeture du couvercle ont été déplacées sur des plaquettes noires collées. (D) Die Gravierungen auf den Verschlussknöpfen des Deckels wird auf ein schwarzes Schildchen übertragen, das einfach angeleimt wird. (E) The engravings on the locking knobs of the camera lid now appears on a black plate which can be cemented on the knob. (11.63)
	(3) BCE 1183H M7 H16 (4) BCE 1183J M1 H8	(5) BCE 1183H M8 H16 (6) BCE 1183J M2 H8	

Deckel — Couvercle-Manivelles — Lid
Aufzugskurbel — Rewinding handle
H16 RX-OV / H16 RX / H16 T / H16 M / H8

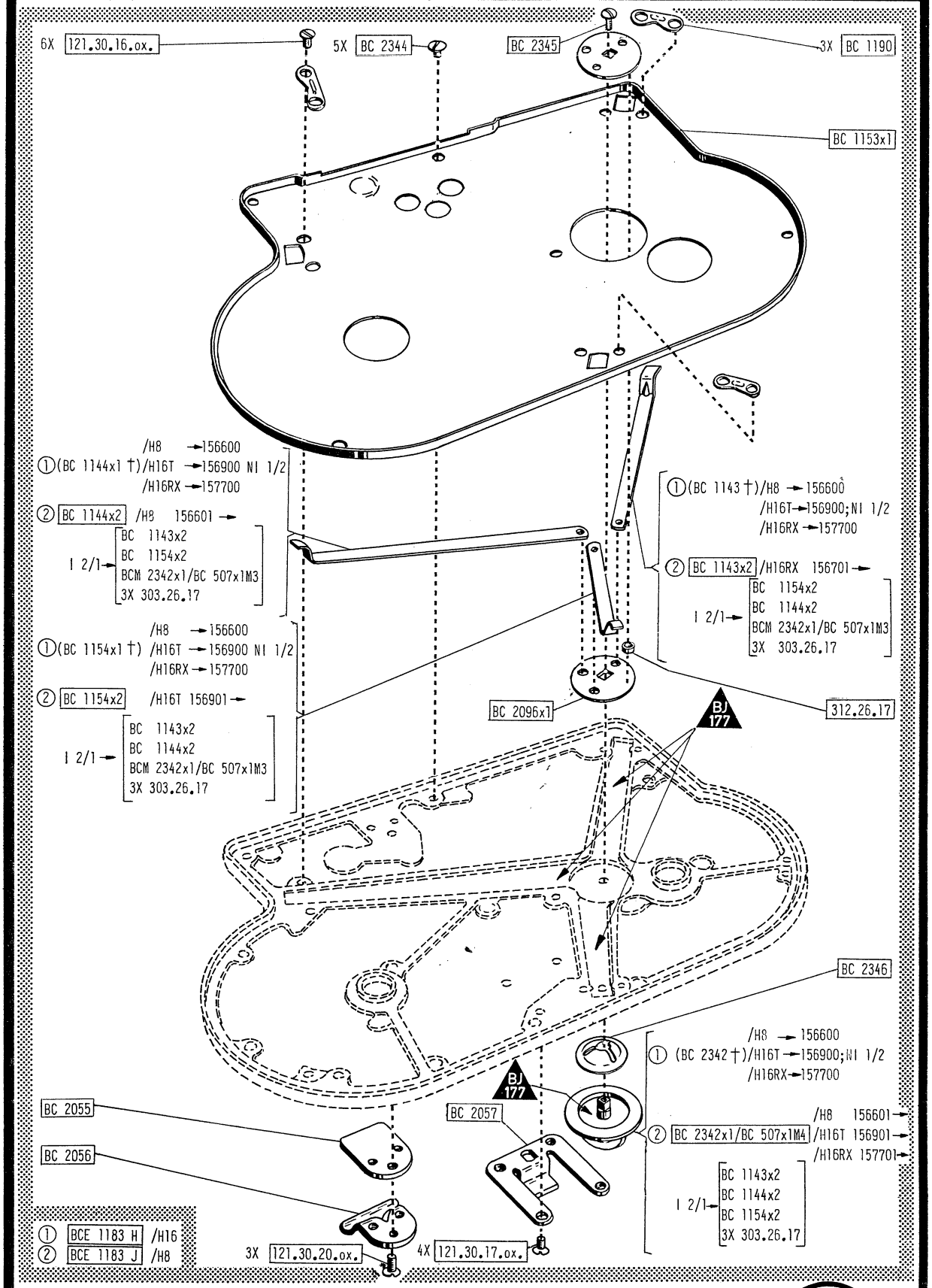

M

Printed in Switzerland

Couvercle
Deckel
Lid

2

H8RX 3

189 801 → 4

Rolex paillard 5

	Anciennes pièces Alte Teile Former parts 14 15	Nouvelles pièces Neue Teile New parts 16	Observations Bemerkungen Remarks 17
1	312.26.17	303.26.17.ox	(F) Erreur d'impression (D) Druckfehler (E) Misprint (03.63)
2	BC 1153 Ux1	(1) (BC 1153 Ux1 †) → 198 300 NI 1/2 (2) BC 1153 Ux1 M10 198 301 → I 2/1	(F) Pour empêcher le cinéaste de fermer la caméra lorsque le volet-presseur est encore ouvert, c'est-à-dire pour éviter le voilage accidentel du film à cause d'un verrouillage insuffisant du couvercle, nous avons introduit un embouti sur la tôle intérieure du couvercle. (D) Um zu vermeiden, dass bei nicht vollständig eingerasteter Filmandruckplatte der Kameradeckel dennoch verriegelt werden kann, d.h. zur Verhütung eines Lichteinfalls infolge ungenügend geschlossener Kamera, wurde am inneren Deckelblech eine Ausbauchung angebracht. (E) To avoid fogging the film due to the camera lid being locked inadequately, a small boss on the internal plate of the lid shall prevent the operator from closing the camera as long as the pressure pad is still open. (10.63)
3	BC 2342 J BC 507 J M4	BCM 2342 J M1	(F) Erreur d'impression (D) Druckfehler (E) Misprint (11.63)
4	BCM 2342 J M1	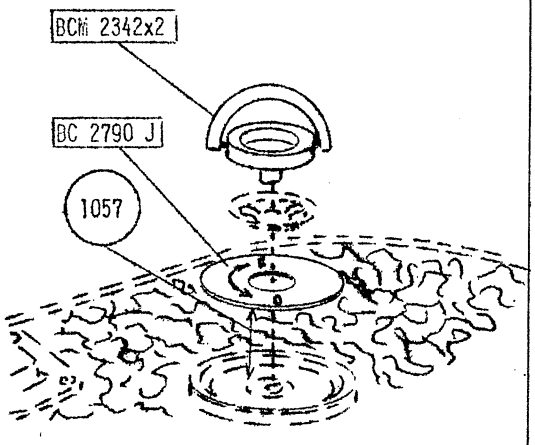	(F) La gravure sur le bouton de fermeture du couvercle a été déplacée sur une plaquette noire collée. (D) Die Gravierung auf dem Verschlussknopf des Deckels wird auf ein schwarzes Schildchen übertragen, das einfach angeleimt wird. (E) The engraving on the locking knob of the camera lid now appears on a black plate which can be cemented on the knob. (11.63)
	BCE 1183 J M1	BCE 1183 J M2	

Deckel Couvercle-Manivelles Lid
Aufzugskurbel Rewinding handle

H8 RX 189801 →

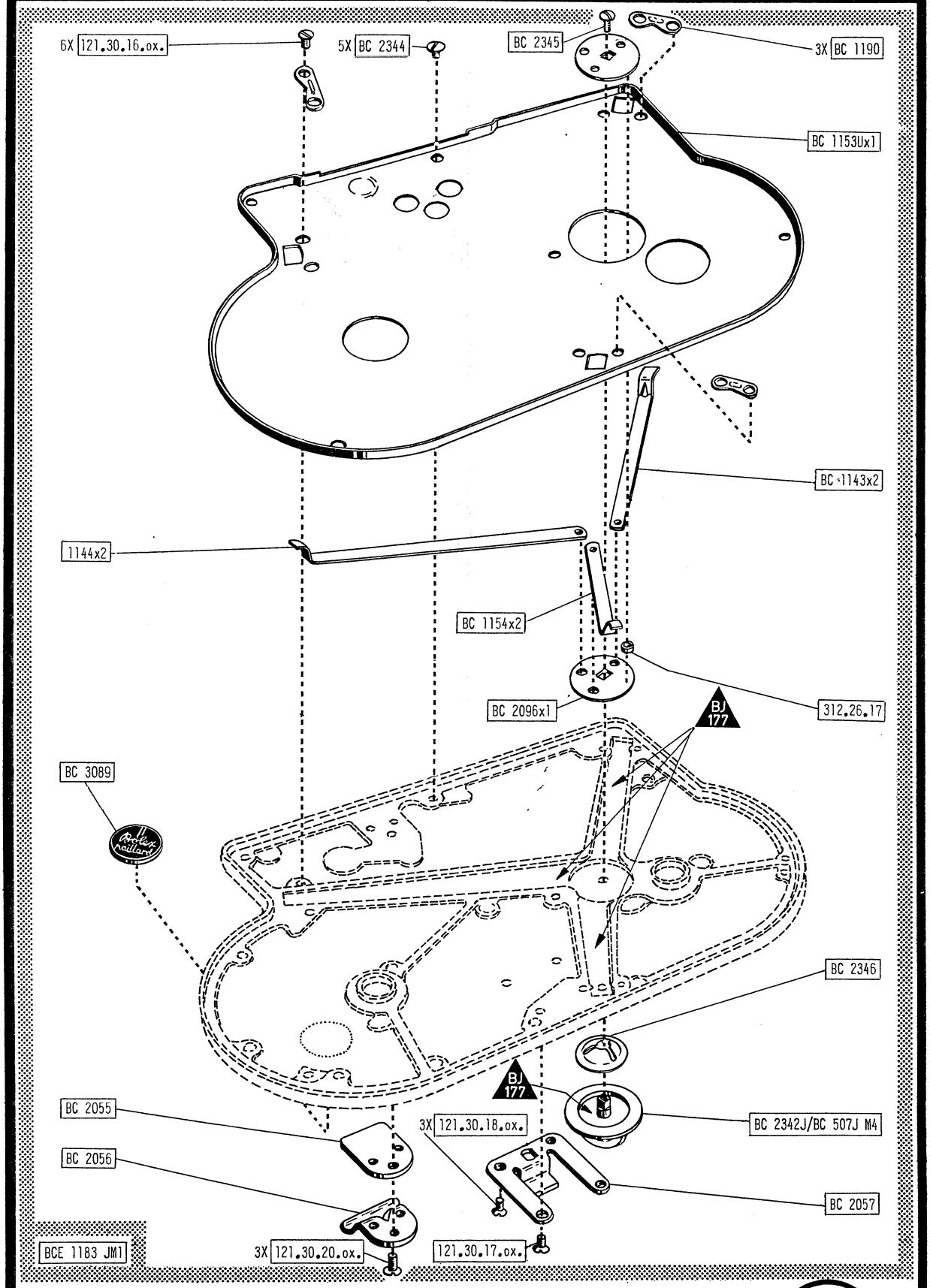

M

M1/H-05 61 ← complète ergänzt completes H-01.62

1a

Printed in Switzerland

Deckel Couvercle-Manivelles Lid
Aufzugskurbel Rewinding handle
H16 RX-OV / H16 RX / H16 T / H16 M / H8

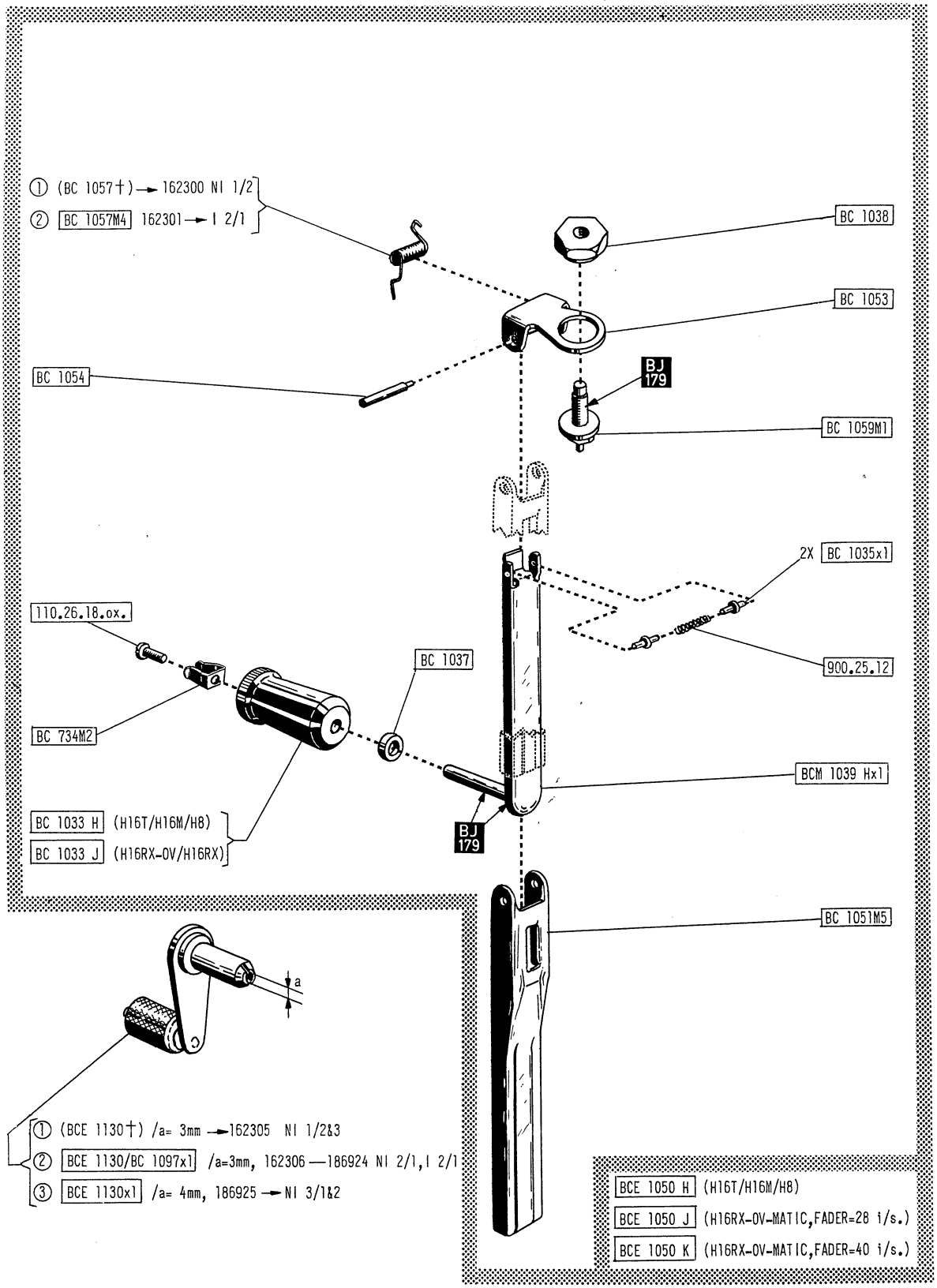

M

Printed in Switzerland

FM	Couvercle-Manivelles Deckel -Aufzugkurbel Lid - Rewinding handle	H 8 RX 189 801 →	Bolex paillard

	Anciennes pièces Alte Teile Former parts	Nouvelles pièces Neue Teile New parts	Observations Bemerkungen Remarks
1	100.26.18 0X	110.26.18 0X	(F) Erreur d'impression (D) Druckfehler (E) Misprint 06.67

Deckel Couvercle-Manivelles Lid
Aufzugskurbel Rewinding handle

H8 RX 189801→

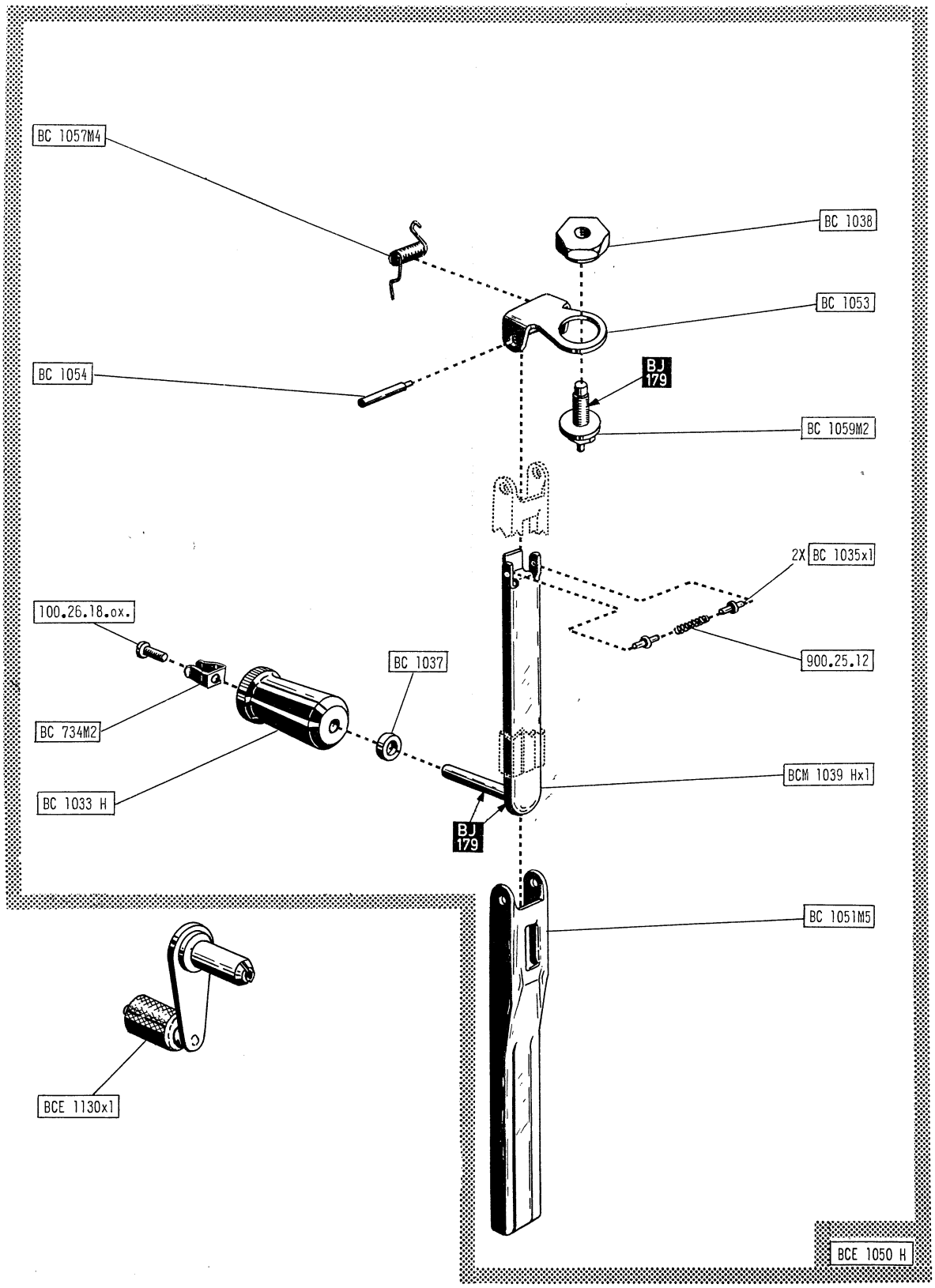

M

Printed in Switzerland

PD

Couvercle
Deckel
Lid

H16RX 5

226 001 →

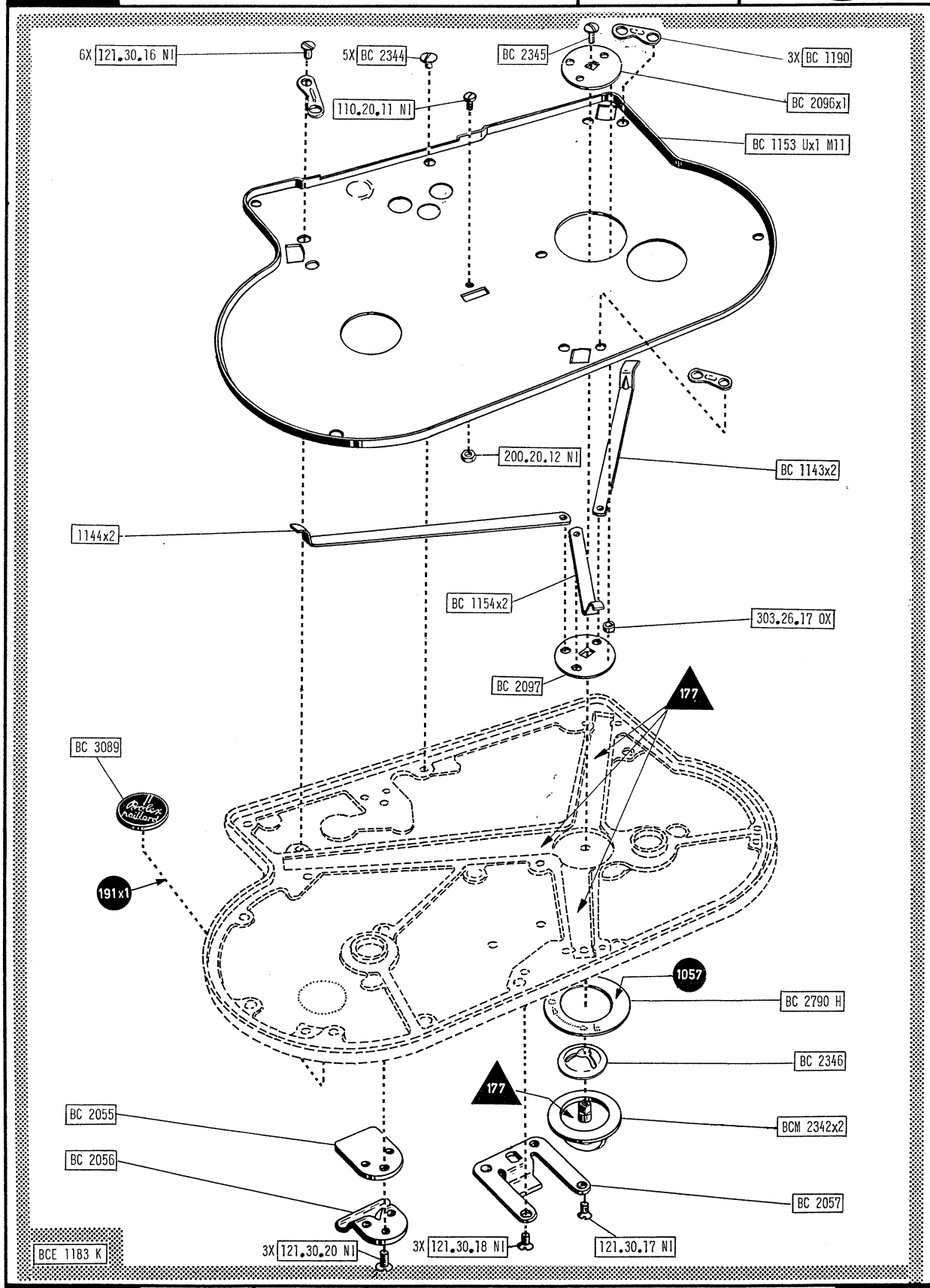

Printed in Switzerland

H 2	02.67	*		4

Anciennes pièces Alte Teile Former parts	Nouvelles pièces Neue Teile New parts	Observations Bemerkungen Remarks
BC 1126x3	① (BC 1126x3 †) → 195 430 (H16 REFLEX) M1 1/2 ② BC 1126x3M1 195 431 → 1 2/1	
BC 1167	① (BC 1167 †) → 195 430 (H16 REFLEX) M1 1/2 ② BC 1167M3 195 431 → 1 2/1	
BC 2006M2	① (BC 2006M2 †) → 195 430 (H16 REFLEX) M1 1/2 ② BC 2006M3 195 431 → 1 2/1	Lederüberzug durch solideres Kunstleder ersetzt
BC 2007	① (BC 2007 †) → 195 430 (H16 REFLEX) M1 1/2 ② BC 2007M2 195 431 → 1 2/1	Remplacement du gainage en cuir par un gainage en simili cuir noir, plus résistant
BC 2006	① (BC 2006 †) → 195 430 (H16 REFLEX) M1 1/2 ② BC 200[illegible]M2 195 431 → 1 2/1	Leather coating replaced by stronger artificial leather
BC 2059	① (BC 2059 †) → 195 430 (H16 REFLEX) M1 1/2 ② BC 2059M2 195 431 → 1 2/1	
BC 2136	① (BC 2136 †) → 195 430 (H16 REFLEX) M1 1/2 ② BC 2136M2 195 431 → 1 2/1	
BC 2139x2	① (BC 2139x2 †) → 195 430 (H16 REFLEX) M1 1/2 ② BC 2139x2M1 195 431 → 1 2/1	
BC 2140	① (BC 2140 †) → 195 430 (H16 REFLEX) M1 1/2 ② BC 2140M2 195 431 → 1 2/1	
BC 2141	① (BC 2141 †) → 195 430 (H16 REFLEX) M1 1/2 ② BC 2141M1 195 431 → 1 2/1	

14 Anciennes pièces Alte Teile Former parts 15	Nouvelles pièces Neue Teile New parts 16	Observations Bemerkungen Remarks 17
2 BC 1167 M3	(1) BC 1167 M3 → 195 200 (H16 REFLEX) NI 1/2 (2) BC 1167x1 195 201 → NI 2/1	(F) Adjonction du médaillon "PAILLARD-BOLEX" sur le couvercle. (D) "PAILLARD-BOLEX" Markenplättchen auf dem Kameradeckel. (E) "PAILLARD-BOLEX" label on camera lid.
3 BC 2141 BC 2140 BC 1126x3 BC 2139x2 BC 1167 - -	BC 2141x1 BC 2140x1 BC 1126x5 BC 2139x3 BC 1167x1 BC 2780 BC 2776	(F) A partir du no 203 301 → pour caméras H8S, introduction d'un nouveau boîtier à base agrandie. (D) Ab Nr 203 301 für H8S-Kameras, wird ein neues Kameragehäuse mit vergrösserter Grundplatte eingeführt. (E) H8S-cameras beyond No 203 301 have a new camera body with a larger base plate. (06.63)
4 BJ 191	BJ 191x1	(F) Remplacement de la colle de gainage par une colle particulièrement résistante aux températures élevées. (D) Zum Ankleben der Belederung wird ein besonders hitzebeständiger Leim eingeführt. (E) The leathering of the cameras will be fixed with a new type glue which is particularly resistant to high temperatures.

Belederung Gainage Leathering

H16 RX-OV / H16 RX / H16 T / H16 M / H8

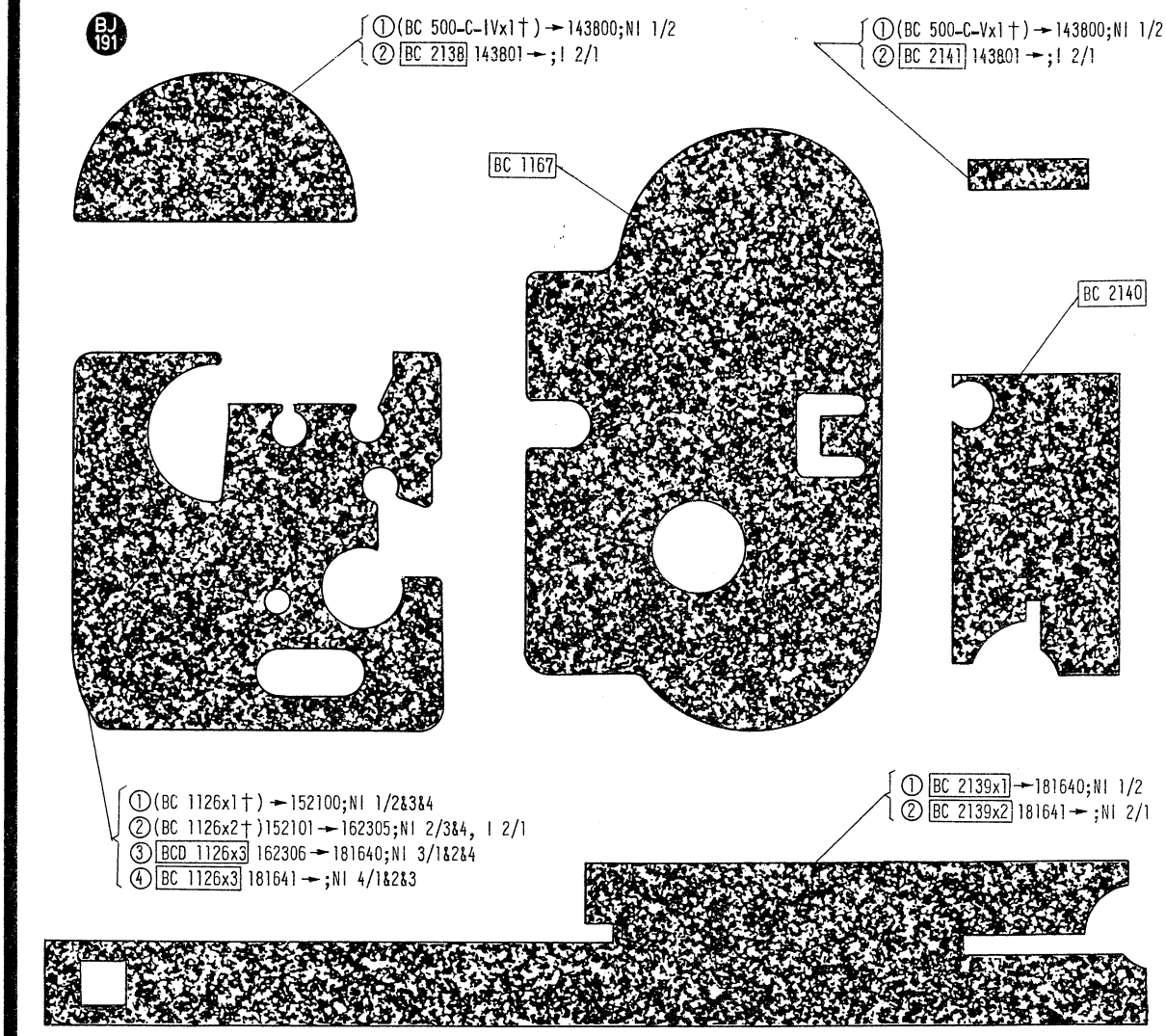

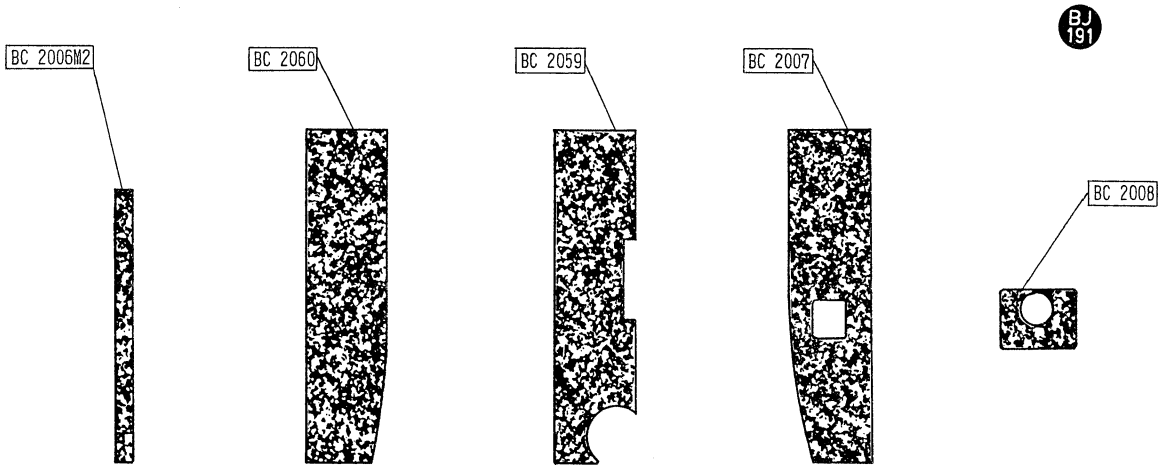

N

Printed in Switzerland

	Anciennes pièces Alte Teile Former parts	Nouvelles pièces Neue Teile New parts	Observations Bemerkungen Remarks
1	BC 2141 M1 BC 1126x4 BC 2140 M2 BC 2139x2 M1	(1) BC 2141 M1, BC 1126x4, BC 2140 M2, BC 2139x2 M1 → 202 500 H16RXOV → 203 550 H16S NI 1/2 → 203 000 H16M (2) BC 2141x1, BC 1126x5, BC 2140x1, BC 2139x3, BC 2780, BC 2776 202 501 → H16RXOV 203 551 → H16S NI 2/1 203 001 → H16M	(F) Introduction d'un nouveau boîtier avec base agrandie. (D) Einführung eines neuen Gehäuses mit flachem Boden. (E) Introduction of a new flat-base casting. (06.63)
2	BJ 191	(1) 191 → 208 750 H16RX → 208 950 H16M NI 1/2 (2) 191x1 208 751 → H16RX 208 951 → H16M I 2/1	(F) Remplacement de la colle de gainage par une colle particulièrement résistante aux températures élevées. (D) Zum Ankleben der Belederung wird ein besonders hitzebeständiger Leim eingeführt. (E) The leathering of the cameras will be fixed with a new type glue which is particularly resistant to high temperatures. (05.64)
3	BC 1126x5	(1) BC 1126x5 → 210 600 H16RXOV → 221 200 H16S NI 1/2 → 214 400 H16M (2) BC 1126x6 210 601 → H16RXOV 221 201 → H16S NI 2/1 214 401 → H16M	(F) Introduction d'un nouveau boîtier avec un trou supplémentaire pour un axe d'entraînement tournant à la vitesse de 1 t./i. (D) Einführung eines neuen Gehäuses mit zusätzlichem Loch zur Aufnahme der neuen Antriebsachse, die pro Bild eine Umdrehung macht. (E) Introduction of a new body casting with additional hole to fit the new type driving shaft which rotates at a speed of 1 revolution per frame. (08.65)

Belederung Gainage Leathering

Bolex paillard

H16 RX / H16 S / H16 M 197401 →

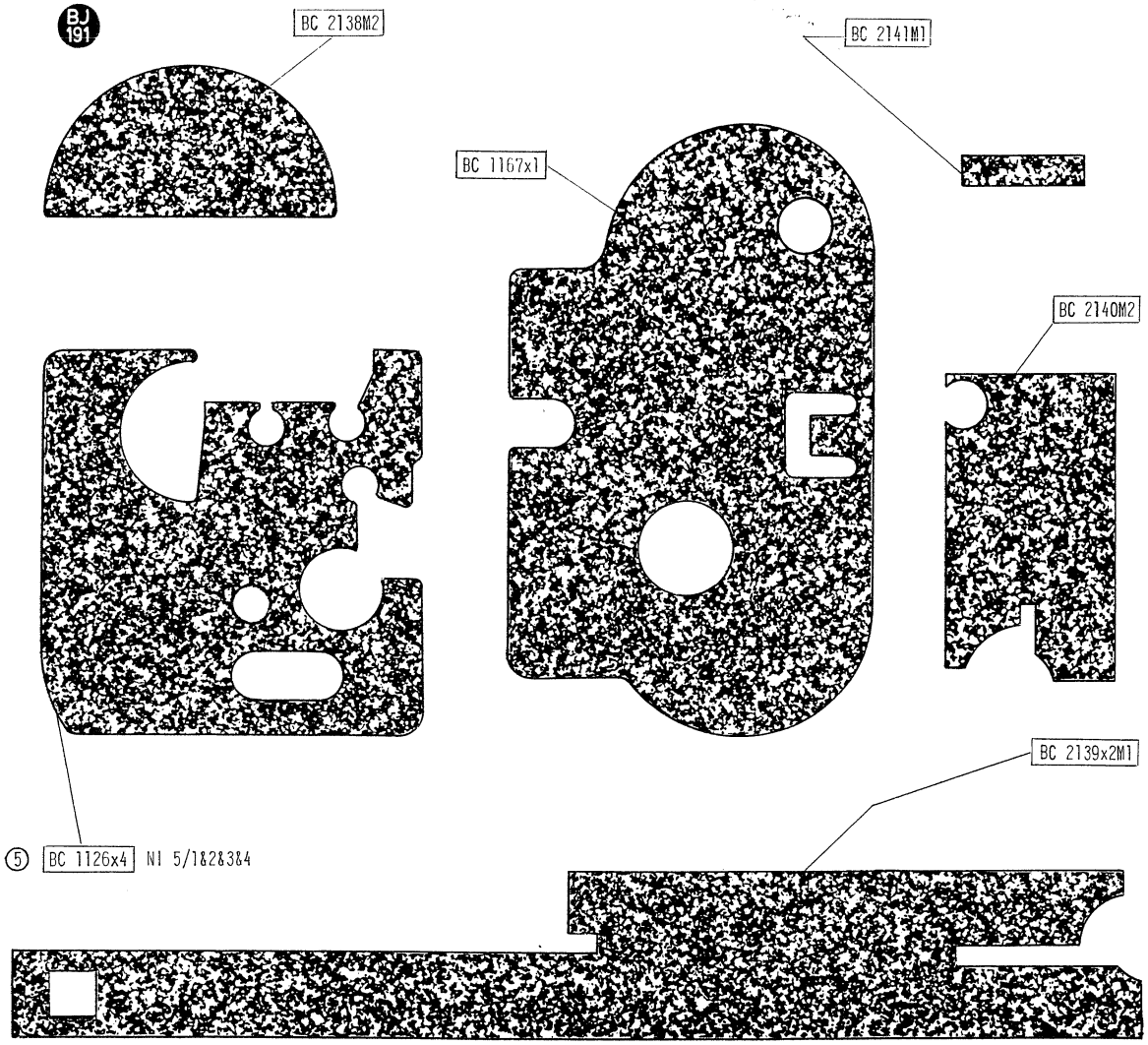

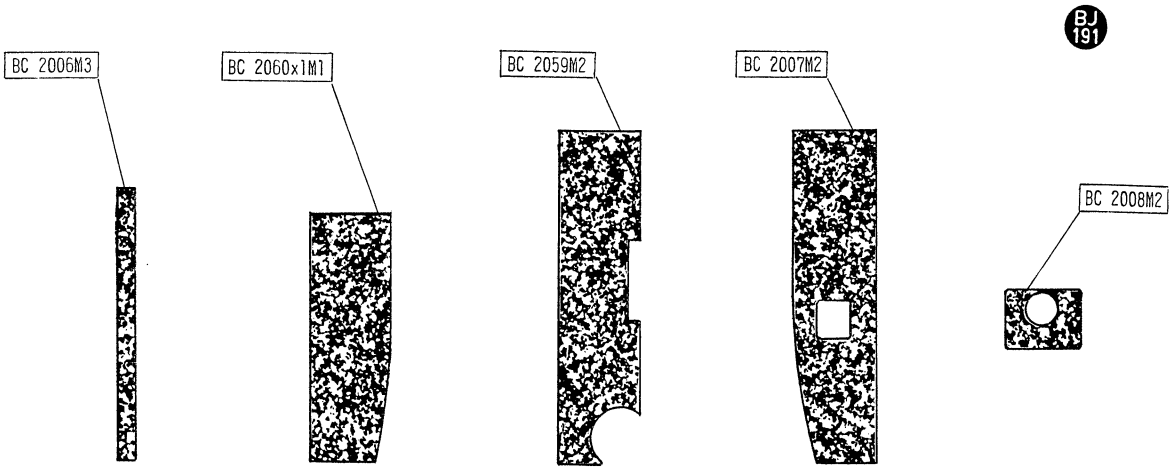

N

	Anciennes pièces Alte Teile Former parts 14 15	Nouvelles pièces Neue Teile New parts 16	Observations Bemerkungen Remarks 17
1	BC 1126x3 M1	(1) BC 1126x3 M1 → 197 400 NI 1/2 (2) BC 1126x4 197 401 → NI 2/1	(F) Introduction d'un filet usiné autour du canon BC 2631x1 pour améliorer le montage du RX-Fader. (D) Neue Form des Leders mit Aussparung für den Metallrahmen rund um das Lager BC 2631x1 des RX-Faders. (E) New leather cover to match the metal frame around the RX-Fader bearing BC 2631x1. (10.62)
2	BC 2141 M1 BC 1126x4 BC 2140 M2 BC 2139x2 M1	(1) BC 2141 M1, BC 1126x4, BC 2140 M2, BC 2139x2 M1 → 198 590 NI 1/2 (2) BC 2141x1, BC 1126x5, BC 2140x1, BC 2139x3, BC 2780, BC 2776 198 591 → NI 2/1	(F) Introduction d'un nouveau boîtier avec base agrandie. (D) Einführung eines neuen Gehäuses mit flachem Boden. (E) Introduction of a new flat-base body casting. (06.63)
3	BJ 191	(1) 191 → 210 200 NI 1/2 (2) 191x1 210 201 → I 2/1	(F) Remplacement de la colle de gainage par une colle particulièrement résistante aux températures élevées. (D) Zum Ankleben der Belederung wird ein besonders hitzebeständiger Leim eingeführt. (E) The leathering of the cameras will be fixed with a new type glue which is particularly resistant to high temperatures. (05.64)
4	BC 1126x5	(1) BC 1126x5 → 212 400 NI 1/2 (2) BC 1126x6 212 401 → NI 2/1	(F) Introduction d'un nouveau boîtier avec un trou supplémentaire pour un axe d'entraînement tournant à la vitesse de 1 t./i. (D) Einführung eines neuen Gehäuses mit zusätzlichem Loch zur Aufnahme der neuen Antriebsachse, die pro Bild eine Umdrehung macht. (E) Introduction of a new body casting with additional hole to fit the new type driving shaft which rotates at a speed of 1 revolution per frame. (08.6.

Belederung Gainage Leathering

H8 RX 189801 →

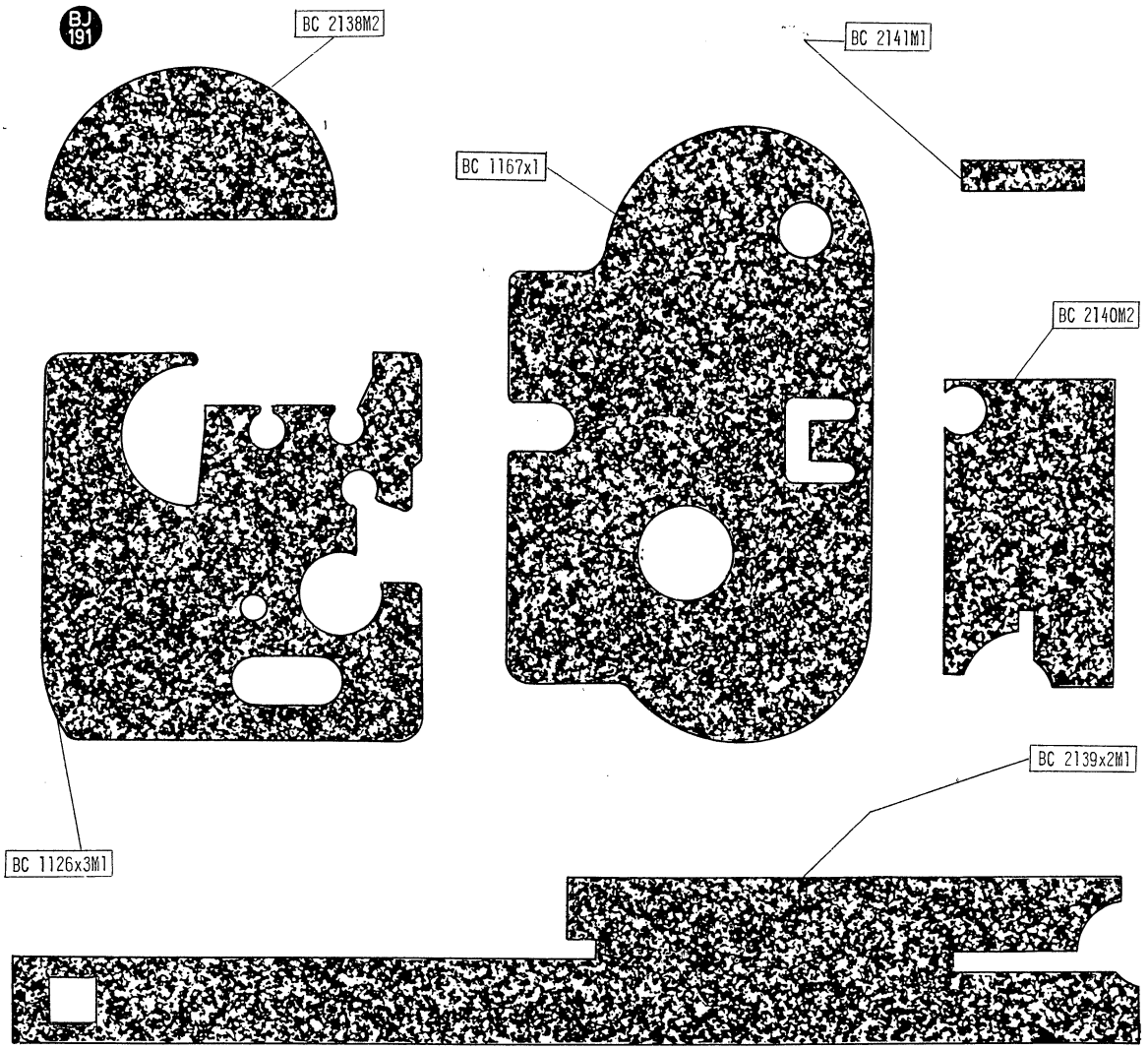

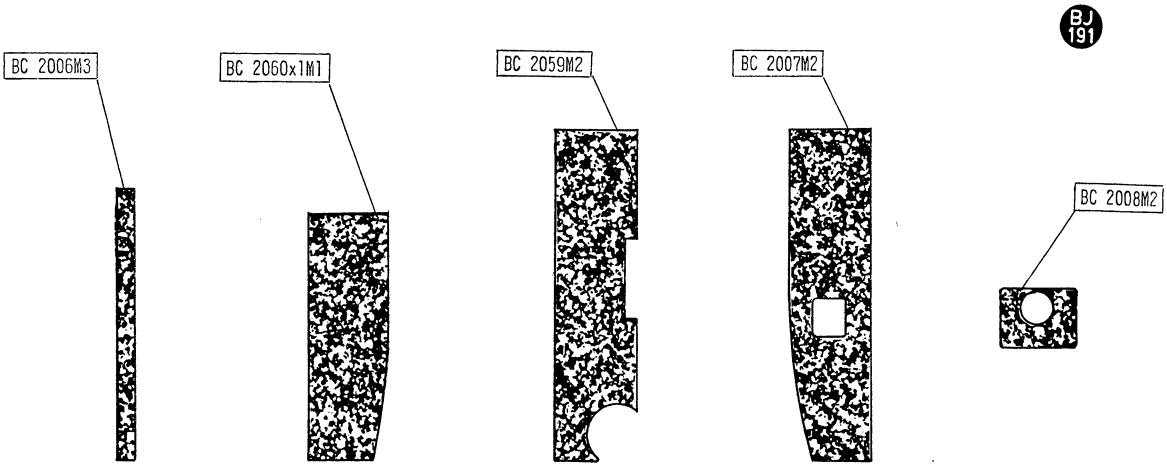

N

Printed in Switzerland

Gaînage
Belederung
Leathering

H16RX 5

226 001 →

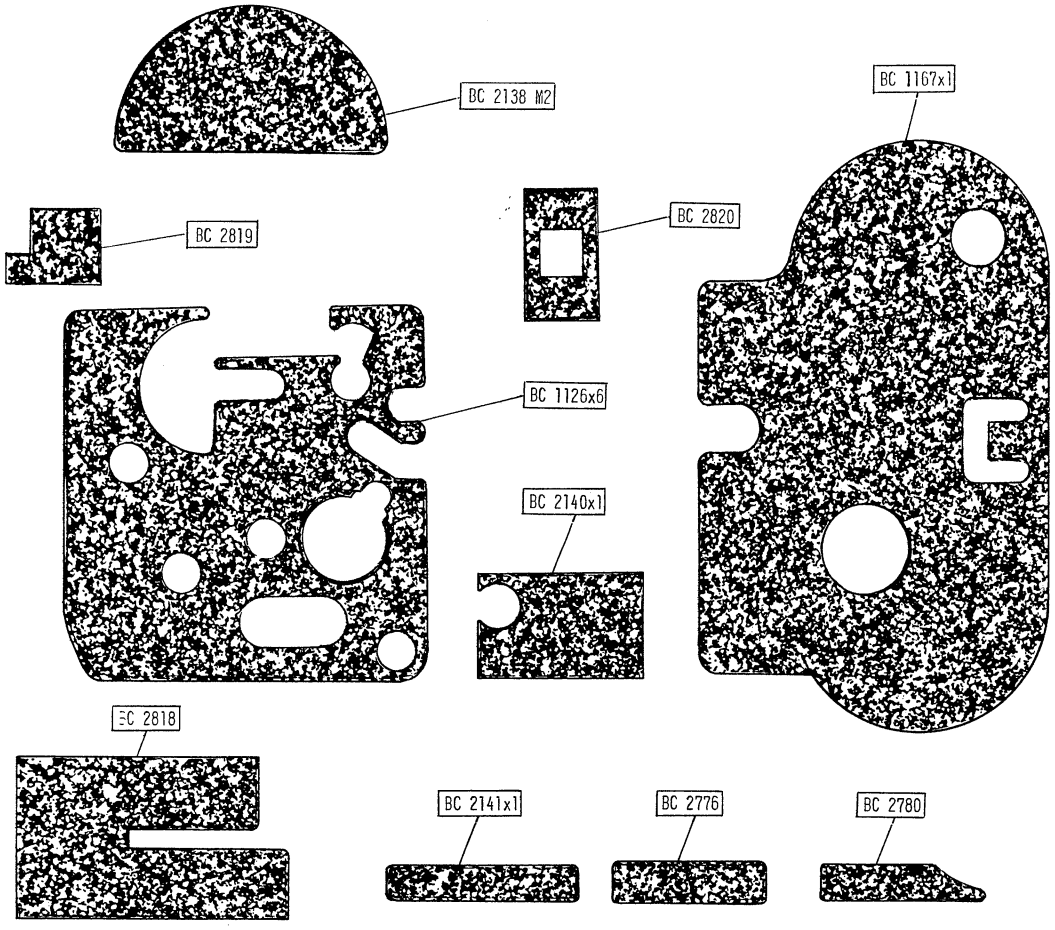

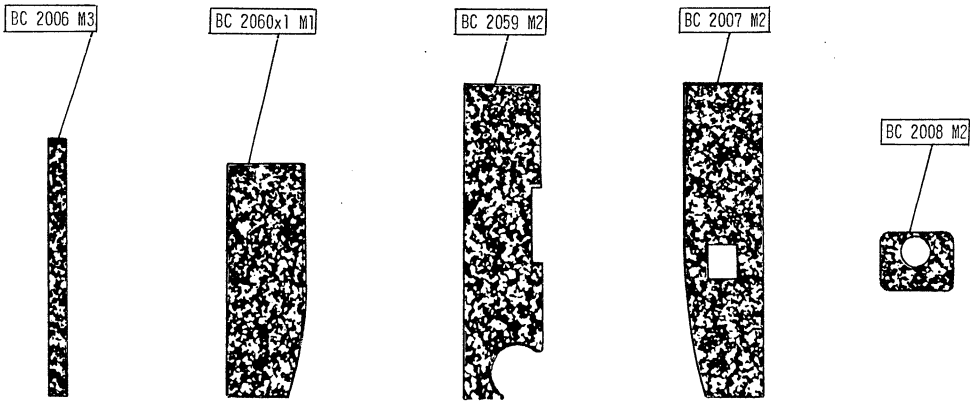

N

Printed in Switzerland

PD	Gaînage Belederung Leathering	H16M5 234401 →	Bolex paillard

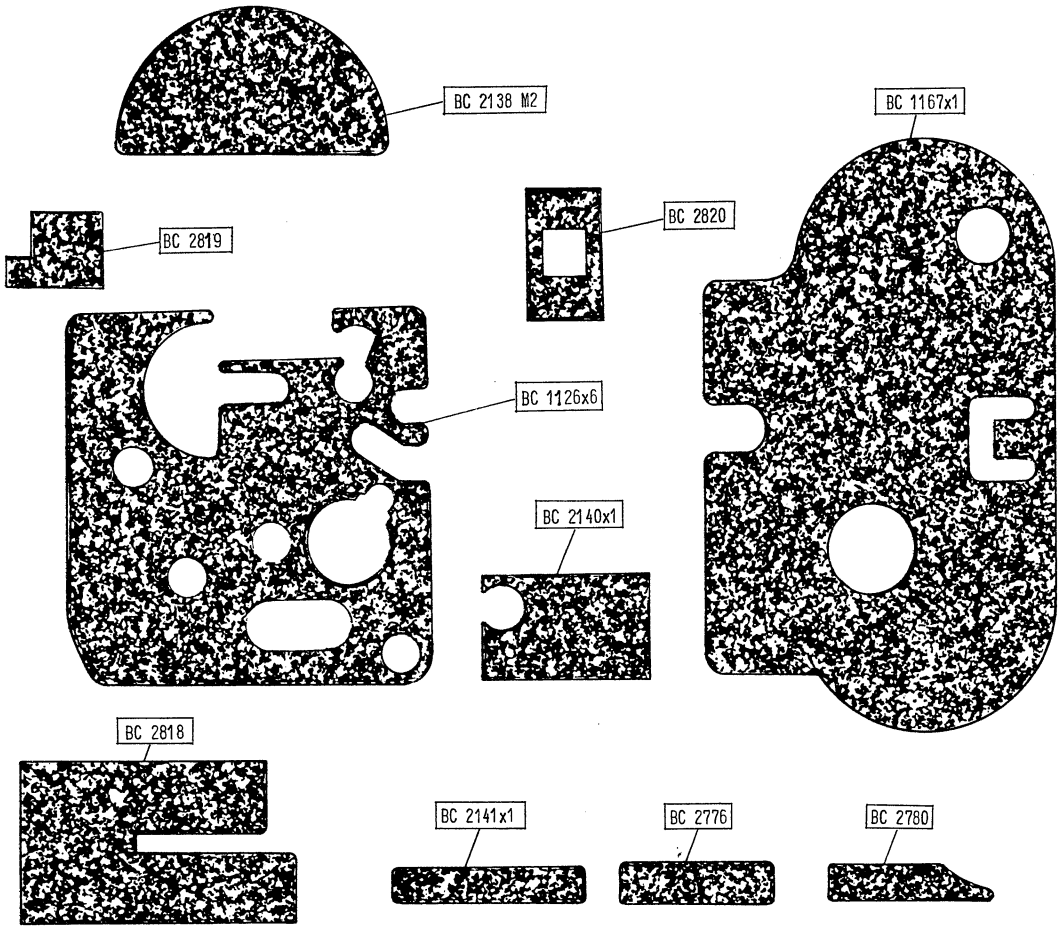

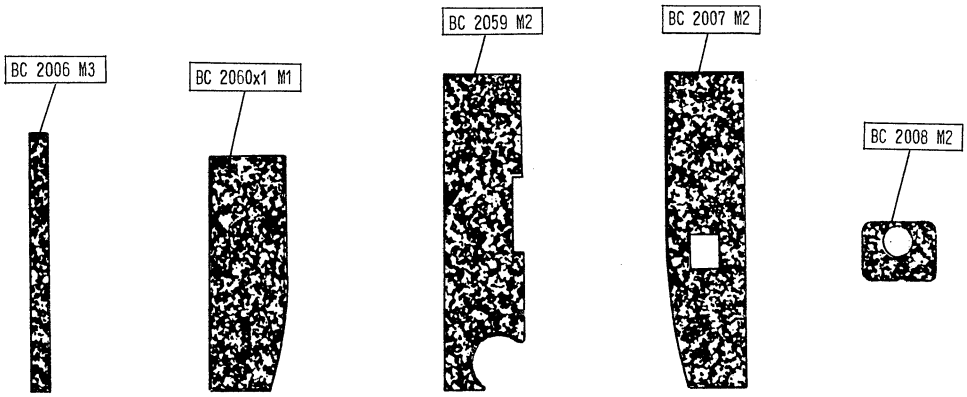

N

H 2	07.67	*		4

	Anciennes pièces Alte Teile Former parts 14 15	Nouvelles pièces Neue Teile New parts 16	Observations Bemerkungen Remarks 17
1	BO 254	(1) (BO 254 ⊤) NI 1/2 (2) BO 491 I 2/1	(F) Inversion des symboles (D) Teilnummerberichtigung (E) Transposition of part numbers
	BO 491	(1) (BO 491 ⊤) NI 1/2 (2) BO 254 I 2/1	
2		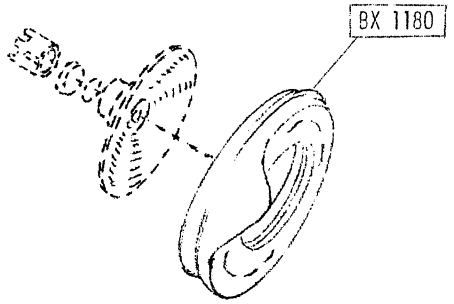	(F) Oeilleton (D) Augenmuschel (E) Eyepiece (11.63)

Sucher Viseurs Viewfinders

H16 T / H16 M

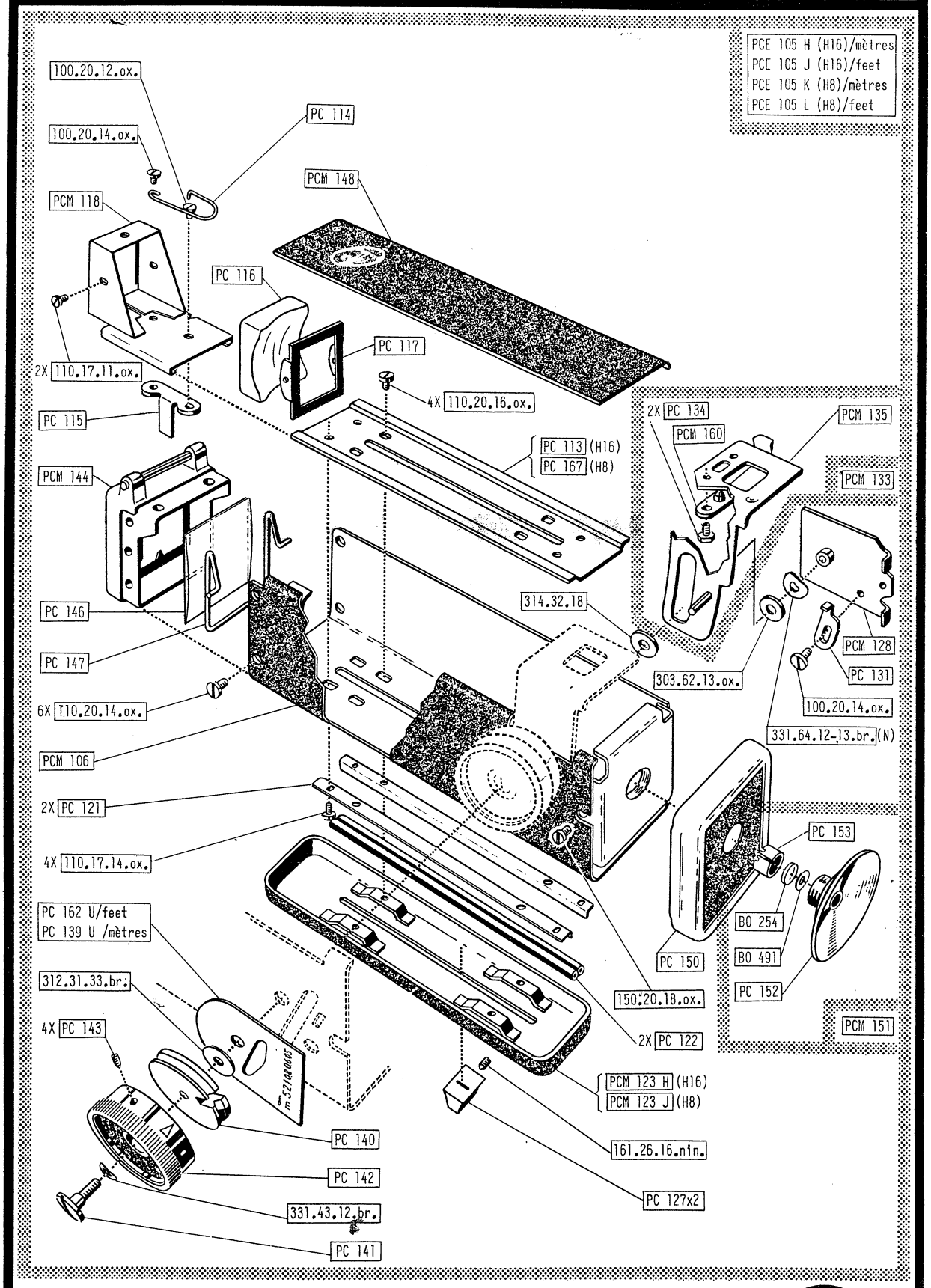

Printed in Switzerland

	Anciennes pièces Alte Teile Former parts	Nouvelles pièces Neue Teile New parts	Observations Bemerkungen Remarks
1	BC 2045x1	① (BC 2045x1 †) NI 1/2 ② BC 2050 M1 I 2/1	(F) Inversion des symboles (D) Teilnummerberichtigung (E) Transposition of part numbers
	BC 2050 M1	① (BC 2050 M1 †) NI 1/2 ② BC 2045x1 I 2/1	
2		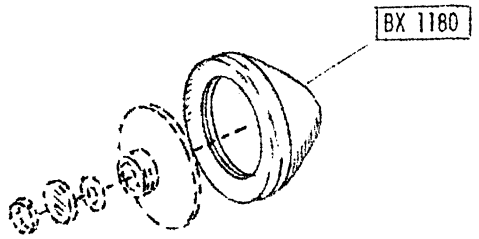	(F) Oeilleton (D) Augenmuschel (E) Eyepiece (11.63)
3	312.62.19.ox 312.62.19.ox	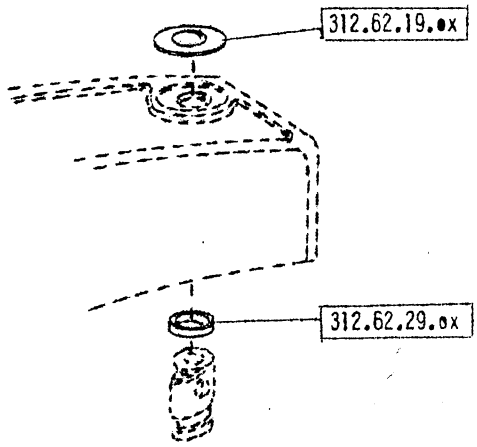	(F) Erreur d'impression (D) Druckfehler (E) Misprint

Sucher Viseurs Viewfinders

H16 RX-OV / H16 RX / H16 T / H16 M / H8

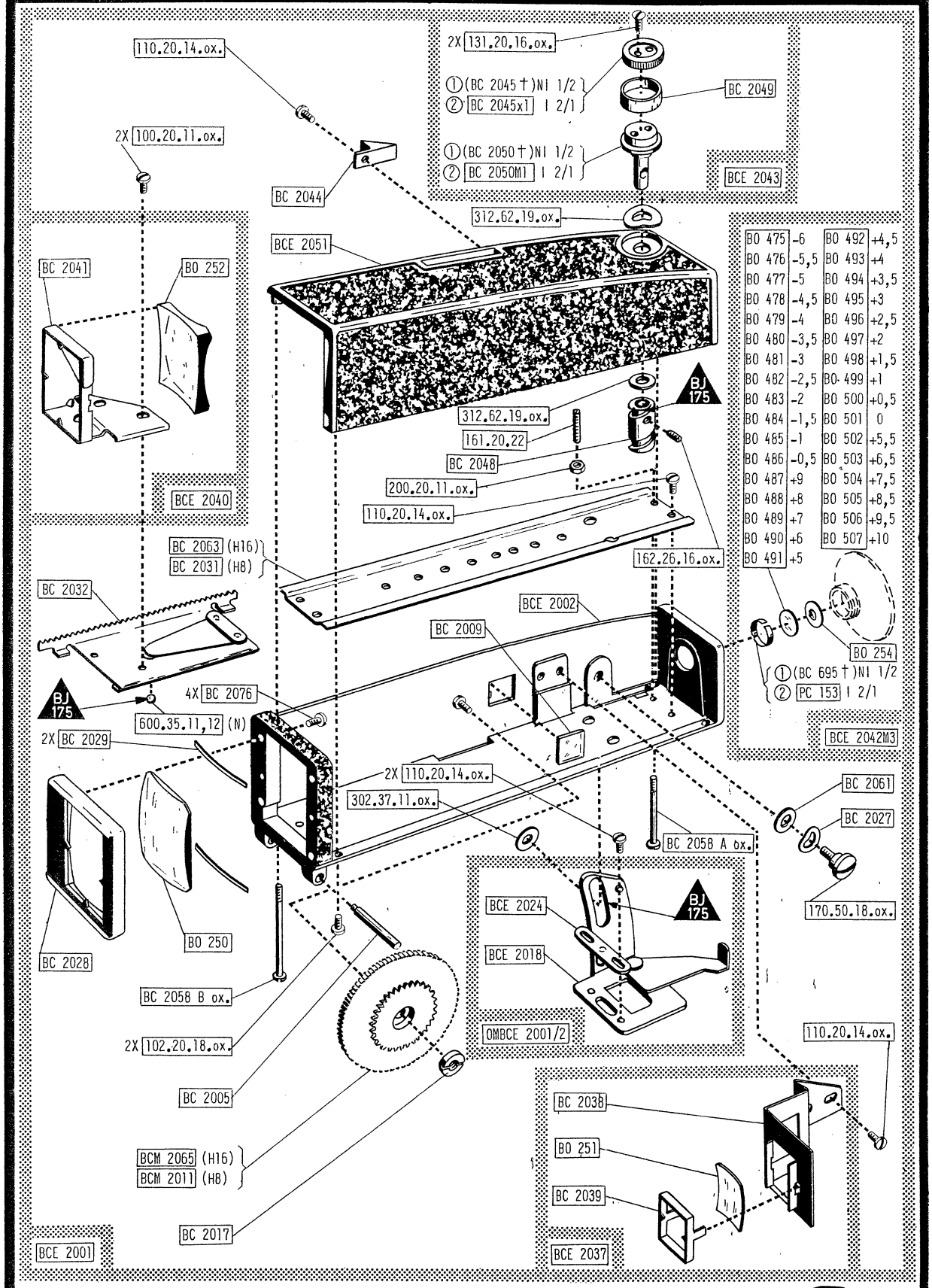

BO 475	-6	BO 492	+4,5
BO 476	-5,5	BO 493	+4
BO 477	-5	BO 494	+3,5
BO 478	-4,5	BO 495	+3
BO 479	-4	BO 496	+2,5
BO 480	-3,5	BO 497	+2
BO 481	-3	BO 498	+1,5
BO 482	-2,5	BO 499	+1
BO 483	-2	BO 500	+0,5
BO 484	-1,5	BO 501	0
BO 485	-1	BO 502	+5,5
BO 486	-0,5	BO 503	+6,5
BO 487	+9	BO 504	+7,5
BO 488	+8	BO 505	+8,5
BO 489	+7	BO 506	+9,5
BO 490	+6	BO 507	+10
BO 491	+5		

Printed in Switzerland

14	Anciennes pièces Alte Teile Former parts 15	Nouvelles pièces Neue Teile New parts 16	Observations Bemerkungen Remarks 17
1		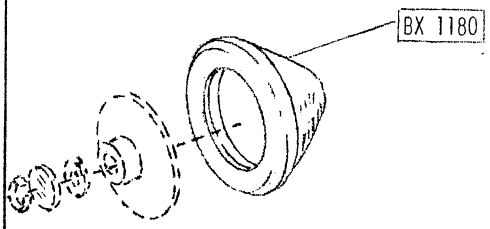	(F) Oeilleton (D) Augenmuschel (E) Eyepiece (11.63)
2	312.62.19.ox 312.62.19.ox	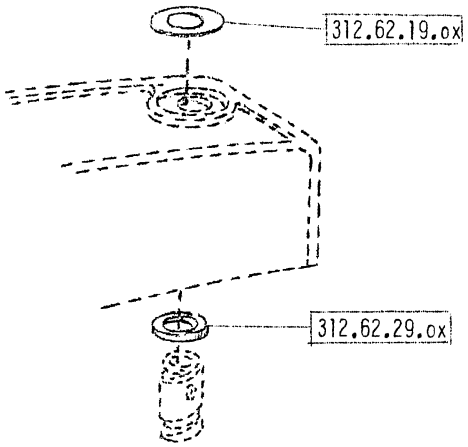	(F) Erreur d'impression (D) Druckfehler (E) Misprint

Sucher Viseurs Viewfinders

H16-RX OV/H8 RX 189801 →

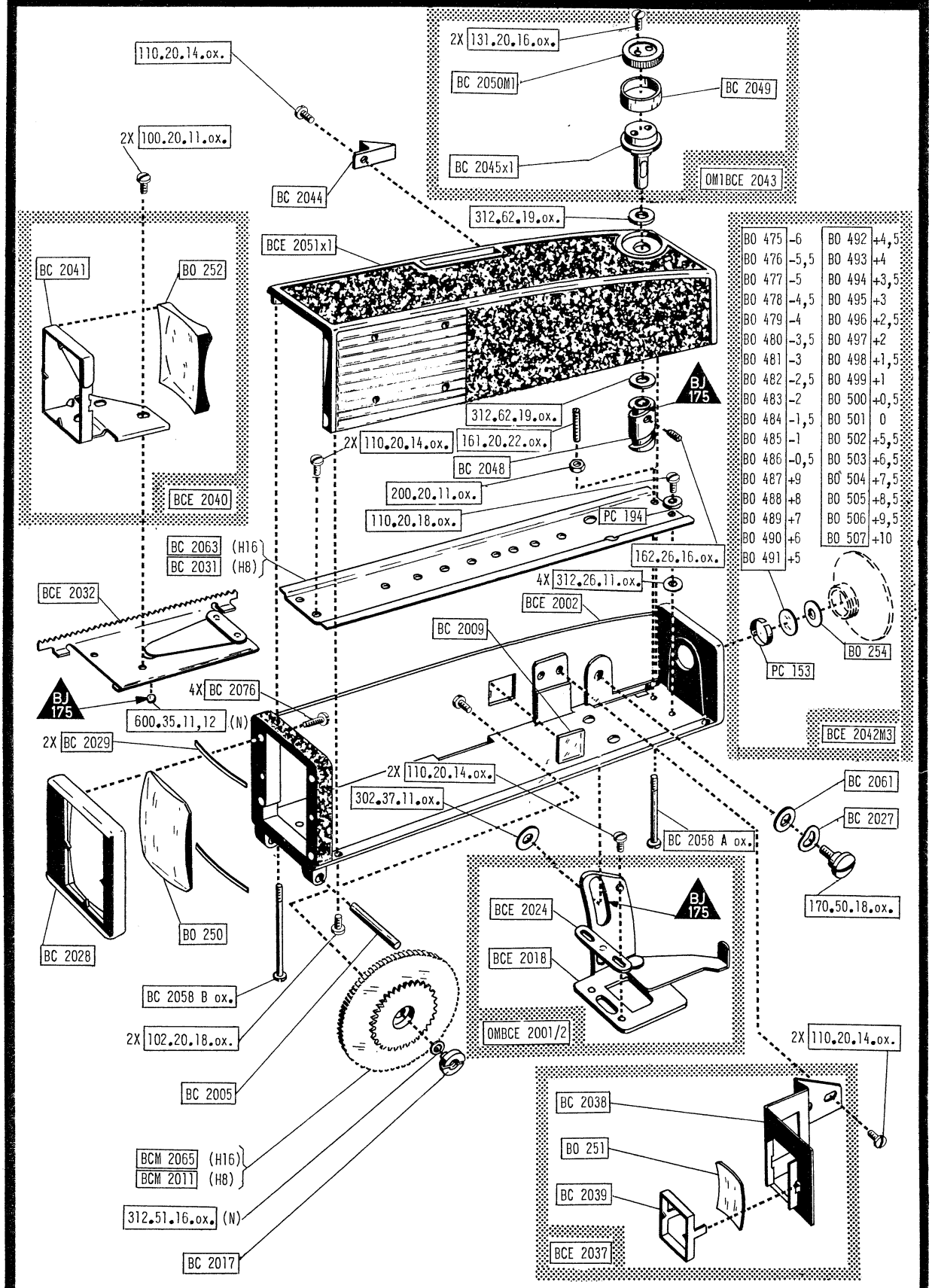

BO 475	-6	BO 492	+4,5
BO 476	-5,5	BO 493	+4
BO 477	-5	BO 494	+3,5
BO 478	-4,5	BO 495	+3
BO 479	-4	BO 496	+2,5
BO 480	-3,5	BO 497	+2
BO 481	-3	BO 498	+1,5
BO 482	-2,5	BO 499	+1
BO 483	-2	BO 500	+0,5
BO 484	-1,5	BO 501	0
BO 485	-1	BO 502	+5,5
BO 486	-0,5	BO 503	+6,5
BO 487	+9	BO 504	+7,5
BO 488	+8	BO 505	+8,5
BO 489	+7	BO 506	+9,5
BO 490	+6	BO 507	+10
BO 491	+5		

Printed in Switzerland

	Anciennes pièces Alte Teile Former parts 15	Nouvelles pièces Neue Teile New parts 16	Observations Bemerkungen Remarks 17
1	PCE 185 H f=10 mm PLE 185 J f=5,5 mm	PCE 185 H f = 5,5 mm PCE 185 J f = 10 mm	(F) Correction des symboles (D) Berichtigung der Teilnummern (E) Correction of part numbers (04.63)
2	-	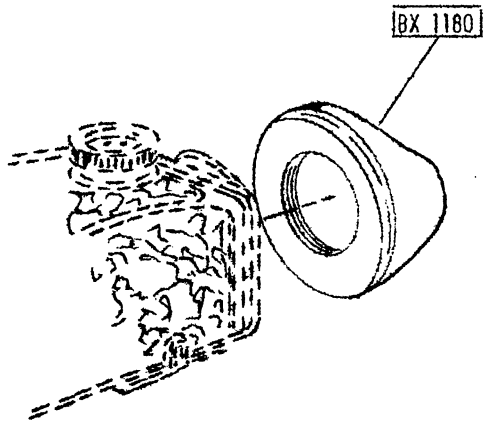	(F) Oeilleton (D) Augenmuschel (E) Eye-piece (11.63)

H16-RX OV/H8 RX 189801 →

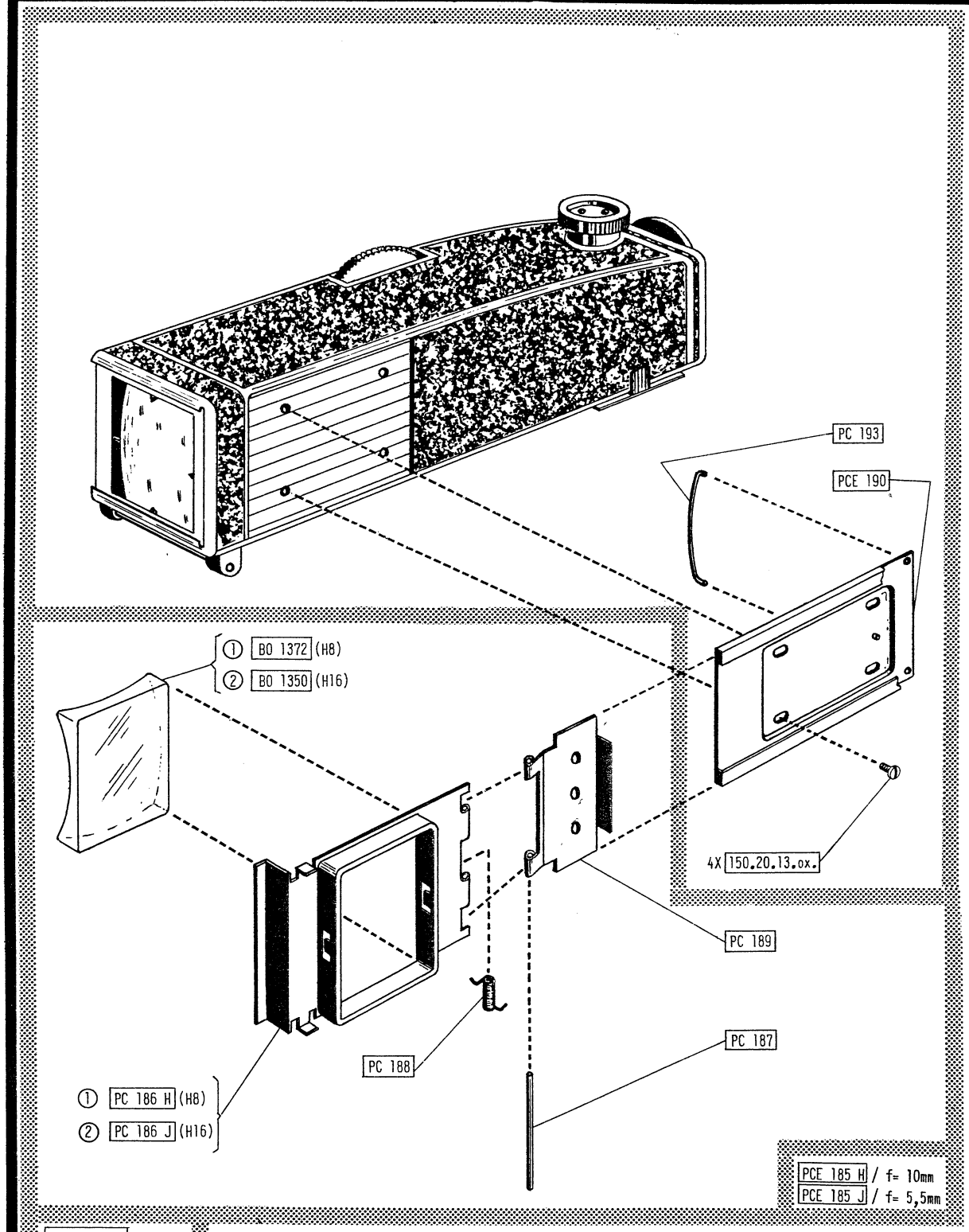

BCE 2001 L (H8 ft)
BCE 2001 K (H8 m)
BCE 2001 J (H16 ft)
BCE 2001 H (H16 m)

Printed in Switzerland

Lunette Reflex
Einstellupe
Eye-level focus

H16 T / H6

	Anciennes pièces Alte Teile Former parts	Nouvelles pièces Neue Teile New parts	Observations Bemerkungen Remarks
1		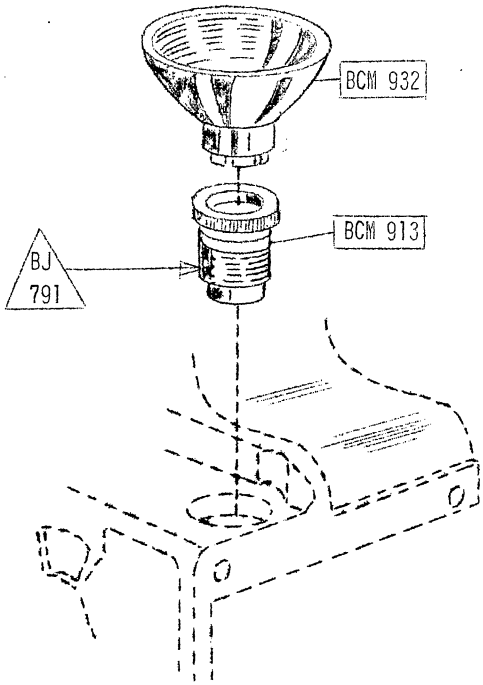	(F) Loupe de mise au point pour caméras H8S, H16S et H16T avec oeilleton. (D) Einstellupe für H8S und H16S und H16T-Kameras mit Augenmuschel. (E) Magnifying lens for H8S, H16S and H16T cameras with eyepiece. (07.63)
2	-	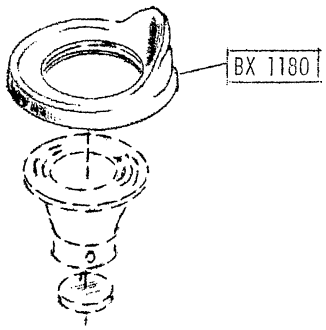	(F) Oeilleton (D) Augenmuschel (E) Eyepiece (11.63)
3		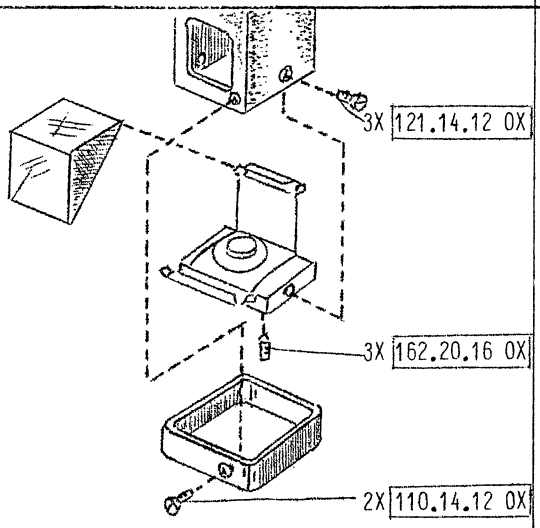	(F) Erreur d'impression. (D) Druckfehler. (E) Misprint. (10.67)

Einstellupe Lunette Reflex Eye-level focus

H16 T / H8

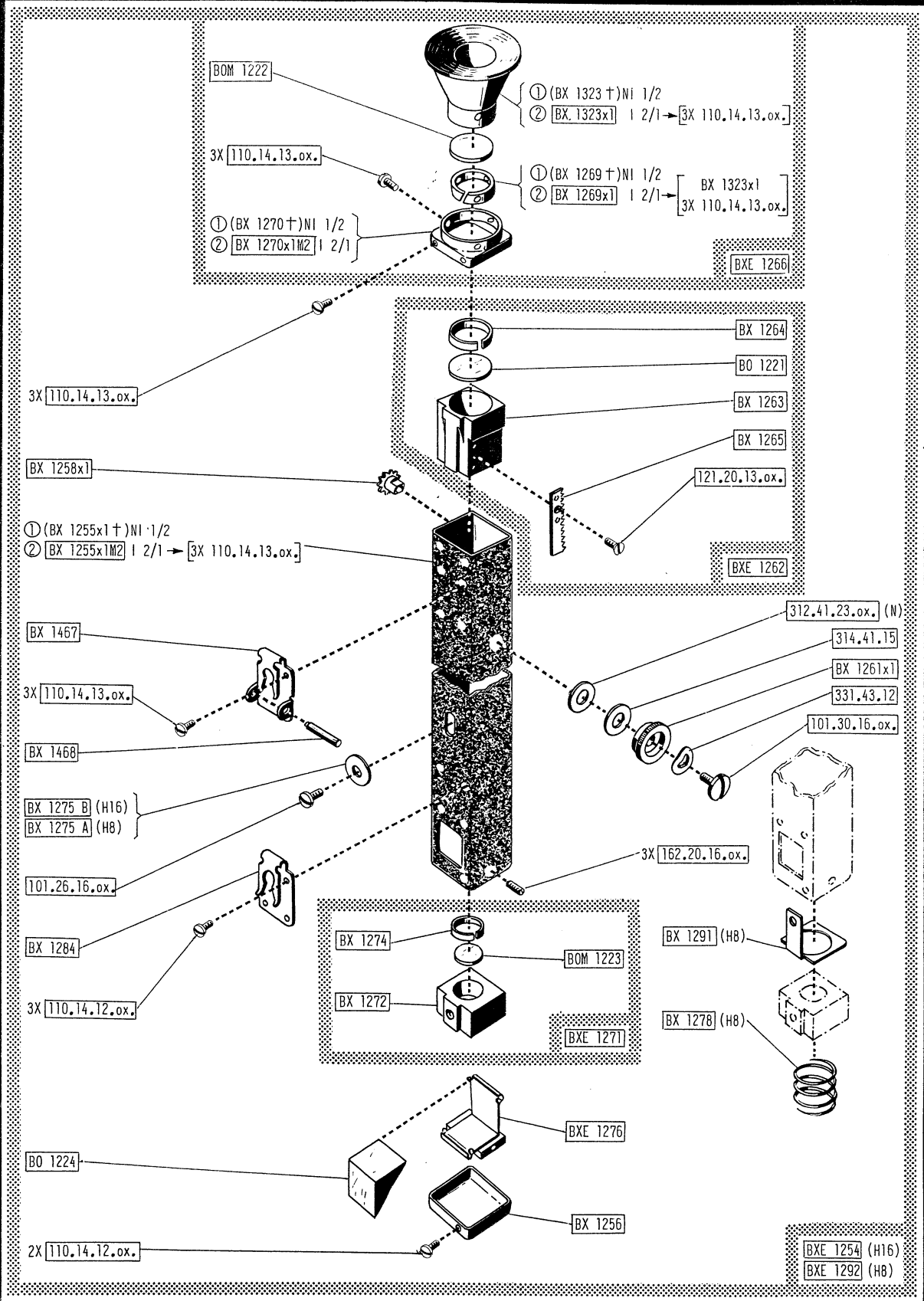

Printed in Switzerland

FM 1	Visée réflexe RX-Sucher RX-Viewfinder	2	H16RXOV / H16RX 3	Bolex paillard 5
			116 001 → 4	

14	Anciennes pièces Alte Teile Former parts 15	Nouvelles pièces Neue Teile New parts 16	Observations Bemerkungen Remarks 17
1	BCE 3435	① (BCE 3435T) → 195 800 NI 1/2 ② BCE 3435x1 195 801 → I 2/1 → BCE 2697 / BC 2696 / BC 2432	(F) Introduction d'un nouveau viseur à image plus grande. (D) Neuer Reflex-Sucher mit grösserem Bild. (E) New RX-Viewfinder with larger image. (06.62)

RX-Sucher | Visée réflexe | RX-Viewfinder

Bolex paillard

H16 RX-OV / H16 RX 116001 →

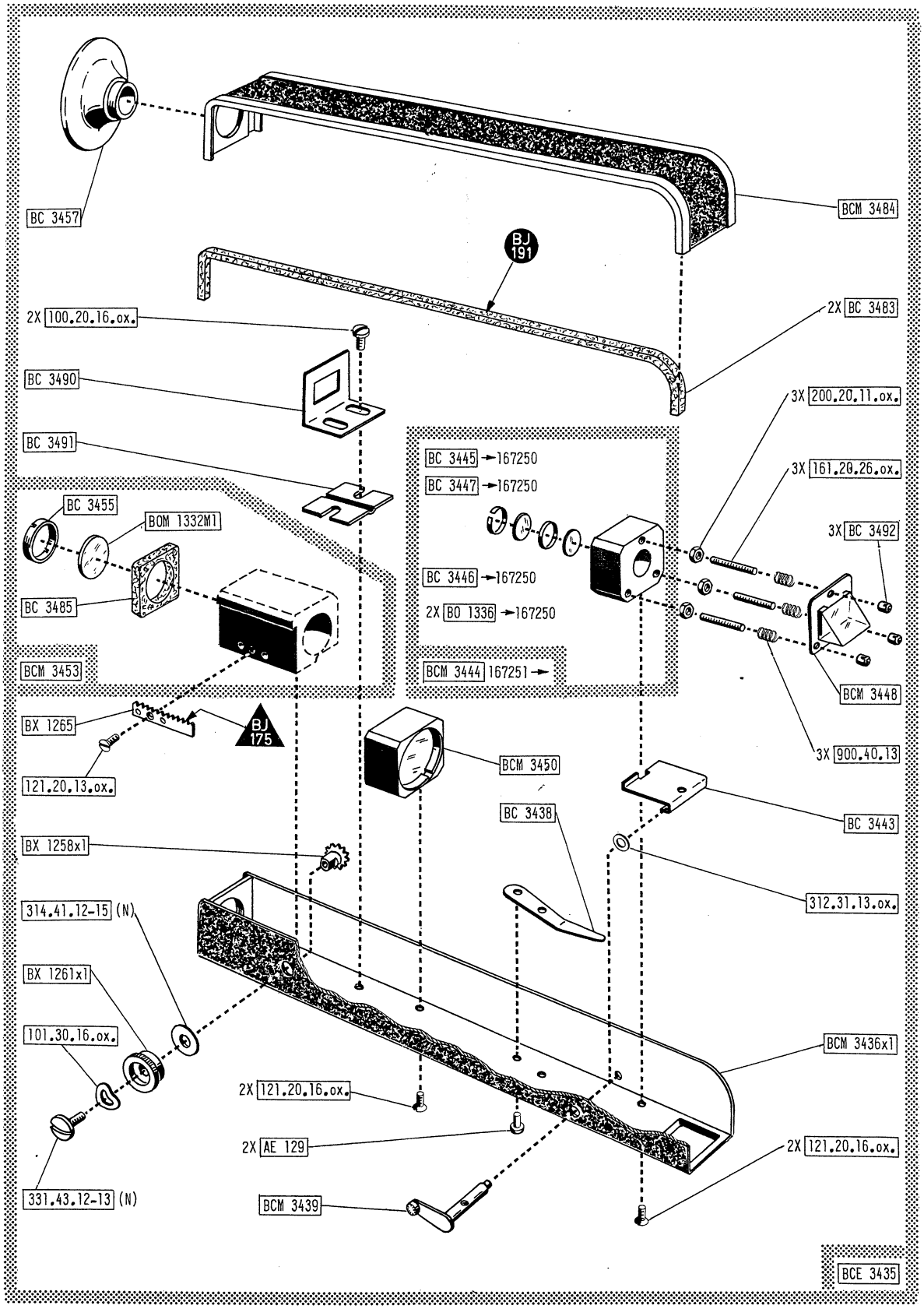

Q

Printed in Switzerland

FM 1	Viseur réflexe Reflex-Sucher Reflex-viewfinder 2	H8RX 3 189 801 → 4	Bolex paillard 5

	Anciennes pièces Alte Teile Former parts 14 15	Nouvelles pièces Neue Teile New parts 16	Observations Bemerkungen Remarks 17
1	BC 2678 BC 2679	(1) (BC 2678...†) → 212 500 NI 1/2 (2) 189.35.1006.ox 212 501 → I 2/1 → [BC 2679x1] (1) (BC 2679...†) → 212 500 NI 2/1 (2) BC 2679x1 212 501 → I 2/1 → [189.35.1006.ox]	(F) Nouvelle vis de fixation à filet spécial, renforcé et bague correspondante. (D) Neue Fixierschraube mit verstärktem Spezialgewinde und entsprechendem Ring. (E) New fixing screw with reinforced special thread and ring to match. (12.64)
2	BC 3890	(1) (BC 3890†) NI 1/2 (2) BC 3890 H I 2/1	(F) Introduction d'une oeillère rabattable, spécialement intéressante pour les porteurs de lunettes. (D) Einführung einer umstülpbaren Augenmuschel, die sich vor allem für Brillenträger eignet. (E) Introduction of a folding rubber eye-shield, especially suitable for people who wear glasses. (12.64)
3	4X BC 3406	4X BC 3406 MI	(F) Nomenclature et traitement modifiés; ox devient ni pour garantir une meilleure protection contre la rouille. (D) Aenderung der Oberflächenbehandlung, um die Korrosionsbeständigkeit zu erhöhen. (E) The surface treatment has been changed in order to make the part corrosion-proof. (08.65)
4	BCE 2671 H	(1) (BCE 2671 H†) → 212 400 NI 1/2 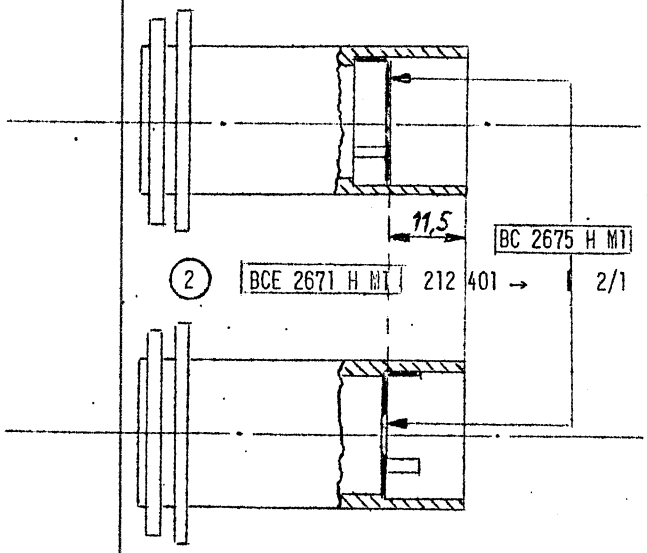 (2) BCE 2671 H MI 212 401 → I 2/1	(F) 1) Erreur de dessin. Le cache doit être engagé, les languettes dirigées à l'intérieur du tube porte-lentilles. 2) Un déplacement de la portée d'appui dans le tube permet un engagement plus facile du cache les languettes dirigées à l'extérieur. la position du cache est inchangée. (D) 1) Fehler in der Zeichnung. Die Zungen der Suchermaske müssen nach innen gerichtet sein. 2) Bei dieser Ausführung kann die Maske leichter montiert werden, wenn die Zungen nach aussen schauen. Der Anschlag wird entsprechend verschoben, damit das Maskenfenster am gleichen Punkt bleibt. (E) 1) Error in drawing. The tongues of the mask must point inwards. 2) In this version, it is easier to fit the mask if the tongues point outwards. The stop inside is moved a bit in order to maintain the position of the mask itself. (01.66)

PD

Viseur reflexe
Reflex-Sucher
Reflex-Viewfinder

H 8 RX

189801 →

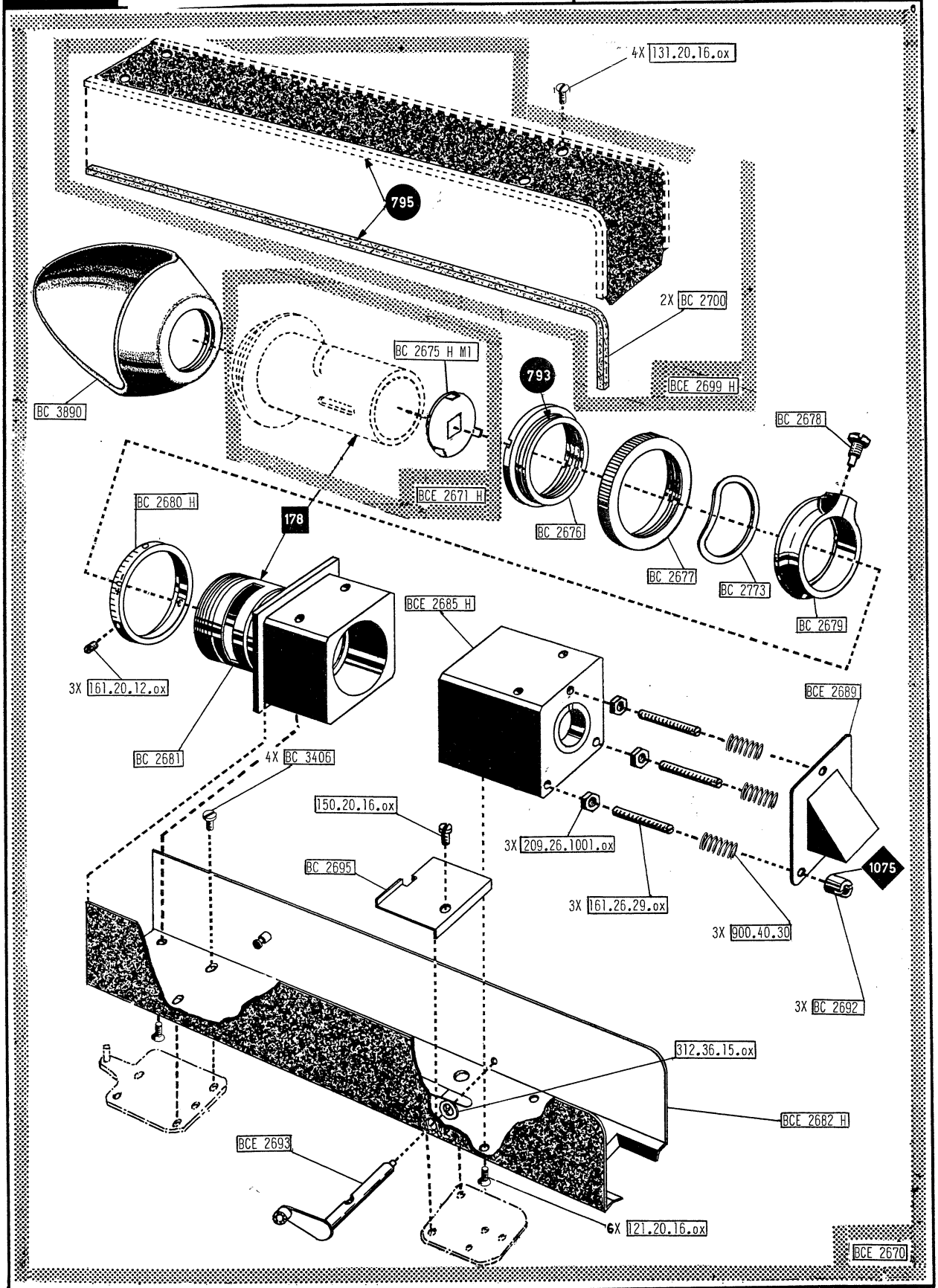

Printed in Switzerland

Viseur réflex
Reflex-Sucher
Reflex-viewfinder 2

H16RX 3

195 801 → 4

Bolex paillard 5

14	Anciennes pièces Alte Teile Former parts 15	Nouvelles pièces Neue Teile New parts 16	Observations Bemerkungen Remarks 17
1	BC 3890	(1) (BC 3890 †) NI 1/2 (2) BC 3890 H I 2/1	(F) Introduction d'une oeillère rabattable, spécialement intéressante pour les porteurs de lunettes. (D) Einführung einer umstülpbaren Augenmuschel, die sich vor allem für Brillenträger eignet. (E) Introduction of a folding rubber eye-shield, especially suitable for people who wear glasses. (01.65)
2	4X BC 3406	4X BC 3406 M1	(F) Nomenclature et traitement modifiés; ox devient ni pour garantir une meilleure protection contre la rouille. (D) Aenderung der Oberflächenbehandlung, um die Korrosionsbeständigkeit zu erhöhen. (E) The surface treatment has been changed in order to make the part corrosion-proof. (08.65)

PD

Viseur reflexe
Reflex-Sucher
Reflex-Viewfinder

H 16 RX

195801 →

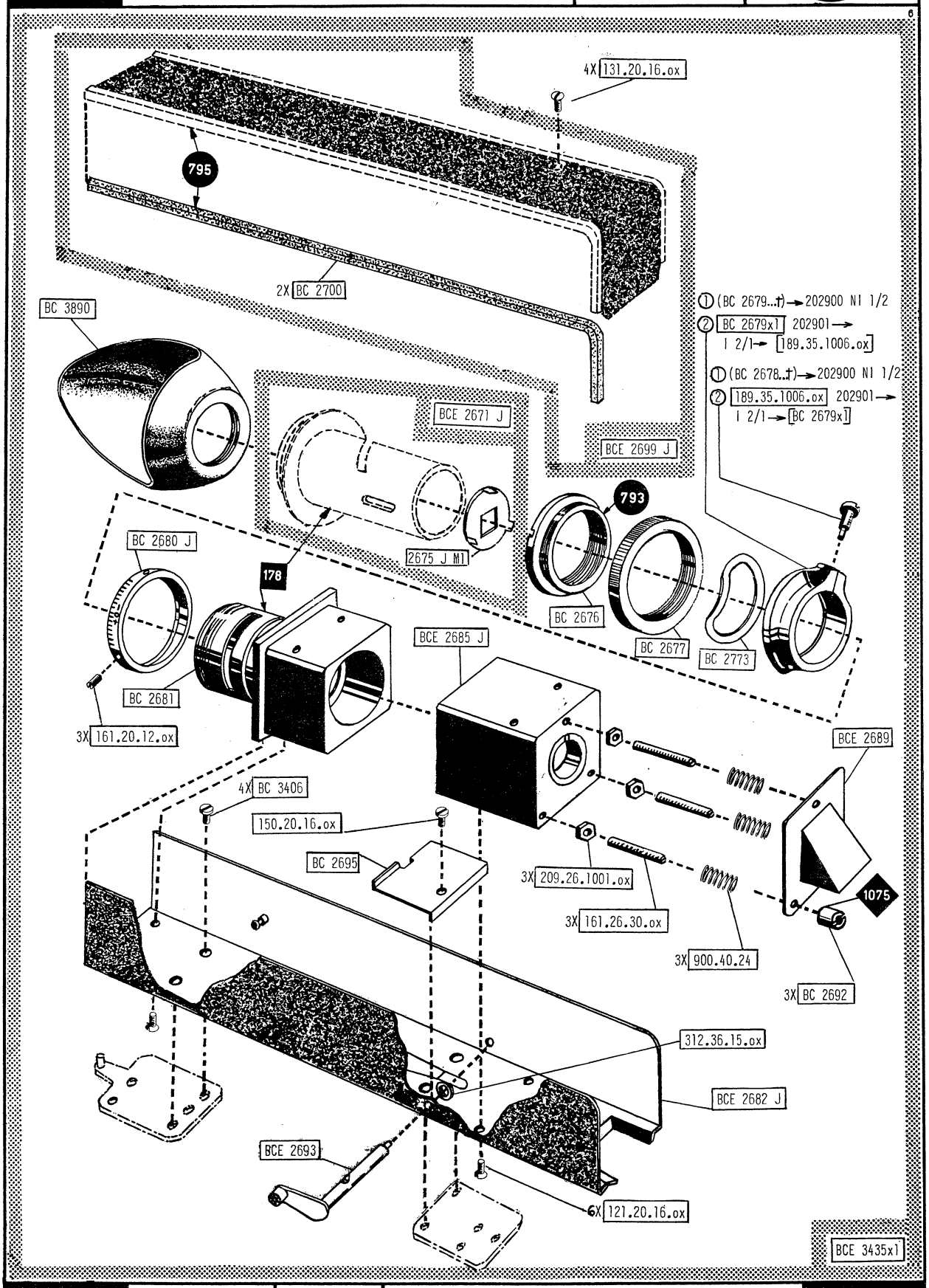

H	08.64	*	3